株式会社くろがね工作所

本　社：〒550-0013　大阪市西区新町1丁目4-24（大阪四ツ橋新町ビル）
TEL（06）6538-1010　FAX（06）6538-1019

オフィス家具・医療・建材のお問い合わせは

□ **東　京**
〒105-0014 東京都港区芝1丁目10-13 芝日景有楽ビル
TEL. 03-5439-9111 / FAX. 03-5439-9115

□ **札　幌**
〒060-0001 札幌市中央区北一条西7丁目3（北一条第一生命ビルディング）
TEL. 011-281-2373 / FAX. 011-281-2367

□ **名古屋**
〒460-0003 名古屋市中区錦3丁目20-27（御幸ビル）
TEL. 052-253-6985 / FAX. 052-253-6986

□ **三　重**
〒514-0084 三重県津市片田町731-2 片田工業団地内
TEL. 059-253-8218 / FAX. 059-237-4040

□ **大　阪**
〒550-0013 大阪市西区新町1丁目4-24（大阪四ツ橋新町ビル）
TEL. 06-6538-1012 / FAX. 06-6538-7434（オフィス家具）
TEL. 06-6538-1060 / FAX. 06-6538-1061（医療・建材・福祉施設）

□ **山　口**
〒753-0074 山口市中央5丁目15-20（オデオンK）
TEL. 083-928-6115 / FAX. 083-928-6108

□ **福　岡**
〒810-0012 福岡市中央区白金1丁目2-21（福岡渡辺通第一ビル）
TEL. 092-523-1440 / FAX. 092-523-1442

●くろがねホームページ　https://www.kurogane-kks.co.jp/

KUROGANE

株式会社くろがね工作所　発行日'21.06.30

KUROGANE建材製品総合カタログ Vol.4

KUROGANE
建材製品総合カタログ
Vol.4

人の「癒やし・快適」空間を“心”を込めてお届けします

KUROGANE

“人心地（ひとごこち）”

を大切に想い、癒やしと快適さをカタチにしていきます。

医療技術や治療の高度な進歩、超高齢化社会に対する安心・安全な配慮など
医療福祉の現場では更に快適で便利な環境づくりが進んでいます。
その中で、働きやすい環境や心地よい空間、作業効率を良くする設計など
人とモノの流れを大切に考えカタチにしていくことは必要不可欠となっています。
くろがねの医療建材は、「人と環境」に対してのアメニティ空間を創造し、
医療施設の様々なニーズに「癒やしと快適さ」「安心・効率」を通して
“心”を込めた医療環境をお届けして参ります。

吊り下げ式引き戸
アキュドアユニット
05 page

優れた耐久性と安全性を誇る、くろがね吊り下げ式引き戸「アキュドアユニット」は、豊富なバリエーションを取り揃え、施設内の様々な場所に応じて最適なタイプをお選びいただけます。

メディカルコンソール
メディウォードユニット
89 page

病室空間は不安を和らげ、安心して過ごせる空間でなくてはならないと考えます。
より快適な病室環境づくりに最適なメディカルコンソールユニットを提案します。

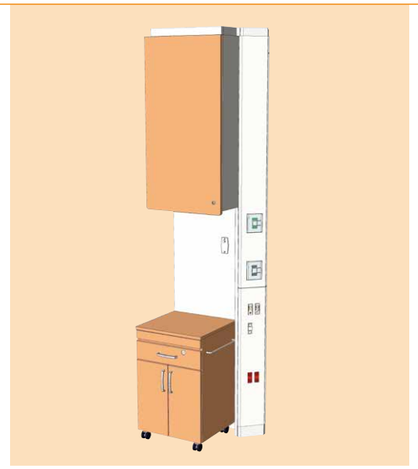

その他の製品
107 page

医療施設環境を、より快適な空間とするための様々な製品を取り揃え、環境改善のご提案をします。

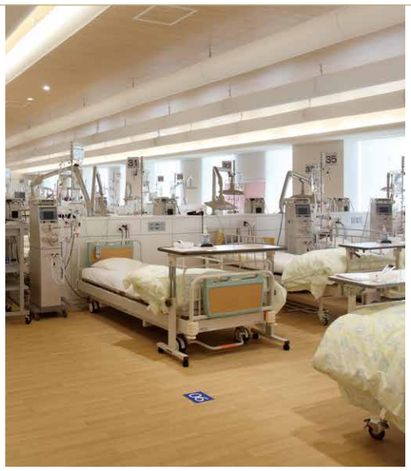

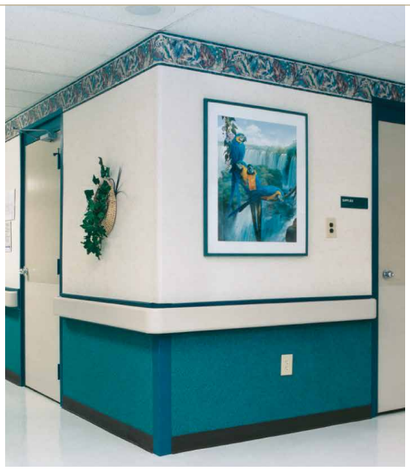

ひとに地球に、
エコなドアユニット。

環境にやさしい素材を使う、それだけがエコではない。
ずっと永く、快適で、安心して使えること、
必要以上に資源を使わない工夫が大切だと考えます。
アキュドアユニットは「いつまでも安心のクオリティ」をコンセプトに
吊り下げ式扉を通じて、快適な住環境の未来を創造します。

エコな引き戸が未来を創る

耐久力 ＝ 環境力

安心で快適な環境づくりをサポートする

アキュドアユニット

病室

●病室／Sタイプ

●病室／BKタイプ・設備型子扉付

●病室／BKタイプ・リニアサポート・子扉付

●病室内トイレ／BWLHタイプ

診察・処理室

●診察室／BKタイプ

●検査室／BWAタイプ

●CT室／放射線防御タイプ

●処置室／BNRタイプ

会議室・その他

●会議室／Eタイプ・リニアサポート（ガラス間仕切り取り付け例）

●調理室／ステンレスタイプ

●電話ボックス／FDPタイプ

「安心・快適」5つのポイント

「安全」、「静か」、「優しい」機能が充実した
ひとが感じる心地さを追求しました。

POINT 1 ソフトな戸当りゴムが万一の衝撃を緩和します。

戸先下ガード
BR·BNR·BWA タイプ

BWAタイプは後扉下部にも、ガードが付いています。

POINT 2 開ける動作だけの自閉機能つき。

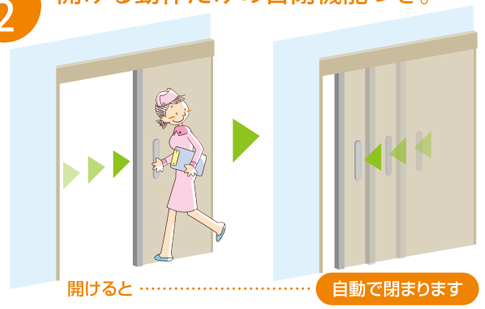

POINT 3 戸当り時の衝撃力を吸収するブレーキ装置つき。

ブレーキ装置が音を吸収するのでおやすみの妨げになりません。

POINT 4 床にレールがなく通過がスムーズなバリアフリー対応です。

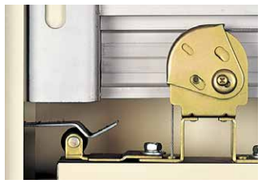

全開時ストッパー
扉を全開にした際に自閉ロック。

POINT 5 お年寄りやお子様でも開閉しやすい大型のハンドルを採用しました。

床面からの高さが
700～1100m/m
幼児から成人、車椅子の方まで操作しやすい高さに設定。

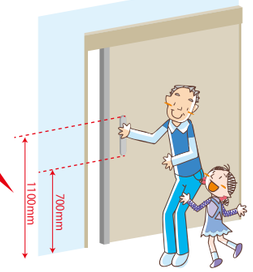

握りやすい大型ハンドル

アキュドアのシックハウス対策について

■規制対象材料の規制化学物質の含有状況と対策）

材料名		材料品番	規制対象化学物質		確認資料・対策
			ホルムアルデヒド	クロルピリホス	
接着剤	戸袋用	ボンド変成シリコンコーク Q	含有無し	含有無し	MSDS F☆☆☆☆
	扉圧着用	UK8103HMB-12（主材）UK55440（硬化材）	含有無し	含有無し	MSDS

※MSDS（製品安全データシート）は別途用意しています。
※塗料は工場焼付塗装のため規制対象外となります。
以上の通り、アキュドアユニットは建築シックハウス対策について、問題はありません。

300万回耐久テストで実証された驚きの高耐久性

アキュドアユニットは高精度ボールベアリング機構

アキュドアは、上部機構に米国アキュライド社と提携したアキュライドレールを採用。アキュライドレールは、耐久性に優れた高精度スライドレールです。
アウターメンバーの間にはさんだリテーナーに1/1000 の誤差に抑えられた高精度ボールベアリングが正確に直線になるように組み込まれており、いつも安定した軽いスライディングが得られます。

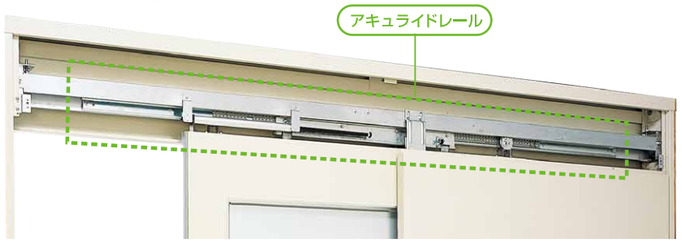

アキュドアユニットに搭載の
アキュライドレールは
50年保証
通常の開閉動作によりアキュライドレールに不具合が生じた場合のみ保証の対象といたします。

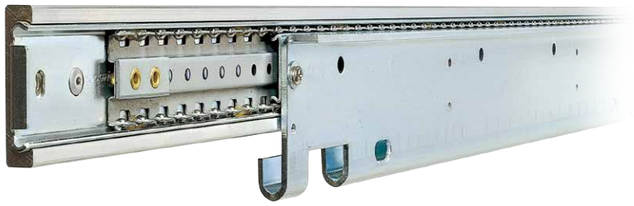

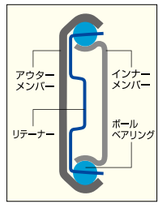

50 年保証の詳細につきましては、右記くろがねホームページにてご確認ください。 https://www.kurogane-kks.co.jp/products/accudoor/accudoor_50y_warranty.html

※ご使用の環境によりアキュライドレールの動作に影響を与える場合がありますのでより長く、安心してご使用いただくために、定期的な点検をお薦めいたします。

米国アキュライド社発！アキュライドレール。

アメリカ合衆国カリフオルニア州のアキュライド社のアキュライドスライドレールは、職人技とも言える精密な金型を使い、プレス成型による形状を持つボールベアリング式の精密スライドです。現在では、アメリカ、日本を中心に国際ネットワークメーカーとして、優れた商品を世界中に提供している。

このピクトのある機種はアキュライドレールを標準で搭載しています。

戸車レールとアキュライドレールの違い

戸車の場合

戸車レールの場合、通常は2個の戸車で扉を支えるため、1個の戸車に大きな負荷がかかります。

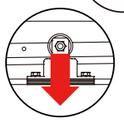

アキュライドレールの場合

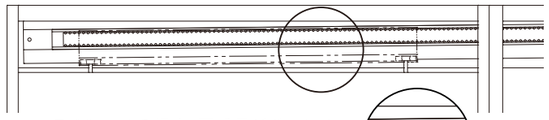

アキュライドレールの場合、扉重量がボールベアリングにより分散されるため、軽くスムーズに開閉できると同時に高耐久性を生み出しています。

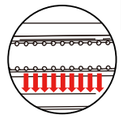

耐久テストで実証された性能

このテストは、病院用ドアとしてのアキュドアの信頼性・耐久性を証明するために実施しました。総合病院での実地調査から、50年間（病院建物の税法上の償却最長期間昭和57年 8 月当時）におよぶ使用回数を 300 万回と設定してテストを行い、アキュドアの信頼性・耐久性を見事に実証しました。現在も耐久性能を常に維持し品質の安定した製品を送りだすため、300万回の開閉テストを繰り返し実施しています。

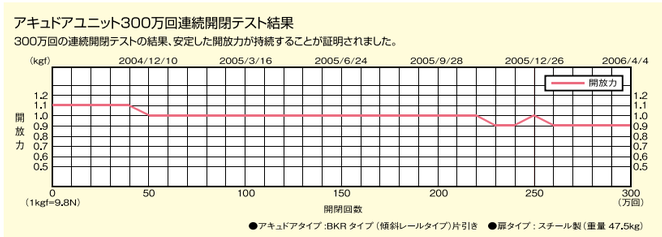

アキュドアユニット INDEX

P.13 BFL 壁収納型

P.15 BNR

P.17 BK·BR

P.21 BWA

P.23 BWL 身障者トイレ用

コーナー部二面に扉を配置することにより大きな開口を確保できる新モデル

P.27 EFL 外付け型 廃番

P.29 E

P.31 S 戸袋型

P.33 SWA NEW

P.36 ダブル

P.37 PD パーティション型 廃番

P.39 60·80P 廃番

P.41 FDP 折れ戸型 分散型トイレ用 身障者トイレ用

P.43 子扉つき 子扉型

P.46 設備子扉つき

P.49 遮音 特定仕様 相談室 診察室

P.50 SAT クリーンルーム用

P.51 IBK85

P.53 特定防火・防火設備タイプ

P.59 放射線防御 放射線関係諸室用

P.61 ステンレス 手術室用 中央材料室用

P.63 HD 開き戸 HDタイプ

P.65 リニアサポートシリーズ

●カタログ掲載マークについて

機能マーク

- 手動 手動開閉
- 傾斜レール 傾斜レール
- 単独自閉 単独自閉
- 自動 自動開閉
- 無し 自閉なし
- 戸先下ガード 戸先下ガード
- リニアサポート リニアサポート
- 連動自閉 連動自閉

関連製品マーク

- 関連製品 関連製品の掲載ページを表記しています。

対応機種マーク

- BFL BFLタイプ
- BWA BWAタイプ
- SWA SWAタイプ
- 設備子扉 設備子扉つきタイプ
- ステンレス ステンレスタイプ
- BNR BNRタイプ
- BKR BKRタイプ
- S Sタイプ
- 特定防火設備 特定防火設備タイプ
- BK BKタイプ
- EFL EFLタイプ
- ダブル ダブルタイプ
- 防火設備 防火設備タイプ
- BR BRタイプ
- E Eタイプ
- 子扉 子扉タイプ
- 放射線防御 放射線防御タイプ

対応オプションマーク

- ロック装置 ロック装置
- トイレ用表示錠 トイレ用表示錠
- 戸尻ゴム 戸尻ゴム
- オートストッパー オートストッパー
- マグライト装置 マグライト装置
- 戸袋部点検口 戸袋部点検口
- 全開時ストッパー 全開時ストッパー
- プロテクトラバー プロテクトラバー
- 非常解除型全開時ストッパー 非常解除型全開時ストッパー
- 戸当りゴム(側枠用) 側枠用戸当りゴム

※オプションの対応詳細については、P83·84を参照ください。

壁収納型

BFLタイプ【扉・欄間同面仕様】

一般病室用　一般諸室用

欄間部と扉の厚みを同面とした意匠性に優れたアキュドアユニット

特長

欄間部の厚みを扉と同面にすることにより、天井から床までの凹凸をなくし、大きな一枚ものの扉のようにみえる、すっきりとした外観を実現しました。

AC 手動 無し

ロック装置　全開時ストッパー　トイレ用表示錠　戸袋部点検口

関連製品 EFL P27

欄間パネルと扉が同面なので、天井から床までの一枚ものの大きな扉のような外観イメージになります。

●従来タイプ

●BFLタイプ

欄間パネルの飛び出しがなく、すっきりとした外観になります。

BFLタイプ〈片引き〉

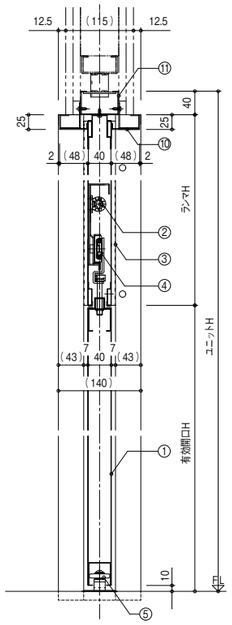

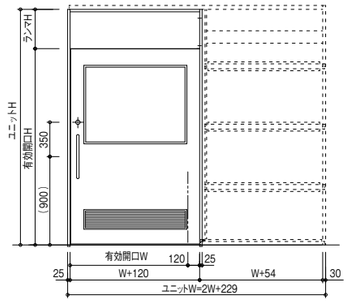

■仕様表

- 自閉装置（ゼンマイ式）及びブレーキ装置は、標準装備とする。
- 有効開口幅をW（800≦W≦1250）とする。
- 有効開口高さをH（1800≦H≦2200）とする。
- ユニットH=2700以下とする。
- ランマH=300以上（上枠寸法を含む）とする。
- 枠見込み=130以上とする。

	部材名	材質・板厚等
①	ドアパネル	表面材（SPCC又はSGCC t=0.6）、芯材（ペーパーコア）
②	レール取付材	SGCC又はSGHC t=1.6
③	ランマパネル	SPCC又はSGCC t=0.8
④	レール	アキュライドレール（ボールベアリング式）
⑤	ガイドローラー	樹脂製（φ35）
⑥	戸当りゴム	塩ビ系樹脂押出し材
⑦	ボード下地材	SGCC又はSGHC t=1.6
⑧	出入口枠	SGCC又はSGHC t=1.6
⑨	側枠	SGCC又はSGHC t=1.6
⑩	上枠	SGCC又はSGHC t=1.6
⑪	上補強	SGCC又はSGHC t=1.6

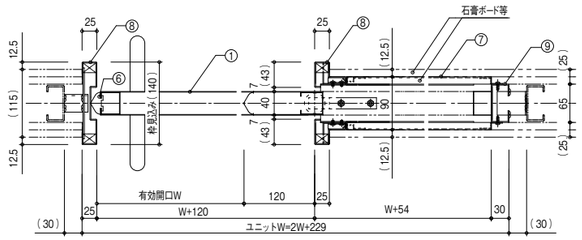

壁収納型

BNRタイプ【両面枠見付仕様】

一般病室用

両面ともほぼ同じデザインですっきりした外観を実現

特長

従来の吊り下げ式引き戸特有のメンテナンスパネルを無くし、部屋内側、通路側のどちらから見てもほぼ同じ、すっきりとした外観を実現しました。
さらに、高耐久性・長期安心保証のアキュライドレールを標準装備したハイクオリティーでありながらリーズナブルなモデルです。

AC 手動 傾斜レール 戸先下ガード
ロック装置 オートストッパー 全開時ストッパー トイレ用表示錠 戸袋部点検口

関連製品 子扉 P43 設備子扉 P47

特長1 スッキリと洗練された外観

従来のメンテ側にあった大きなメンテナンスパネルを無くすことにより、壁面の意匠性が大きく改善されます。

特長2 メンテナンスは下からラクラク

メンテ側上枠カバー下面の両端にあるビスを2本はずすだけでカバーが取り外せ、レール部のメンテナンスをすることができます。

※子扉付仕様の場合、子扉の開き勝手により取り外し用ビスの種類が異なります。
詳細はP43を参照下さい。

※上枠カバー取り外し状態

BNRタイプ〈片引き〉

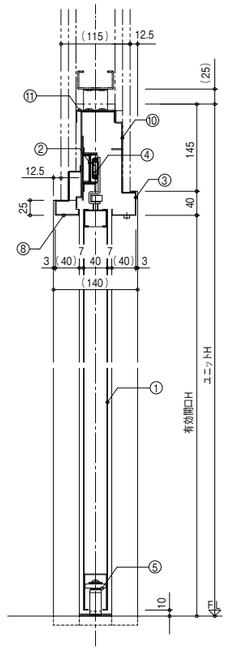

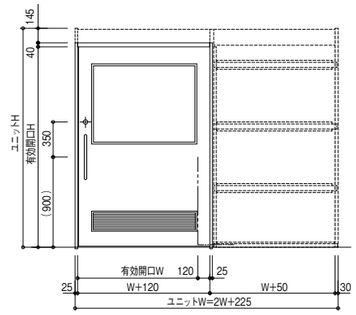

■仕様表

・自閉装置(レール傾斜式)及びブレーキ装置は、標準装備とする。
・有効開口幅をW(600≦W≦1350)とする。
・有効開口高さをH(1900≦H≦2115)とする。
・枠見込みは130～180とする。

	部材名	材質・板厚等
①	ドアパネル	表面材(SPCC又はSGCC t=0.6)、芯材(ペーパーコア)
②	レール取付材	SGCC又はSGHC t=1.6
③	上枠カバー	SPCC又はSGCC t=0.6
④	レール	アキュライドレール(ボールベアリング式)
⑤	ガイドローラー	樹脂製(φ35)
⑥	戸当りゴム	塩ビ系樹脂押出し材
⑦	ボード下地材	SGCC又はSGHC t=1.6
⑧	出入口枠	SGCC又はSGHC t=1.6
⑨	側枠	SGCC又はSGHC t=1.6
⑩	上枠	SGCC又はSGHC t=1.6
⑪	上補強	SGCC又はSGHC t=1.6

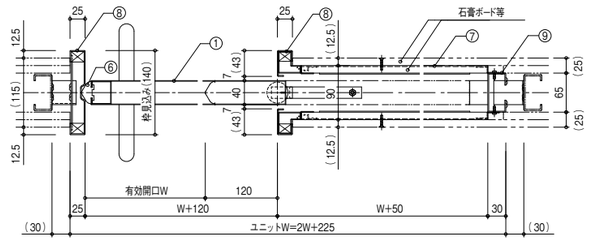

BNRタイプ〈両引き〉

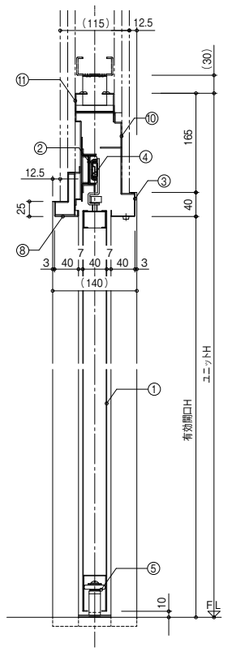

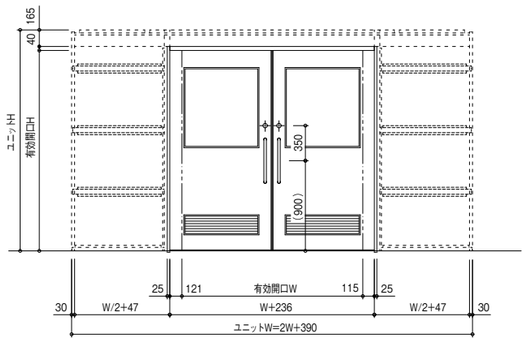

■仕様表

・自閉装置(レール傾斜式)及びブレーキ装置は、標準装備とする。
・自閉方式:単独自閉
・有効開口幅をW(1204≦W≦2404)とする。
・有効開口高さをH(1900≦H≦2115)とする。
・枠見込みは130～180とする。

	部材名	材質・板厚等
①	ドアパネル	表面材(SPCC又はSGCC t=0.6)、芯材(ペーパーコア)
②	レール取付材	SGCC又はSGHC t=1.6
③	上枠カバー	SPCC又はSGCC t=0.6
④	レール	アキュライドレール(ボールベアリング式)
⑤	ガイドローラー	樹脂製(φ35)
⑥	戸当りゴム	塩ビ系樹脂押出し材
⑦	ボード下地材	SGCC又はSGHC t=1.6
⑧	出入口枠	SGCC又はSGHC t=1.6
⑨	側枠	SGCC又はSGHC t=1.6
⑩	上枠	SGCC又はSGHC t=1.6
⑪	上補強	SGCC又はSGHC t=1.6

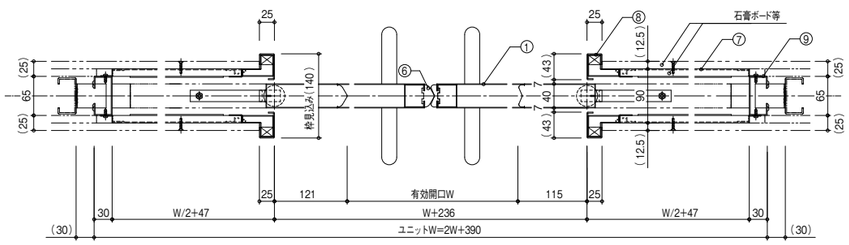

壁収納型

BK・BRタイプ【一般仕様】

一般病室用　一般諸室用

扉引き込み部をLGS壁内に納めたすっきりタイプ

特長

BKタイプ

●扉引き込みを壁内に収納した最も一般的な壁収納型タイプです。

BRタイプ

●傾斜レール方式を採用した壁収納型タイプです。

●自閉装置を使用せずに重力作用のみで閉まる構造です。

AC　手動　自動　リニアサポート　傾斜レール　無し　戸先下ガード　連動自閉

ロック装置　オートストッパー　全開時ストッパー　終点開時型全開時ストッパー　トイレ用表示錠　戸袋部点検口

※自動、リニアサポートはBKタイプのみ対応しています。
※子扉、設備子扉、放射線防御の各タイプはBKタイプのみ対応しています。
※傾斜レールはBRタイプのみ対応しています。（BKタイプはウエイト式自閉となります）。
※自閉無し、連動自閉はBKタイプのみ対応しています。
※戸先下ガードはBRタイプのみ対応となります。

関連製品　子扉 P44　設備子扉 P48　放射線 P59

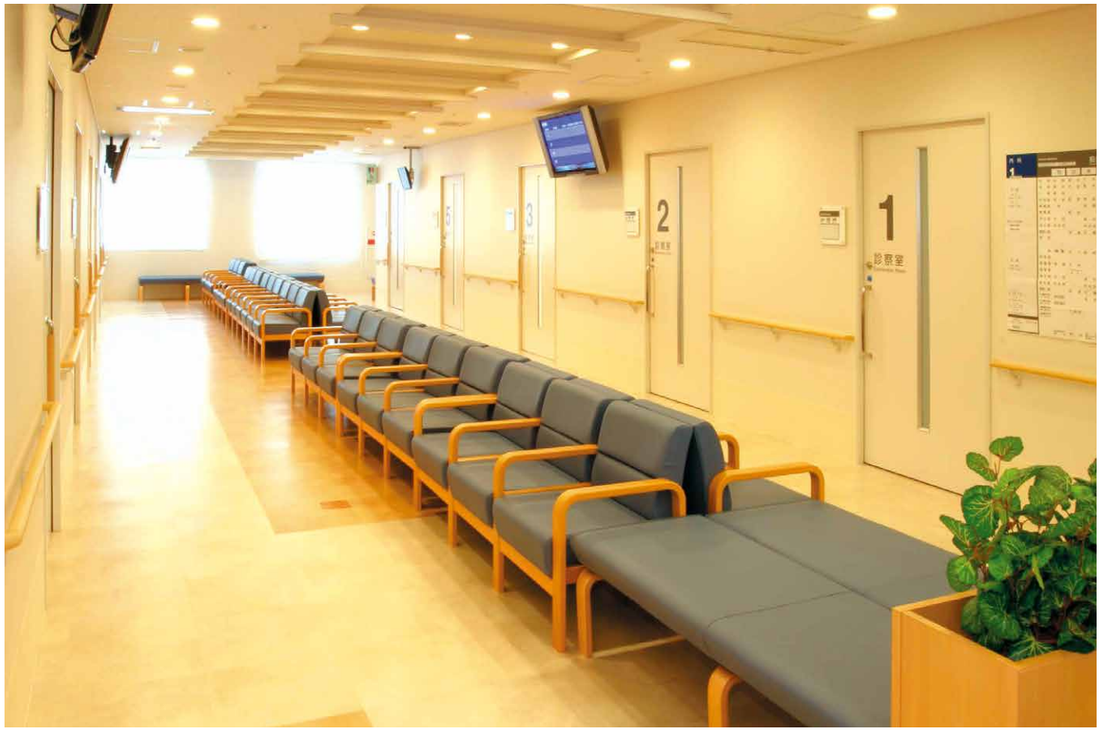

BKタイプ〈片引き〉

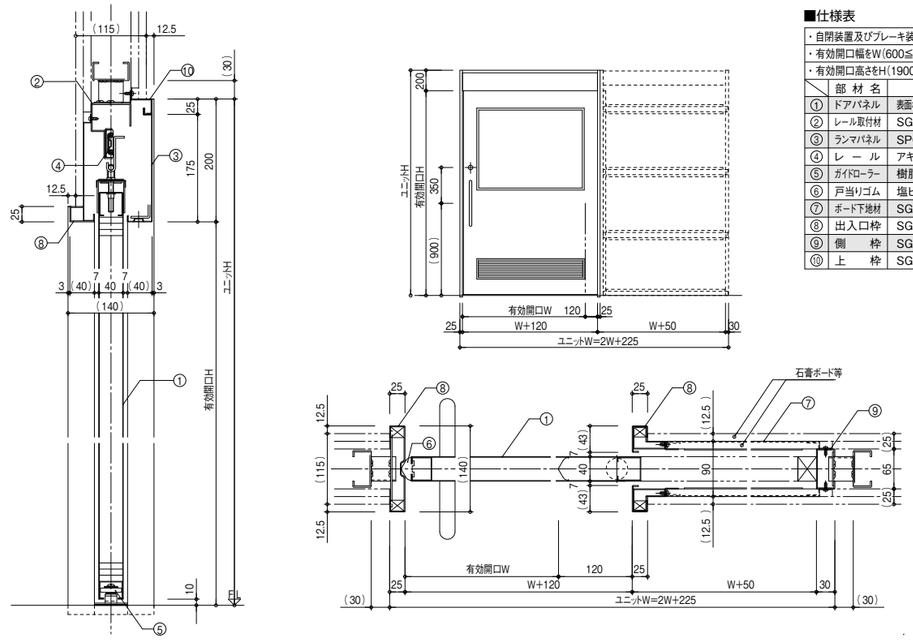

■仕様表

・自閉装置及びブレーキ装置は、標準装備とする。
・有効開口幅をW（600≦W≦1350）とする。
・有効開口高さをH（1900≦H≦2200）とする。

	部材名	材質・板厚等
①	ドアパネル	表面材（SPCC又はSGCC t=0.6）、芯材（ペーパーコア）
②	レール取付材	SGCC又はSGHC t=2.0
③	ランマパネル	SPCC又はSGCC t=0.6
④	レール	アキュライドレール（ボールベアリング式）
⑤	ガイドローラー	樹脂製（φ35）
⑥	戸当りゴム	塩ビ系樹脂押出し材
⑦	ボード下地材	SGCC又はSGHC t=1.6
⑧	出入口枠	SGCC又はSGHC t=1.6
⑨	側枠	SGCC又はSGHC t=1.6
⑩	上枠	SGCC又はSGHC t=1.6

BKタイプ〈片引き〉（自動）

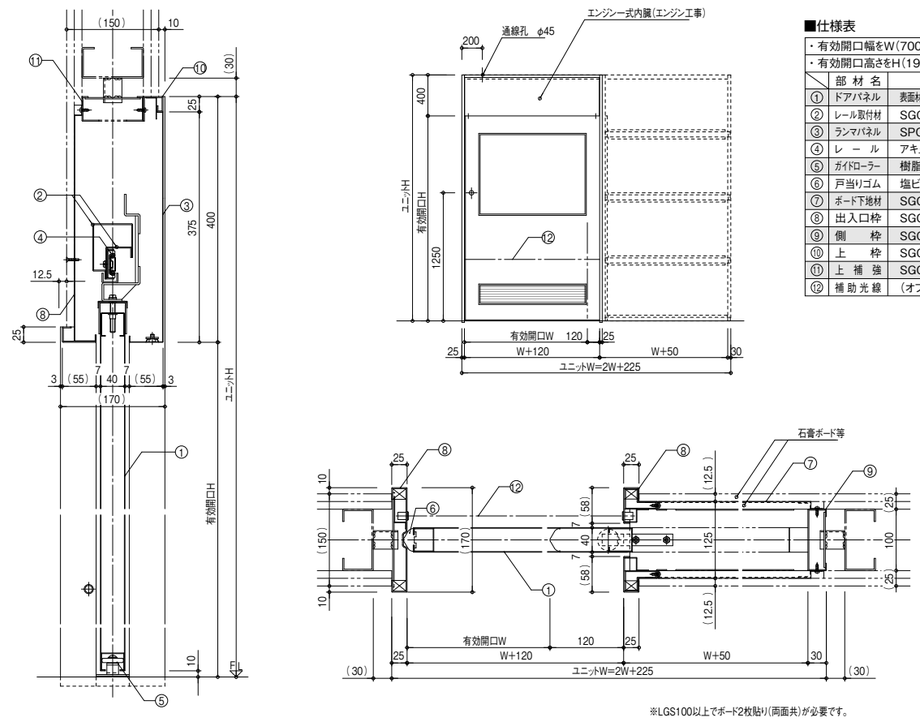

■仕様表

・有効開口幅をW（700≦W≦1350）とする。
・有効開口高さをH（1900≦H≦2200）とする。

	部材名	材質・板厚等
①	ドアパネル	表面材（SPCC又はSGCC t=0.6）、芯材（ペーパーコア）
②	レール取付材	SGCC又はSGHC t=1.6
③	ランマパネル	SPCC又はSGCC t=0.6
④	レール	アキュライドレール（ボールベアリング式）
⑤	ガイドローラー	樹脂製（φ35）
⑥	戸当りゴム	塩ビ系樹脂押出し材
⑦	ボード下地材	SGCC又はSGHC t=1.6
⑧	出入口枠	SGCC又はSGHC t=1.6
⑨	側枠	SGCC又はSGHC t=1.6
⑩	上枠	SGCC又はSGHC t=1.6
⑪	上補強	SGCC又はSGHC t=1.6
⑫	補助光線	（オプション）

※LGS100以上でボード2枚貼り（両面共）が必要です。

BKタイプ〈両引き〉

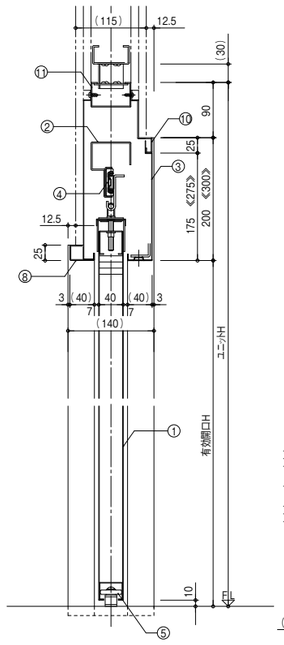
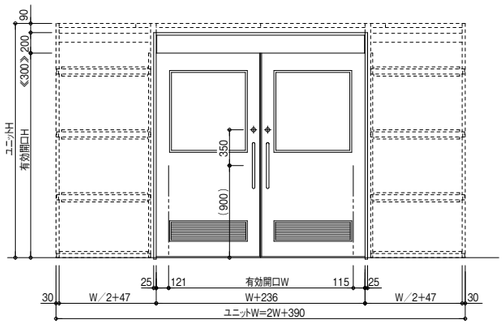
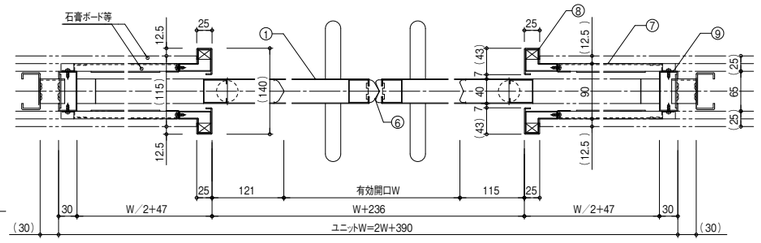

■仕様表

・自閉装置及びブレーキ装置は、標準装備とする。(左右単独自閉)		
・有効開口幅をW(1204≦W≦2404)とする。		
・有効開口高さをH(1900≦H≦2200)とする。		
	部材名	材質・板厚等
①	ドアパネル	表面材(SPCC又はSGCC t=0.6)、芯材(ペーパーコア)
②	レール取付材	SGCC又はSGHC t=2.0
③	ランマパネル	SPCC又はSGCC t=0.6
④	レール	アキュライドレール(ボールベアリング式)
⑤	ガイドローラー	樹脂製(φ35)
⑥	戸当りゴム	塩ビ系樹脂押出し材
⑦	ボード下地材	SGCC又はSGHC t=1.6
⑧	出入口枠	SGCC又はSGHC t=1.6
⑨	側枠	SGCC又はSGHC t=1.6
⑩	上枠	SGCC又はSGHC t=1.6
⑪	上補強	SGCC又はSGHC t=1.6

※《 》内寸法は、連動自閉の場合の寸法です。

BKタイプ〈両引き〉(自動)

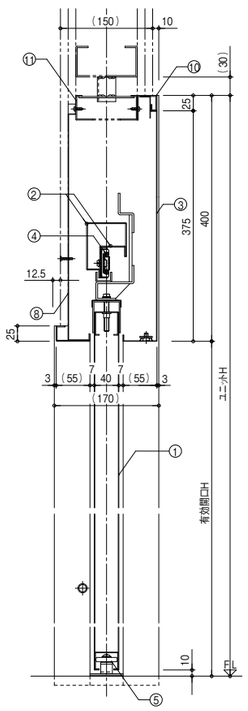
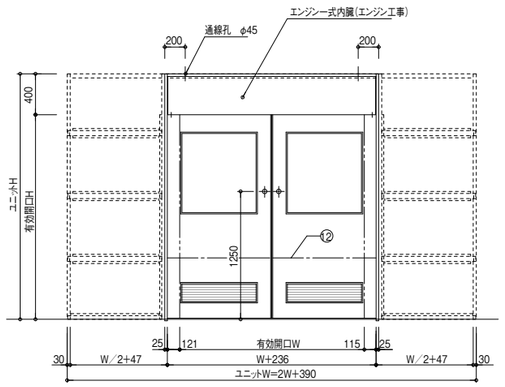
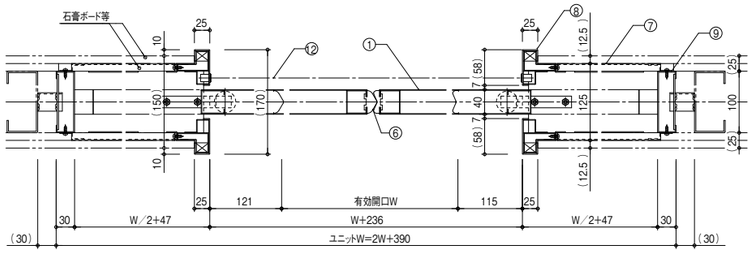

■仕様表

・有効開口幅をW(1404≦W≦2404)とする。		
・有効開口高さをH(1900≦H≦2200)とする。		
	部材名	材質・板厚等
①	ドアパネル	表面材(SPCC又はSGCC t=0.6)、芯材(ペーパーコア)
②	レール取付材	SGCC又はSGHC t=1.6
③	ランマパネル	SPCC又はSGCC t=0.6
④	レール	アキュライドレール(ボールベアリング式)
⑤	ガイドローラー	樹脂製(φ35)
⑥	戸当りゴム	塩ビ系樹脂押出し材
⑦	ボード下地材	SGCC又はSGHC t=1.6
⑧	出入口枠	SGCC又はSGHC t=1.6
⑨	側枠	SGCC又はSGHC t=1.6
⑩	上枠	SGCC又はSGHC t=1.6
⑪	上補強	SGCC又はSGHC t=1.6
⑫	補助光線	(オプション)

BRタイプ〈片引き〉

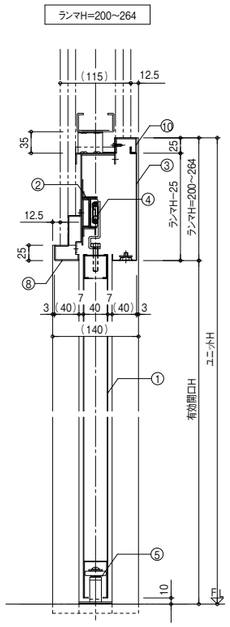
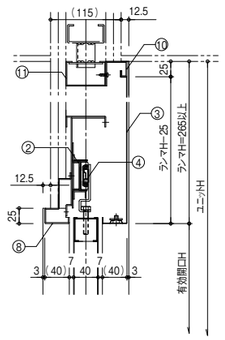
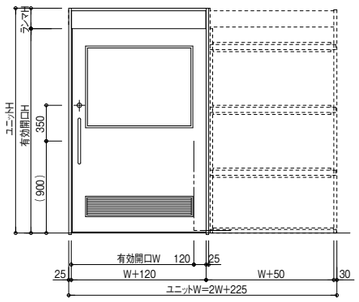
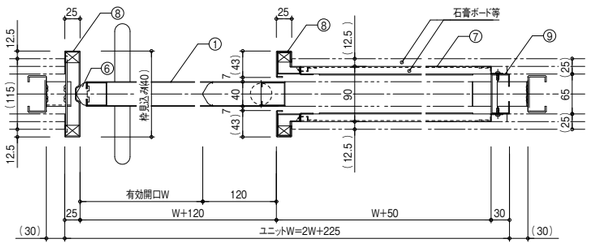

■仕様表

・自閉装置(レール傾斜式)及びブレーキ装置は、標準装備とする。		
・有効開口幅をW(600≦W≦1350)とする。		
・有効開口高さをH(1900≦H≦2115)とする。		
・枠見込みは130～180とする。		
	部材名	材質・板厚等
①	ドアパネル	表面材(SPCC又はSGCC t=0.6)、芯材(ペーパーコア)
②	レール取付材	SGCC又はSGHC t=1.6
③	ランマパネル	SPCC又はSGCC t=0.6
④	レール	アキュライドレール(ボールベアリング式)
⑤	ガイドローラー	樹脂製(φ35)
⑥	戸当りゴム	塩ビ系樹脂押出し材
⑦	ボード下地材	SGCC又はSGHC t=1.6
⑧	出入口枠	SGCC又はSGHC t=1.6
⑨	側枠	SGCC又はSGHC t=1.6
⑩	上枠	SGCC又はSGHC t=1.6
⑪	上補強	SGCC又はSGHC t=1.6

壁収納型

BWAタイプ【二連式引戸仕様】

一般病室用　一般諸室用

少ない引込みスペースでも広い開口幅が確保できます。

特長

少ない引き込みスペースでも広い開口幅が確保でき、安全性・意匠性に優れたポケット型後扉を採用した、二連式引戸。

AC　手動　傾斜レール　戸先下ガード

ロック装置　オートストッパー　全開時ストッパー　トイレ用表示錠　戸袋部点検口

関連製品

SWA	子扉	設備子扉
P33	P44	P47

※オプションの戸袋点検口は90mmスタッド仕様のみ対応可能です。
（但し、片側t12.5ボード2枚貼り以上）

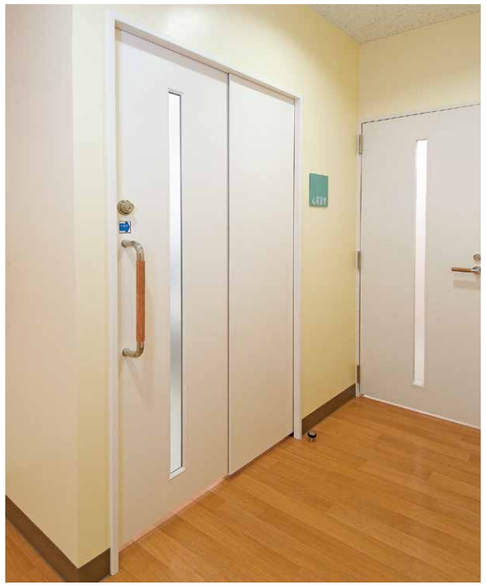

二連式引戸

前扉が収納されるポケット型後扉により、すっきりとした外観が実現

BWAタイプは後ろ扉の下部にもガードが付いています

ポケット型後扉採用の二連式引戸タイプ

前扉はポケット型の後扉内に収納されながら開いていく、倍速機構による連動方式。

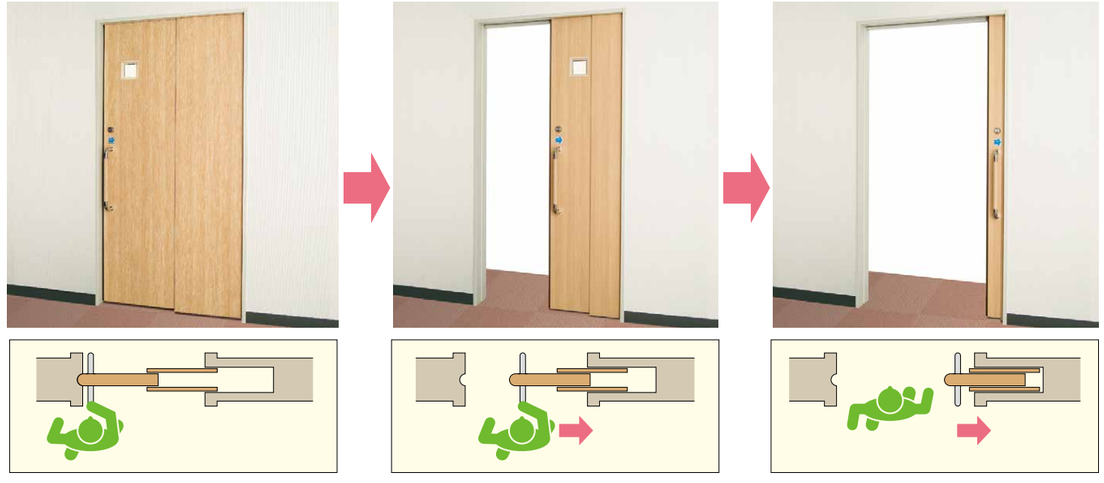

BWAタイプ（90mmスタッド仕様）

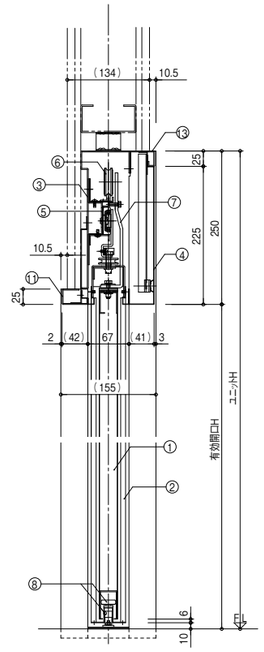

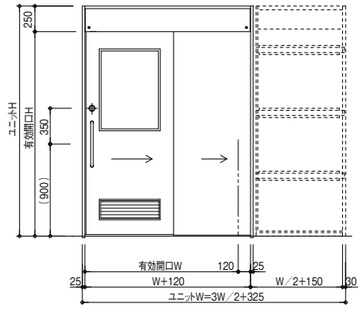

■仕様表

・自閉装置（レール傾斜式）及びブレーキ装置は、標準装備とする。
・有効開口幅をW（800≦W≦1500）とする。
・有効開口高さをH（1800≦H≦2115）とする。

	部材名	材質・板厚等
①	ドアパネル	表面材（SPCC又はSGCC t=0.6）、芯材（ペーパーコア）
②	ドアパネル（外）	表面材（SPCC又はSGCC t=0.6）、芯材（ペーパーコア）
③	レール取付材	SGCC又はSGHC t=1.6
④	ランマパネル	SPCC又はSGCC t=0.6
⑤	レール	ボールベアリング式スライドレール
⑥	戸車	樹脂製（ベアリング入り）
⑦	戸車取付座	SPHC t4.5
⑧	ガイドローラー	樹脂製
⑨	戸当りゴム	塩ビ系樹脂押出し材
⑩	ボード下地材	SGCC又はSGHC t=1.6
⑪	出入口枠	SGCC又はSGHC t=1.6
⑫	側枠	SGCC又はSGHC t=1.6
⑬	上枠	SGCC又はSGHC t=1.6

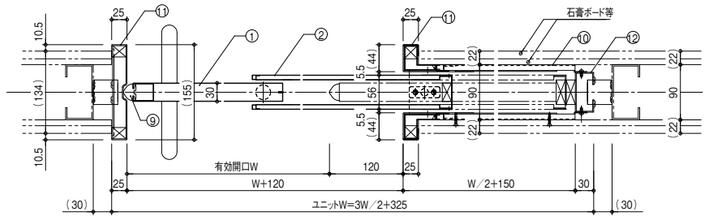

BWAタイプ〈65mmスタッド仕様〉

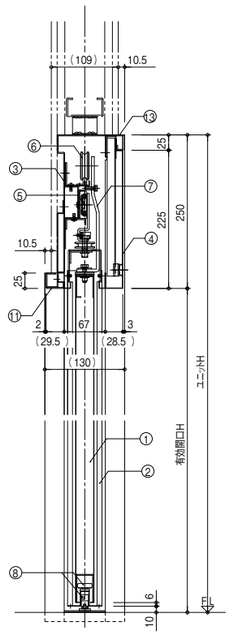

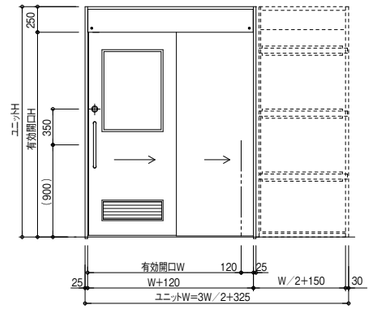

■仕様表

・自閉装置（レール傾斜式）及びブレーキ装置は、標準装備とする。
・有効開口幅をW（800≦W≦1500）とする。
・有効開口高さをH（1800≦H≦2115）とする。

	部材名	材質・板厚等
①	ドアパネル	表面材（SPCC又はSGCC t=0.6）、芯材（ペーパーコア）
②	ドアパネル（外）	表面材（SPCC又はSGCC t=0.6）、芯材（ペーパーコア）
③	レール取付材	SGCC又はSGHC t=1.6
④	ランマパネル	SPCC又はSGCC t=0.6
⑤	レール	ボールベアリング式スライドレール
⑥	戸車	樹脂製（ベアリング入り）
⑦	戸車取付座	SPHC t4.5
⑧	ガイドローラー	樹脂製
⑨	戸当りゴム	塩ビ系樹脂押出し材
⑩	ボード下地材	SGCC又はSGHC t=1.6
⑪	出入口枠	SGCC又はSGHC t=1.6
⑫	側枠	SGCC又はSGHC t=1.6
⑬	上枠	SGCC又はSGHC t=1.6

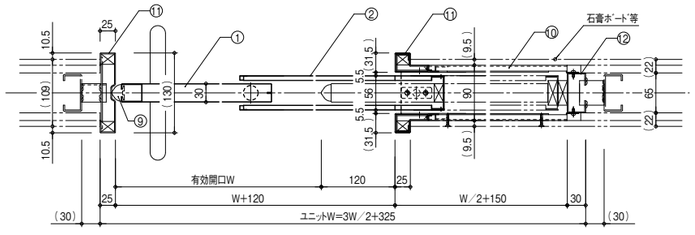

壁収納型

BWLタイプ【コーナー型二面開き仕様】

身障者トイレ用

コーナー部二面に扉を配置することにより大きな開口を確保できる新モデル

特長

コーナー部に二枚の扉を配置し、通常は一面だけの開閉で出入りし、車椅子の介助等で大きな開口が必要な場合は、二面を開閉することにより、大きな開口が確保できます。
二枚の扉の組み合わせは、引き戸+引き戸（BWLSタイプ）、又は引き戸+開き戸（BWLHタイプ）が可能です。

AC 手動 傾斜レール 戸先下ガード
ロック装置 オートストッパー 全開時ストッパー トイレ用表示錠

※オートストッパーはメイン引き戸（BWA）にのみ対応可能です。

メイン引き戸は2連式BWAタイプを採用しているので、小さな戸袋スペースで出入りに十分な開口が確保できます。

BWAタイプは後ろ扉の下部にもガードが付いています

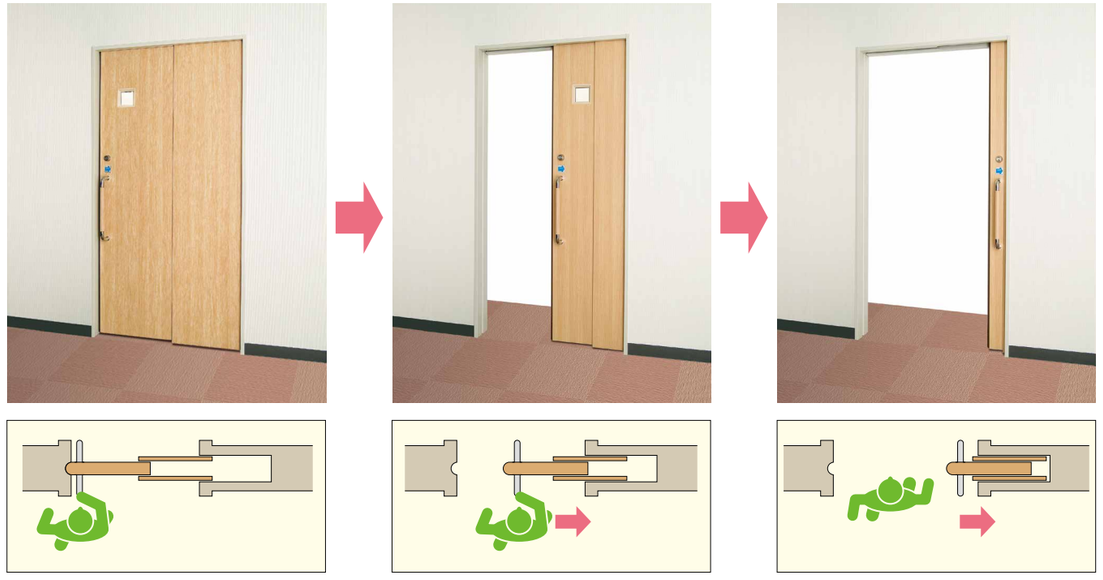

■ BWLS

■ BWLH

● 通常はメインとなる引き戸BWAタイプの開閉で出入り

●大きな開口が必要な場合はもう一面の扉も開閉

BWAタイプ（90mmスタッド仕様）

●BWLSの場合

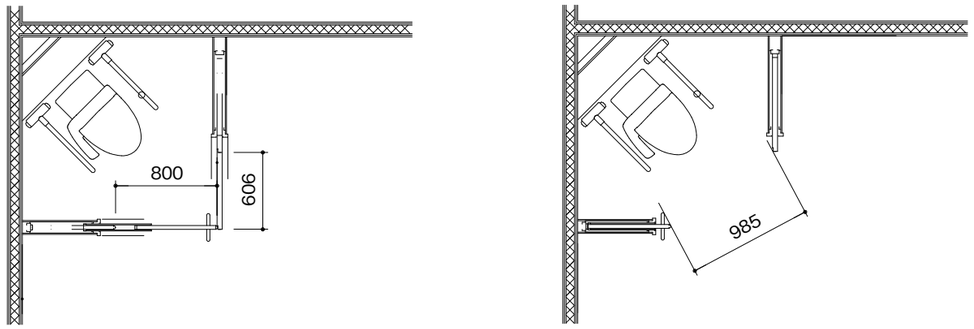

メイン引き戸有効開口：800mm、サブ引き戸有効開口：606mmの場合、二面開口時の最大有効開口は985mmとなります。

●BWLHの場合

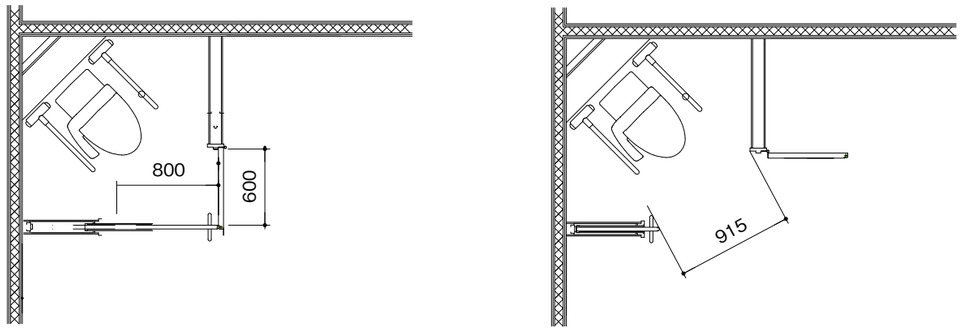

メイン引き戸有効開口：800mm、サブ開き戸有効開口：600mmの場合、二面開口時の最大有効開口は915mmとなります。

※上記寸法は製作可能最小寸法となります。

BWLSタイプ

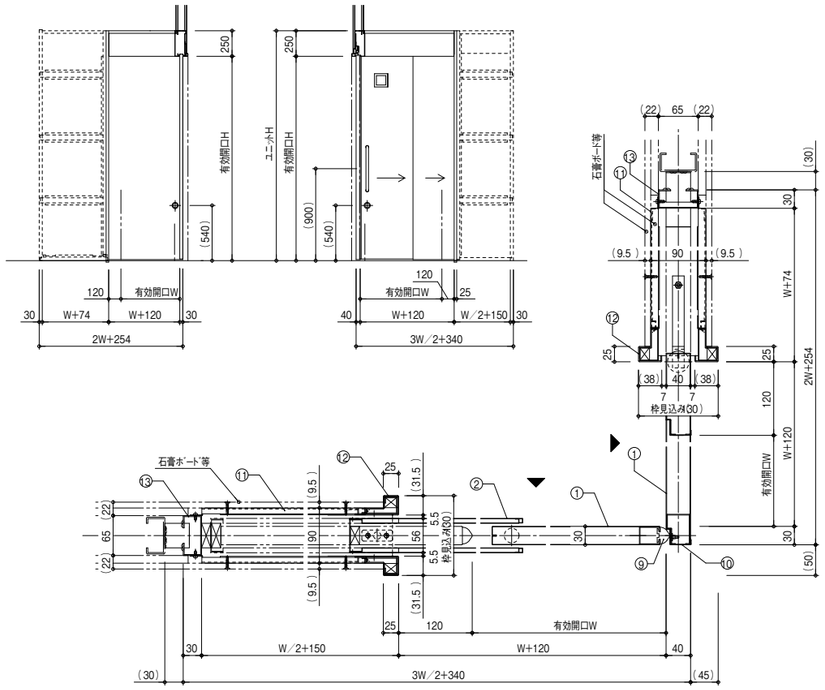

■仕様表

・自閉装置(レール傾斜式)及びブレーキ装置は、標準装備とする。
・BWA(2連引戸)側の有効開口幅をW(800≦W≦1500)とする。
・BR(引戸)側の有効開口幅をW(576≦W≦1326)とする。
・有効開口高さをH(1800≦H≦2115)とする。

	部材名	材質・板厚等
①	ドアパネル	表面材(SPCC又はSGCC t=0.6)、芯材(ペーパーコア)
②	ドアパネル(外)	表面材(SPCC又はSGCC t=0.6)、芯材(ペーパーコア)
③	レール取付材	SGCC又はSGHC t=1.6
④	ランマパネル	SPCC又はSGCC t=0.6
⑤	レール	ボールベアリング式スライドレール
⑥	戸車	樹脂製(ベアリング入り)
⑦	戸車取付座	SPHC t4.5
⑧	ガイドローラー	樹脂製
⑨	戸当りゴム	塩ビ系樹脂押出し材
⑩	ドア前カバー	SGCC t=1.0
⑪	ボード下地材	SGCC又はSGHC t=1.6
⑫	出入口枠	SGCC又はSGHC t=1.6
⑬	側枠	SGCC又はSGHC t=1.6
⑭	上枠	SGCC又はSGHC t=1.6

BWLSタイプ（縦断面）

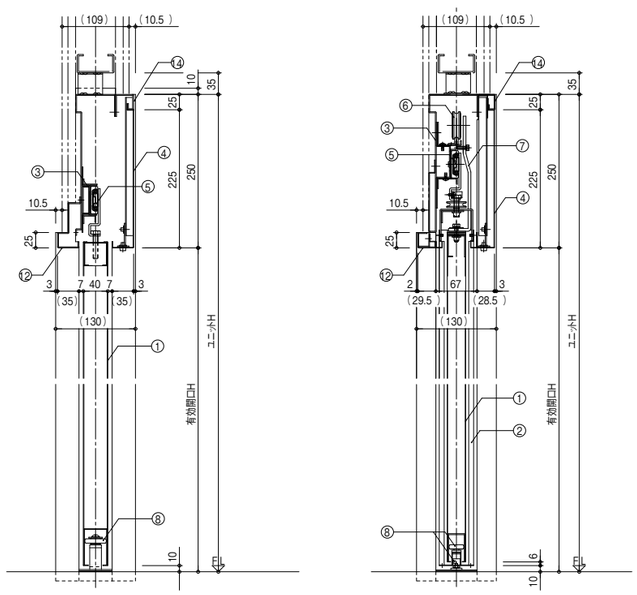

BWLHタイプ

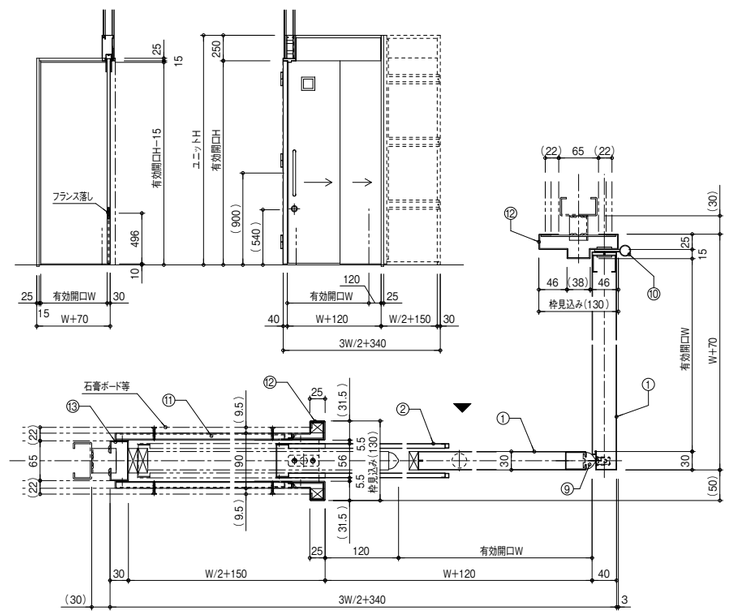

■仕様表

・BWA(2連引戸)の自閉装置(傾斜式)・ブレーキ装置は、標準装備とする。
・HD(開戸)の自閉装置は無しとする。
・BWA側の有効開口幅をW(800≦W≦1500)とする。
・HD側の有効開口幅をW(600≦W≦1000)とする。
・有効開口高さをH(1800≦H≦2115)とする。
・HDのロックはフランス落し(下側のみ)とする。

	部材名	材質・板厚等
①	ドアパネル	表面材(SPCC又はSGCC t=0.6)、芯材(ペーパーコア)
②	ドアパネル(外)	表面材(SPCC又はSGCC t=0.6)、芯材(ペーパーコア)
③	レール取付材	SGCC又はSGHC t=1.6
④	ランマパネル	SPCC又はSGCC t=0.6
⑤	レール	ボールベアリング式スライドレール
⑥	戸車	樹脂製(ベアリング入り)
⑦	戸車取付座	SPHC t4.5
⑧	ガイドローラー	樹脂製
⑨	戸当りゴム	塩ビ系樹脂押出し材
⑩	丁番	SUS製 旗丁番
⑪	ボード下地材	SGCC又はSGHC t=1.6
⑫	出入口枠	SGCC又はSGHC t=1.6
⑬	側枠	SGCC又はSGHC t=1.6
⑭	上枠	SGCC又はSGHC t=1.6

BWLHタイプ（縦断面）

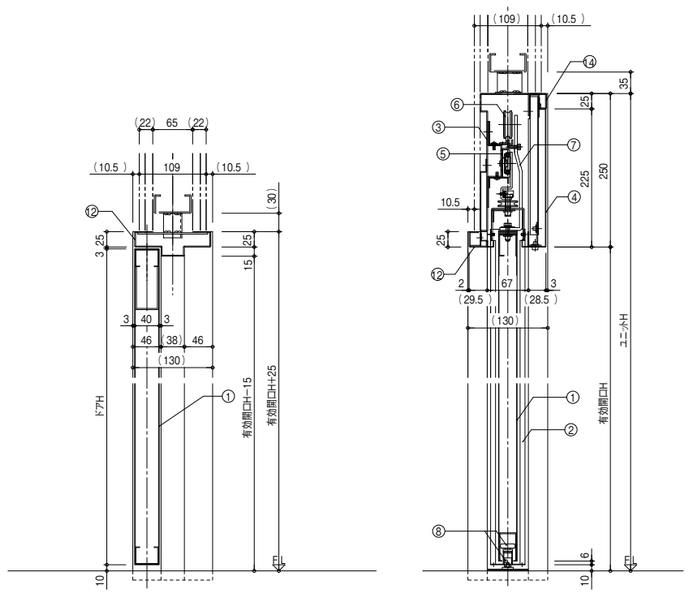

外付け型

EFLタイプ【扉・欄間同面仕様】

欄間部と扉の厚みを同面とした意匠性に優れたアキュドアユニットの外付けタイプ

特長

欄間部と扉の厚みを同面とすることにより、スッキリとした壁面意匠の空間を構築できます。
また、施工が簡単な外付けタイプのため、開き戸から引戸への改修にも最適です。

AC 手動 無し
ロック装置 全開時ストッパー トイレ用表示錠

関連製品 BFL P13

●従来タイプ

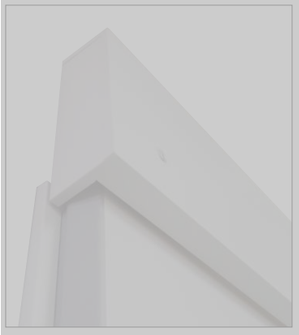

●EFLタイプ

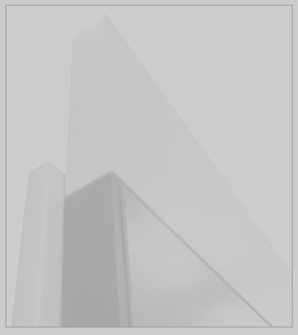

従来タイプでは壁から大きく飛び出した欄間カバーが、EFLタイプでは扉の厚みと同じため、壁面がスッキリとし、空間全体の凹凸を軽減できます。

EFLタイプ〈片引き〉

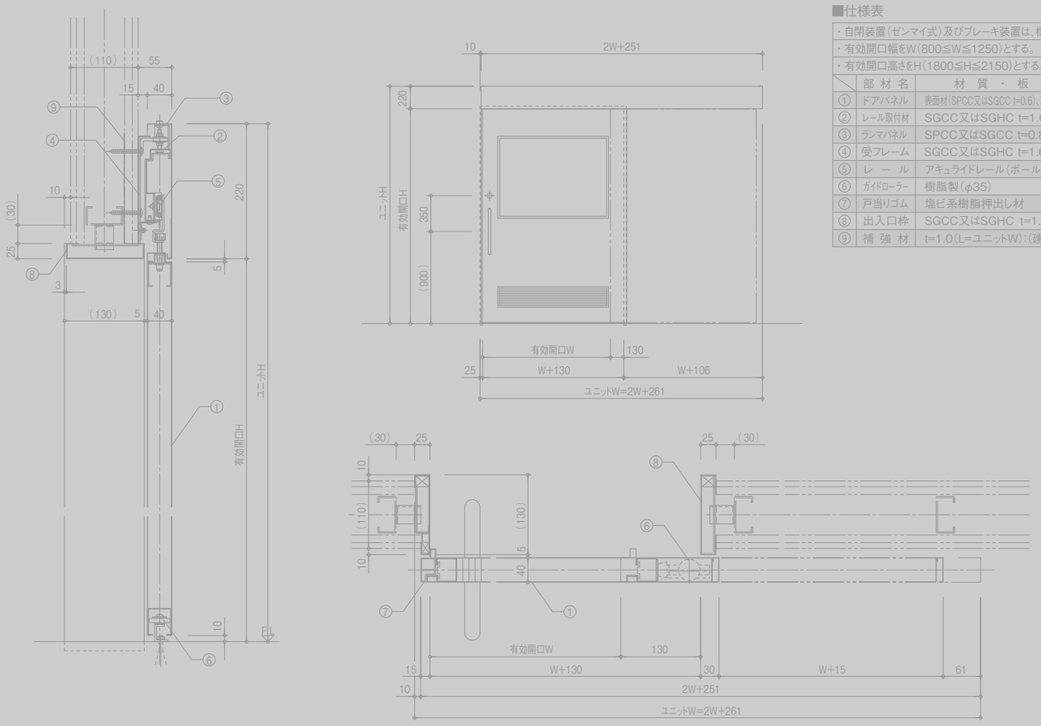

■仕様表

・自閉装置（ゼンマイ式）及びブレーキ装置は、標準装備とする。
・有効開口幅をW（800≦W≦1250）とする。
・有効開口高さをH（1800≦H≦2150）とする。

	部材名	材質・板厚等
①	ドアパネル	表面材（SPCC又はSGCC t=0.6）、芯材（ペーパーコア）
②	レール取付材	SGCC又はSGHC t=1.6
③	ランマパネル	SPCC又はSGCC t=0.8
④	受フレーム	SGCC又はSGHC t=1.6
⑤	レール	アキュライドレール（ボールベアリング式）
⑥	ガイドローラー	樹脂製（φ35）
⑦	戸当りゴム	塩ビ系樹脂押出し材
⑧	出入口枠	SGCC又はSGHC t=1.6
⑨	補強材	t=1.0（L=ユニットW）：（建築工事）

廃番

外付け型

Eタイプ【一般仕様】

一般病室用　一般諸室用

壁面外付けタイプのローコスト型アキュドアユニット

特長

●壁面外付けタイプのローコスト型アキュドアユニットです。
●自閉･ブレーキ装置、全開時ストッパー、ロック装置など引戸に必要な基本的な機能を備えています。
●スイングドアから引戸への改装も、Eタイプなら簡単。
スイングドアの出入口枠はそのままに、壁にEタイプを取り付けるだけ。

AC　手動　自動　リニアサポート　無し　連動自閉
ロック装置　オートストッパー　全開時ストッパー　トイレ用表示錠

関連製品 防火設備 P56

Eタイプ〈片引き〉

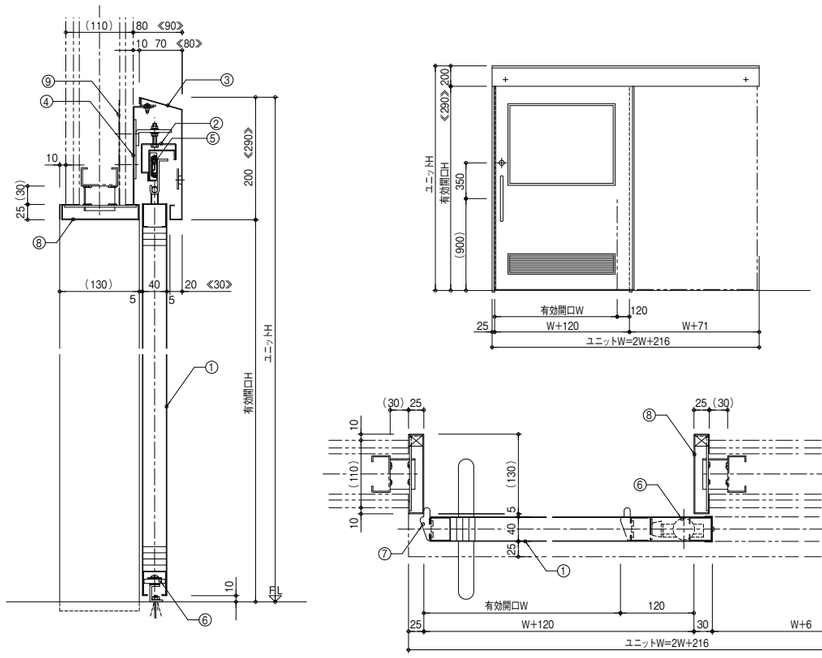

■仕様表

・自閉装置及びブレーキ装置は、標準装備とする。		
・有効開口幅をW(600≦W≦1350)とする。		
・有効開口高さをH(1900≦H≦2200)とする。		
・自動の場合は、有効開口幅を700以上とする。		
	部材名	材質・板厚等
①	ドアパネル	表面材(SPCC又はSGCC t=0.6)、芯材(ペーパーコア)
②	レール取付材	SGCC又はSGHC t=1.6
③	ランマパネル	SPCC又はSGCC t=0.6
④	受フレーム	SGCC又はSGHC t=1.6
⑤	レール	アキュライドレール(ボールベアリング式)
⑥	ガイドローラー	樹脂製(φ35)
⑦	戸当りゴム	塩ビ系樹脂押出し材
⑧	出入口枠	SGCC又はSGHC t=1.6
⑨	補強材	t1.0(L=ユニットW):(建築工事)

※《　》内寸法は、開閉方式が自動の場合の寸法です。

Eタイプ〈両引き〉

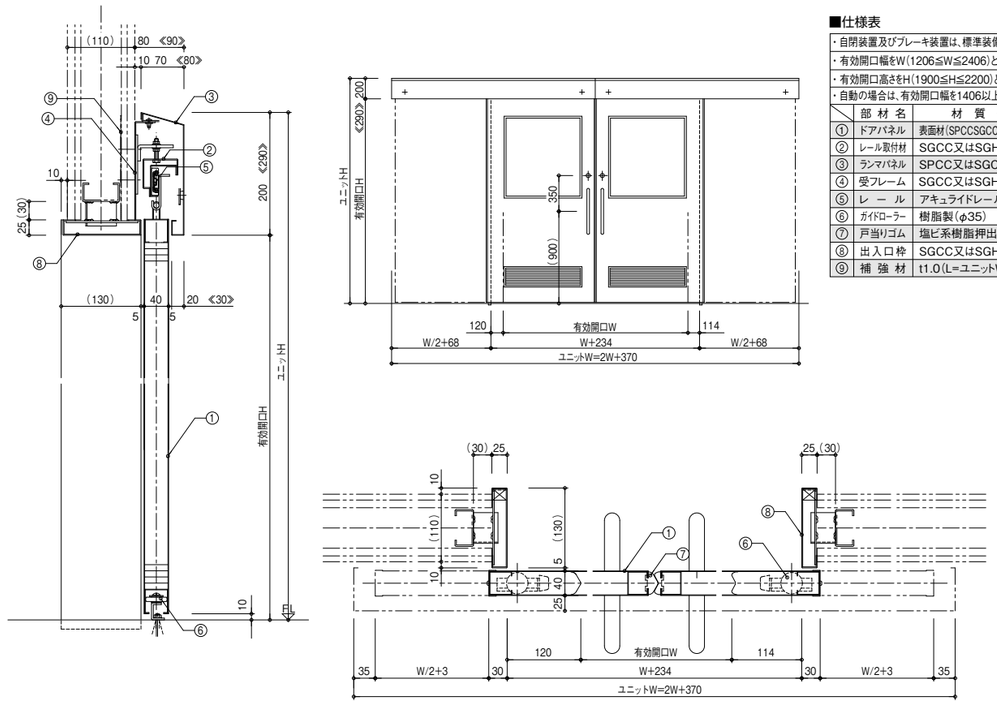

■仕様表

・自閉装置及びブレーキ装置は、標準装備とする。(左右単独自閉)		
・有効開口幅をW(1206≦W≦2406)とする。		
・有効開口高さをH(1900≦H≦2200)とする。		
・自動の場合は、有効開口幅を1406以上とする。		
	部材名	材質・板厚等
①	ドアパネル	表面材(SPCCSGCC t=0.6)、芯材(ペーパーコア)
②	レール取付材	SGCC又はSGHC t=1.6
③	ランマパネル	SPCC又はSGCC t=0.6
④	受フレーム	SGCC又はSGHC t=1.6
⑤	レール	アキュライドレール(ボールベアリング式)
⑥	ガイドローラー	樹脂製(φ35)
⑦	戸当りゴム	塩ビ系樹脂押出し材
⑧	出入口枠	SGCC又はSGHC t=1.6
⑨	補強材	t1.0(L=ユニットW):(建築工事)

※《　》内寸法は、開閉方式が自動の場合の寸法です。

戸袋型

Sタイプ【一般仕様】

一般病室用　一般諸室用

戸袋付き・扉引き込み型のアキュドアユニット

特長

●戸袋付き、扉引き込み型のタイプです。
●片引きと両引き、戸袋形式との組み合わせで、開口幅と各種の納まりパターンに対応します。

AC 手動　自動　廃番サポート　無し　連動自閉

ロック装置　オートストッパー　全開時ストッパー　条件開閉型全開時ストッパー　トイレ用表示錠

関連製品

子扉	設備子扉	特定防火	防火設備	放射線
P45	P48	P54	P57	P60

扉収まりパターン	片引き・両引き2タイプ4パターンからお選びいただきます。

片引きタイプ		両引きタイプ
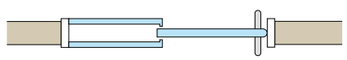	ポケット型	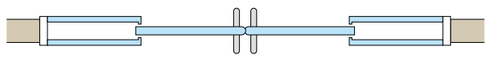
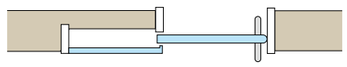	片戸袋型	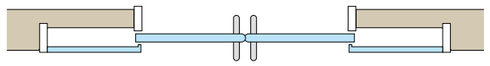
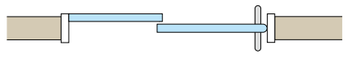	オープン型	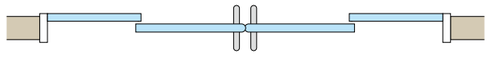
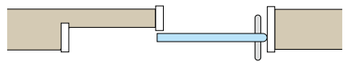	戸袋なし型	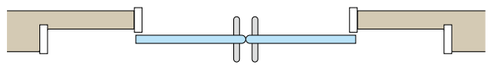

仕様
・自閉装置及びブレーキ装置は、標準装備とする。
・有効開口幅をW(600≦W≦1350)とする。

Sタイプ・片引きポケット型

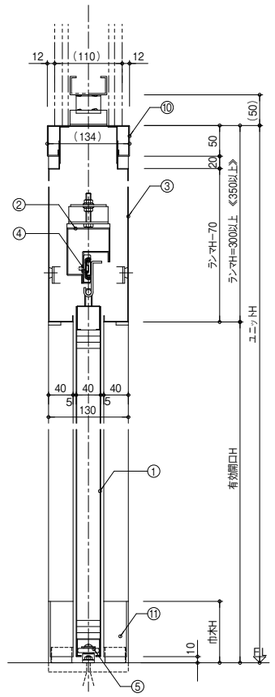

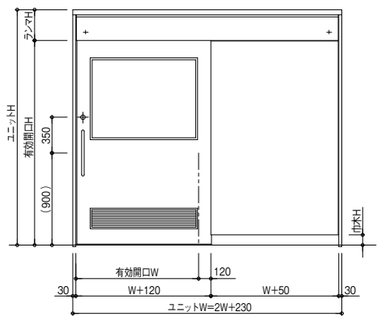

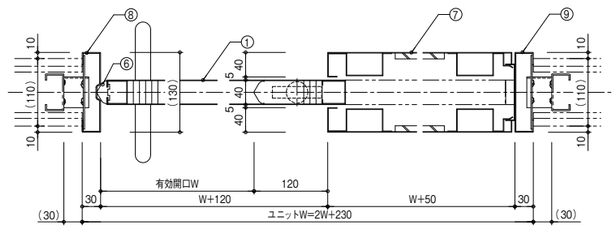

■仕様表

・自閉装置及びブレーキ装置は、標準装備とする。
・有効開口幅をW(600≦W≦1350)とする。
・有効開口高さをH(1900≦H≦2200)とする。
・巾木Hは(60、75、100)とする。

	部材名	材質・板厚等
①	ドアパネル	表面材(SPCC又はSGCC t=0.6)、芯材(ペーパーコア)
②	レール取付材	SGCC又はSGHC t=1.6
③	ランマパネル	SPCC又はSGCC t=0.6
④	レール	アキュライドレール(ボールベアリング式)
⑤	ガイドローラー	樹脂製(φ35)
⑥	戸当りゴム	塩ビ系樹脂押出し材
⑦	戸袋パネル	SPCC又はSGCC t=0.6、PBt9.5ウラ貼り
⑧	出入口側枠	SGCC又はSGHC t=1.6
⑨	戸当り側枠	SGCC又はSGHC t=1.6
⑩	上枠	SGCC又はSGHC t=1.6
⑪	巾木	SGCC t=1.0

※≪　≫内寸法は、開閉方式が自動の場合の寸法です。

Sタイプ・両引きポケット型

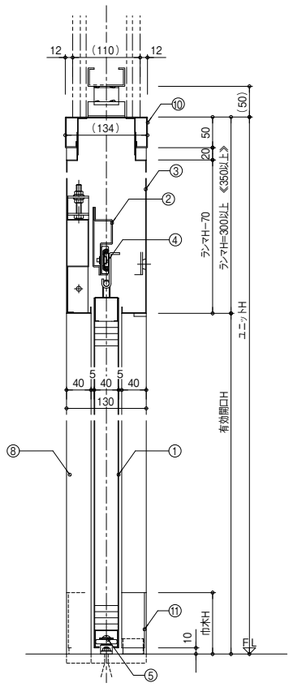

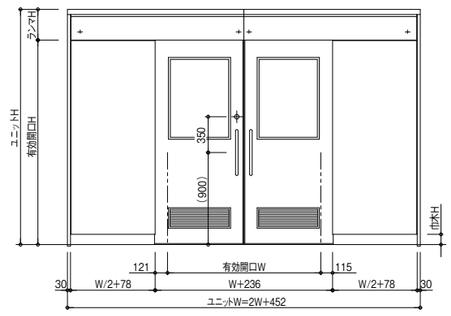

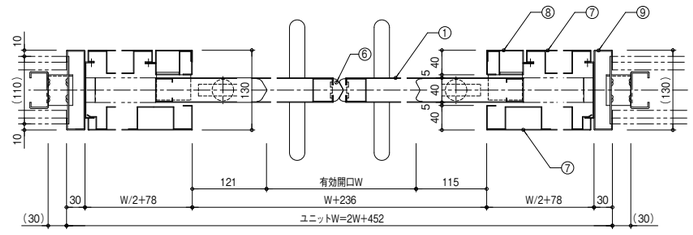

■仕様表

・自閉装置及びブレーキ装置は、標準装備とする。
・有効開口幅をW(1206≦W≦2344)とする。
・有効開口高さをH(1900≦H≦2200)とする。
・自動の場合は、有効開口幅を1444以上とする。
・巾木Hは(60、75、100)とする。

	部材名	材質・板厚等
①	ドアパネル	表面材(SPCC又はSGCC t=0.6)、芯材(ペーパーコア)
②	レール取付材	SGCC又はSGHC t=2.0
③	ランマパネル	SPCC又はSGCC t=0.6
④	レール	アキュライドレール(ボールベアリング式)
⑤	ガイドローラー	樹脂製(φ35)
⑥	戸当りゴム	塩ビ系樹脂押出し材
⑦	戸袋パネル	SPCC又はSGCC t=0.6、PBt9.5ウラ貼り
⑧	中枠	SGCC又はSGHC t=1.6
⑨	戸当り側枠	SGCC又はSGHC t=1.6
⑩	上枠	SGCC又はSGHC t=1.6
⑪	巾木	SGCC t=1.0

※≪　≫内寸法は、開閉方式が自動の場合の寸法です。

戸袋型

SWAタイプ【一般仕様】

NEW　廊下　集中治療室

オープン型戸袋付2連式アキュドアユニット

特長

●オープン型の戸袋が一体になったユニットです。
●2連式扉を採用しているので、大きな開口幅でも引き込みスペースは最小限に抑えることができます。
●限られた間口で大きな開口が必要な廊下等への設置に最適です。

AC　手動　単独自閉　傾斜レール　リニアサポート　戸先下ガード

ロック装置　オートストッパー　全開時ストッパー　トイレ用表示錠　プロテクトラバー　戸当りゴム(側枠用)

関連製品 BWA P21

写真はSWAタイプ片引きリニアサポート仕様になります。

写真はSWAタイプ両引きリニアサポート仕様になります。

●ポイント

①前扉、後ろ扉、戸袋パネルそれぞれを窓付き仕様にできるので、圧迫感がなく視認性が確保できます。このため、ゾーンを仕切るための廊下への設置、また、観察の必要な集中治療室等の扉としても最適です。
②オープン型戸袋付ユニットなので、既存建物の改修の際に後付扉として設置することも可能です。

写真はSWAタイプ片引きリニアサポート仕様になります。

※全面ガラス仕様の場合、2連扉の前扉、戸袋パネル部はガラス、2連扉の後ろ扉部はポリカ板となります。
※全面ガラス仕様の場合、2連扉の後ろ扉部のポリカ板が破損した際は後ろ扉を交換する必要がありますので予めご了承願います。

SWAタイプ・片引きオープン型

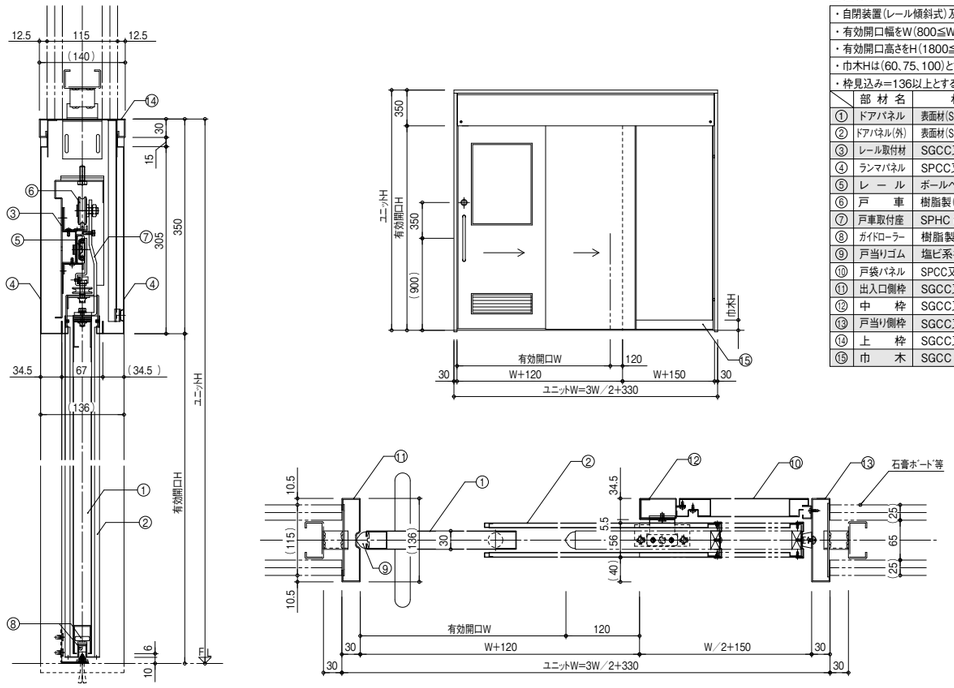

■仕様表

・自閉装置(レール傾斜式)及びブレーキ装置は、標準装備とする。		
・有効開口幅をW(800≦W≦1500)とする。		
・有効開口高さをH(1800≦H≦2115)とする。		
・巾木Hは(60、75、100)とする。		
・枠見込み=136以上とする。		
	部材名	材質・板厚等
①	ドアパネル	表面材(SPCC又はSGCCt=0.6)、芯材(ペーパーコア)
②	ドアパネル(外)	表面材(SPCC又はSGCCt=0.6)、芯材(ペーパーコア)
③	レール取付材	SGCC又はSGHC t=1.6
④	ランマパネル	SPCC又はSGCC t=0.6
⑤	レール	ボールベアリング式スライドレール
⑥	戸車	樹脂製(ベアリング入り)
⑦	戸車取付座	SPHC t4.5
⑧	ガイドローラー	樹脂製
⑨	戸当りゴム	塩ビ系樹脂押出し材
⑩	戸袋パネル	SPCC又はSGCC t=0.6、芯材(ペーパーコア)
⑪	出入口側枠	SGCC又はSGHC t=1.6
⑫	中枠	SGCC又はSGHC t=1.2
⑬	戸当り側枠	SGCC又はSGHC t=1.6
⑭	上枠	SGCC又はSGHC t=1.6
⑮	巾木	SGCC t=0.8

SWAタイプ・両引きオープン型

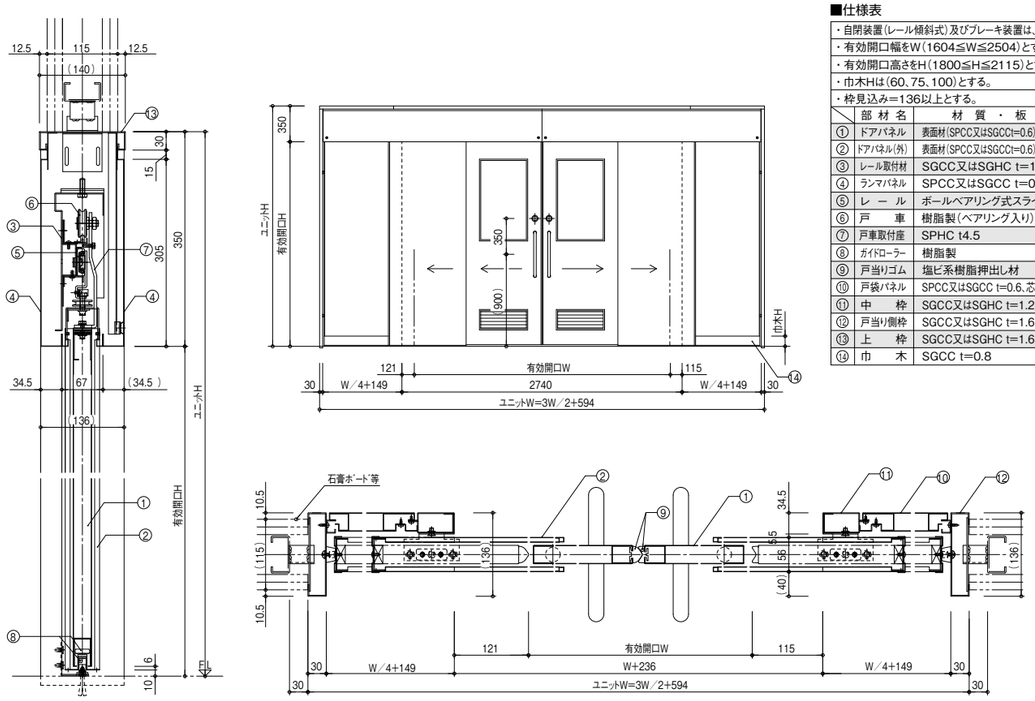

■仕様表

・自閉装置(レール傾斜式)及びブレーキ装置は、標準装備とする。		
・有効開口幅をW(1604≦W≦2504)とする。		
・有効開口高さをH(1800≦H≦2115)とする。		
・巾木Hは(60、75、100)とする。		
・枠見込み=136以上とする。		
	部材名	材質・板厚等
①	ドアパネル	表面材(SPCC又はSGCCt=0.6)、芯材(ペーパーコア)
②	ドアパネル(外)	表面材(SPCC又はSGCCt=0.6)、芯材(ペーパーコア)
③	レール取付材	SGCC又はSGHC t=1.6
④	ランマパネル	SPCC又はSGCC t=0.6
⑤	レール	ボールベアリング式スライドレール
⑥	戸車	樹脂製(ベアリング入り)
⑦	戸車取付座	SPHC t4.5
⑧	ガイドローラー	樹脂製
⑨	戸当りゴム	塩ビ系樹脂押出し材
⑩	戸袋パネル	SPCC又はSGCC t=0.6、芯材(ペーパーコア)
⑪	中枠	SGCC又はSGHC t=1.2
⑫	戸当り側枠	SGCC又はSGHC t=1.6
⑬	上枠	SGCC又はSGHC t=1.6
⑭	巾木	SGCC t=0.8

戸袋型

ダブルタイプ【二連式引戸仕様】

一般諸室用

狭い設置場所でも、広い開口幅が必要な場所に最適

特長

●狭い設置場所でも、広い開口幅が必要な場所に最適で、一般の1枚扉タイプと比較し、ユニット外寸を約2割小さくすることができます。

●2枚の扉は倍速機構による連動方式を採用、1枚扉と変わらない軽くてスムーズな開閉ができます。

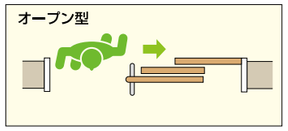

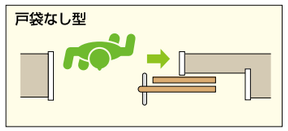

AC 手動 自動 無し

ロック装置　全開時ストッパー　トイレ用表示錠

Wタイプ

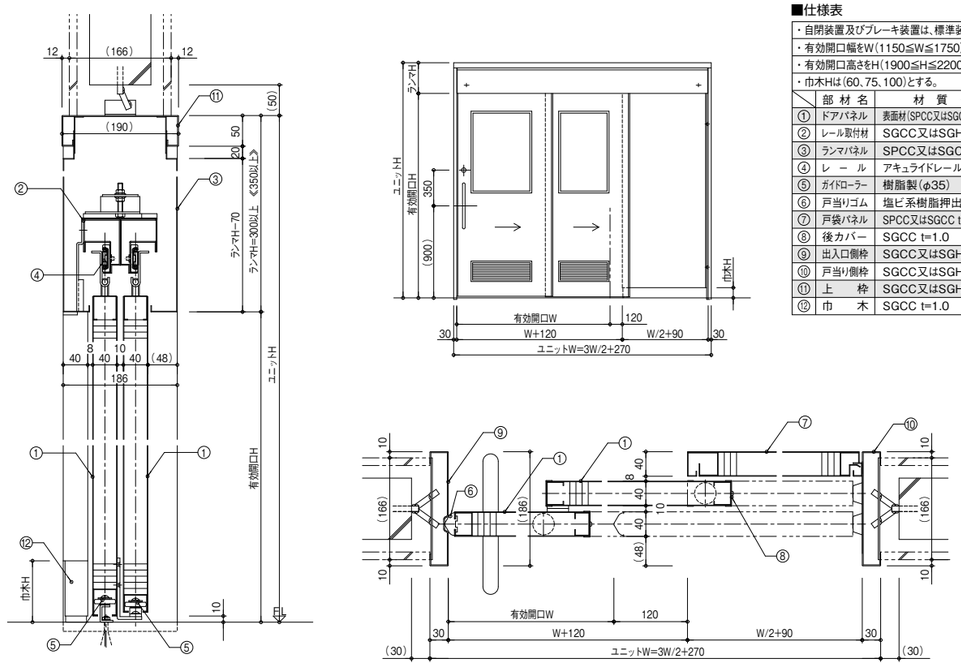

■仕様表

・自閉装置及びブレーキ装置は、標準装備とする。		
・有効開口幅をW(1150≦W≦1750)とする。		
・有効開口高さをH(1900≦H≦2200)とする。		
・巾木Hは(60、75、100)とする。		
	部材名	材質・板厚等
①	ドアパネル	表面材(SPCC又はSGCC t=0.6)、芯材(ペーパーコア)
②	レール取付材	SGCC又はSGHC t=1.6
③	ランマパネル	SPCC又はSGCC t=0.6
④	レール	アキュライドレール(ボールベアリング式)
⑤	ガイドローラー	樹脂製(φ35)
⑥	戸当りゴム	塩ビ系樹脂押出し材
⑦	戸袋パネル	SPCC又はSGCC t=0.6、芯材(ペーパーコア)
⑧	後カバー	SGCC t=1.0
⑨	出入口側枠	SGCC又はSGHC t=1.6
⑩	戸当り側枠	SGCC又はSGHC t=1.6
⑪	上枠	SGCC又はSGHC t=1.6
⑫	巾木	SGCC t=1.0

※≪　≫内寸法は、開閉方式が自動の場合の寸法です。

パーティション型

PDタイプ【一般仕様】

一般諸室用

外付け仕様のスチール間仕切り専用アキュドアユニット

特長

●標準的なスチール間仕切りのパネル割付に合わせた、固定の寸法設定でシンプルな構造のため、簡単な工事で設置が可能です。
●標準設定のカラー、扉タイプ、ハンドルから選択していただく、セミオーダータイプです。

AC 手動
ロック装置　全閉時ストッパー

標準ハンドルバリエーション

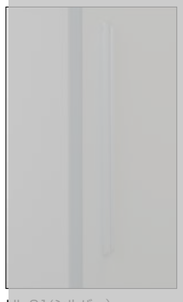
HL-01(シルバー)

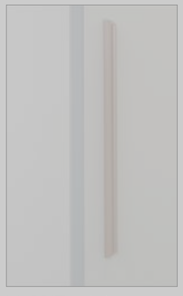
HL-02(アンバー)

Sタイプ

Wタイプ

●材質：アルミ　表面：アルマイト仕上げ
●材質：アルミ　握り部：Sタイプ…アルミ（シルバー塗装）　Wタイプ…自然木（ライトオーク）

標準カラーバリエーション

扉カラーはスチール間仕切りに合わせて、ホワイト、グレーをご用意しています。
また、個性的なシルバー色も標準色としてご用意しています。

■フレームカラー
アルミ塗装

Z3

標準パターン

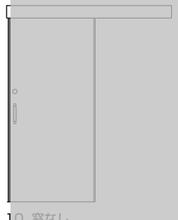
10　窓なし

1G　ガラリ

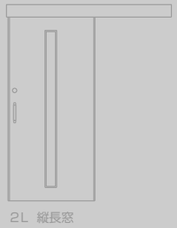
2L　縦長窓

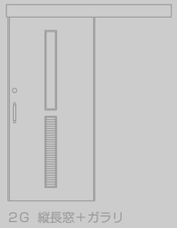
2G　縦長窓＋ガラリ

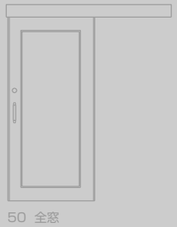
50　全窓

※上記以外のカラー、扉タイプ、ハンドルは選択いただけませんので、予めご了承願います。

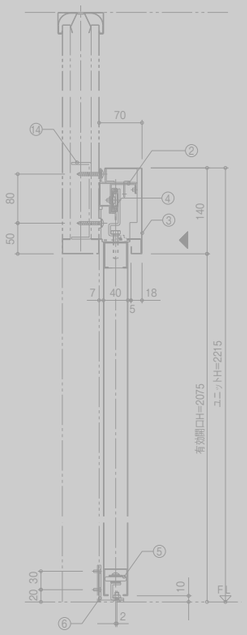

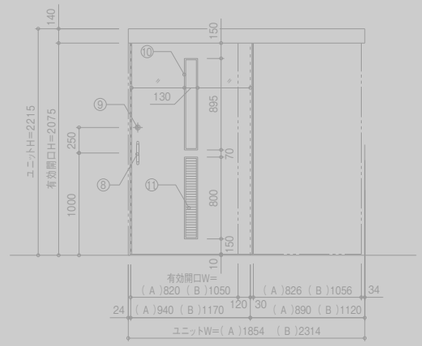

■仕様表

・自閉装置及びブレーキ装置は、標準装備とする。
・有効開口幅W（W=820,1050）とする。
・有効開口高さをH（H=2075）とする。

	部材名	材質・板厚等
①	ドアパネル	表面材(SPCC又はSGCC t=0.6)、芯材(ペーパーコア)
②	レール取付材	SGCC又はSGHC　t=2.0、1.6
③	ラシマパネル	SPCC又はSGCC t=0.8
④	レール	アキュライドレール（ボールベアリング式）
⑤	ガイドローラー	樹脂製（φ35）
⑥	ガイドローラー取付金	SPCC　t=3.0
⑦	戸当りゴム	塩ビ系樹脂押出し材
⑧	ハンドル	指定ハンドル(HL、アルミ製塗装、木製)のみ対応
⑨	錠前	ミワ・ゴールのみ、マスターなし
⑩	窓サッシ	アルミ押出型材（フラットタイプ）（焼付塗装仕上）
⑪	ガラリ	アルミ押出型材（焼付塗装仕上）開口率33%
⑫	シール	（ガラス工事）
⑬	パーティション	パティション工事
⑭	補強材	パティション工事

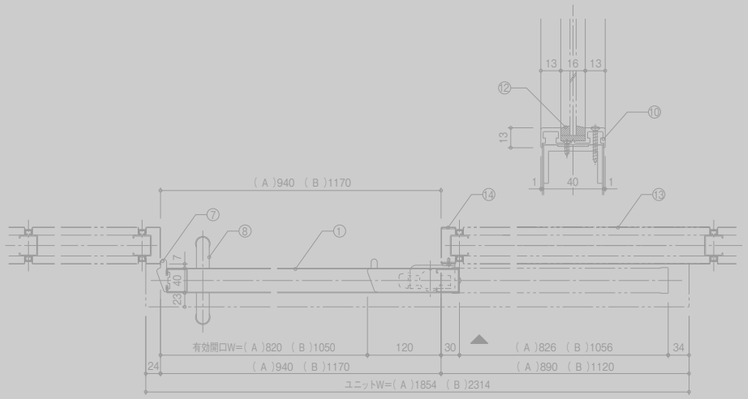

廃番

パーティション型

60P･80Pタイプ【一般仕様】

一般病室用　一般諸室用

60･80mm見込みの間仕切壁との一体納まりを可能にしたパーティション型ユニット

特長

●60Pタイプは、60mm見込みの間仕切り壁との一体納まりを可能としたパーティション型のアキュドアユニットです。
●80Pタイプは、80mm見込みの間仕切り壁との一体納まりを可能としたパーティション型のアキュドアユニットです。
●パーティションと同様の納まり構造の採用で、間仕切り壁としての連続性を損ないません。
●外付けタイプのように扉のとびだしがなく、違和感のない間仕切り壁を実現いたします。
●自閉・ブレーキ装置、全開時ストッパー、ロック装置など引戸に必要な基本的な機能を備えています。

※60Pタイプはオープン型戸袋仕様、80Pタイプはポケット型戸袋仕様となります。

AC　手動　リニアサポート　無し

ロック装置　全開時ストッパー　トイレ用表示錠

※リニアサポートは80Pタイプのみ対応可能。（P71）

廃番

60Pタイプ

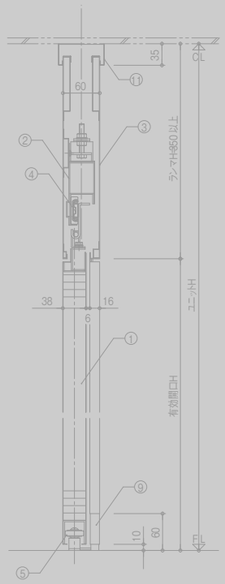

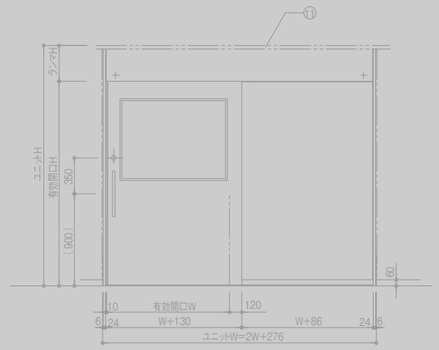

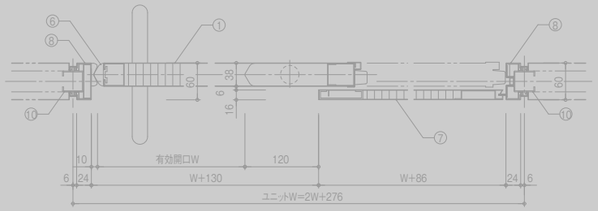

■仕様表

・自閉装置及びブレーキ装置は、標準装備とする。
・有効開口幅をW(600≦W≦1200)とする。
・有効開口高さをH(1900≦H≦2200)とする。

	部材名	材質・板厚等
①	ドアパネル	表面材(SPCC又はSGCC t=0.6)、芯材(ペーパーコア)
②	レール取付材	SGCC又はSGHC t=1.6
③	ランマパネル	SPCC又はSGCC t=0.6
④	レール	アキュライドレール(ボールベアリング式)
⑤	ガイドローラー	樹脂製
⑥	戸当りゴム	塩ビ系樹脂押出し材
⑦	戸袋パネル	SPCC又はSGCC t=0.6、芯材 ペーパーコア
⑧	側枠	SGCC又はSGHC t=1.6
⑨	巾木	SGCC t=1.0
⑩	スタッド	SGCC又はSGHC t=1.6
⑪	上枠	(パーティション工事)

80Pタイプ

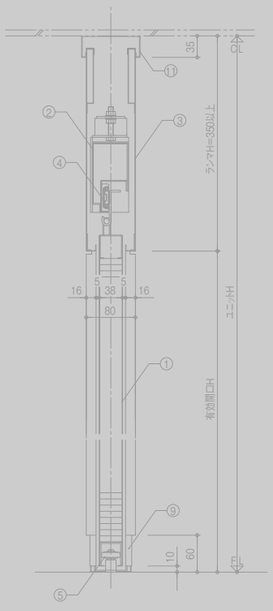

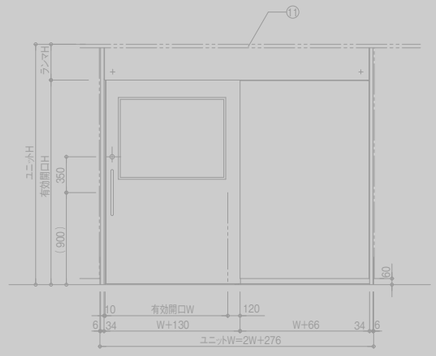

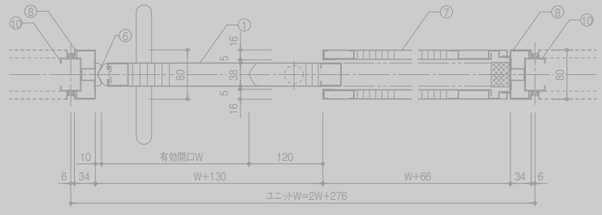

■仕様表

・自閉装置及びブレーキ装置は、標準装備とする。
・有効開口幅をW(600≦W≦1200)とする。
・有効開口高さをH(1900≦H≦2200)とする。

	部材名	材質・板厚等
①	ドアパネル	表面材(SPCC又はSGCC t=0.6)、芯材(ペーパーコア)
②	レール取付材	SGCC又はSGHC t=1.6
③	ランマパネル	SPCC又はSGCC t=0.6
④	レール	アキュライドレール(ボールベアリング式)
⑤	ガイドローラー	樹脂製
⑥	戸当りゴム	塩ビ系樹脂押出し材
⑦	戸袋パネル	SPCC又はSGCC t=0.6、芯材 ペーパーコア
⑧	側枠	SGCC又はSGHC t=1.6
⑨	巾木	SGCC t=1.0
⑩	スタッド	SGCC又はSGHC t=1.6
⑪	上枠	(パーティション工事)

その他タイプ

FDPタイプ【折りたたみ仕様】

分散型トイレ用　身障者トイレ用

扉引き込みスペース不要の折りたたみ式アキュドアユニット

特長

●折りたたみ式のため病棟での分散型トイレなど引き込みスペースのとれない出入口に最適です。
●床面にガイドレールの設置もなく、通過を妨げるものがありません。

手動　全開時ストッパー　トイレ用表示錠

二つ折れスライド方式

軽く扉を手前に引きながら横に動かすと、扉は折れ重なりながらスライド移動し開きます。

樹脂製大型サムターン錠（標準）

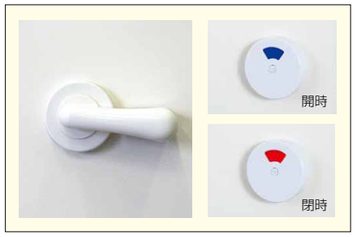

エマージェンシーオープン機構

扉の内側に人が倒れていて扉を開くことができない。そのような緊急時に表示錠を通路側からコイン解除し、ペン等でランマ内部のロック装置を解除することにより扉をランマごと開くことができます。

FDPタイプ

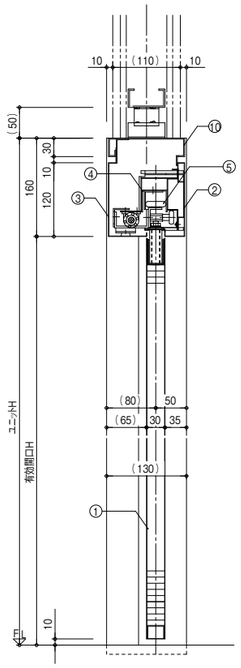

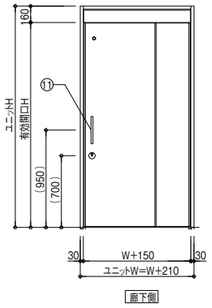

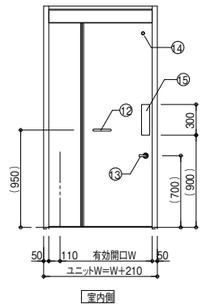

■仕様表

・自閉装置及びブレーキ装置は、標準装備とする。
・有効開口巾をW（W=800,850,900）とする。
・有効開口高さをH（1900≦H≦2100）とする。
・枠見込み寸法は（130～200）とする。

	部材名	材質・板厚等
①	ドアパネル	表面材（SPCC又はSGCC t=0.6）、芯材（ペーパーコア）
②	ランマパネル（外）	SPCC又はSGCC t=0.6
③	ランマパネル（内）	SPCC又はSGCC t=0.6
④	ビームレール	SPCC又はSGCC t=1.6
⑤	ガイドローラー	樹脂製
⑥	センターヒンジ	AL t=2.0シルバーアルマイト
⑦	戸当りゴム	塩ビ系樹脂押出し材
⑧	戸先側枠	SGCC又はSGHC t=1.6
⑨	戸尻側枠	SGCC又はSGHC t=1.6
⑩	上　枠	SGCC又はSGHC t=1.6
⑪	ハンドル	SUS φ19　L=270　鏡面仕上
⑫	補助ハンドル	SUS φ19　L=180　鏡面仕上
⑬	表示錠	表示付レバー錠（コイン解除式）
⑭	明り窓	樹脂製
⑮	押し板	樹脂製

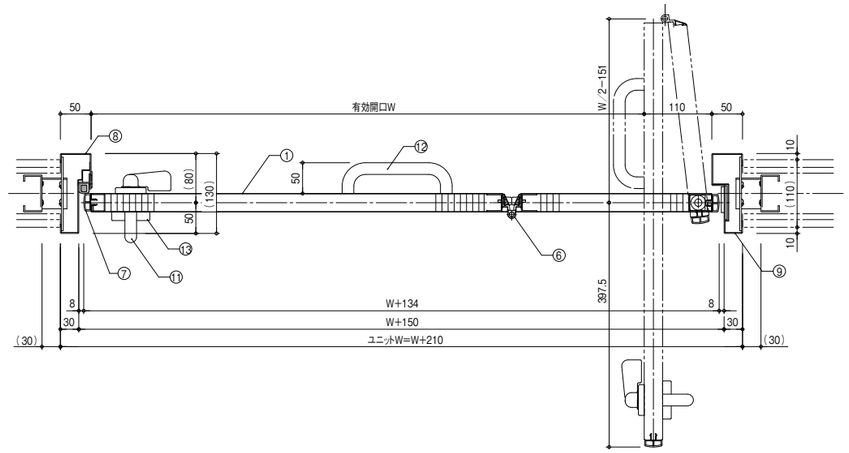

その他タイプ

子扉つきタイプ【子扉仕様】

一般病室用　一般諸室用

引き込み代は少なくても、広い開口幅が必要な場所に最適

特長

●引き込み代は少なくても、広い開口幅が必要な場所に最適です。
●引戸の幅が小さい分、より軽い力での開閉が可能です。

AC　手動　無し　戸先下ガード　傾斜レール

ロック装置　オートストッパー　全開時ストッパー　トイレ用表示錠　戸袋部点検口

※手先下ガード、傾斜レールはBNR・BWAのみ対応可能です。
※戸袋点検口は、BNR・BK・BWA（90mmスタッド仕様）のみ対応可能です。

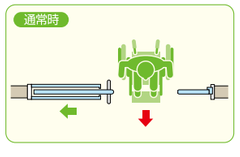

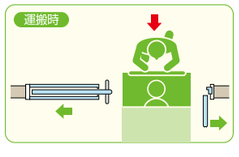

関連製品	BNR	BK	BWA	S
	P15	P17	P21	P31

BNRタイプ〈子扉つき〉

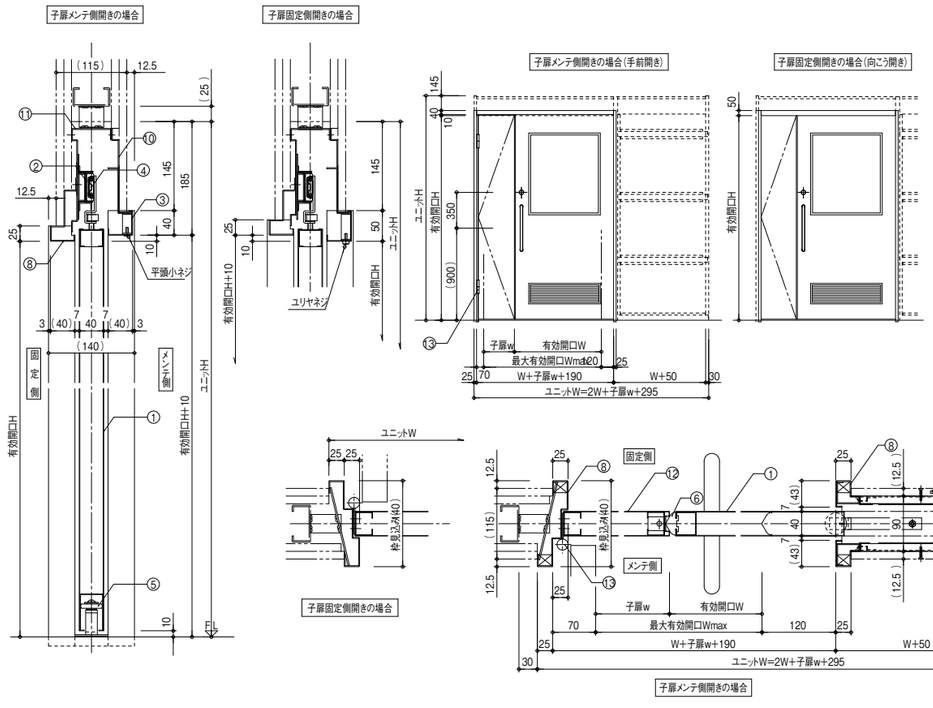

■仕様表

・自閉装置（レール傾斜式）及びブレーキ装置は、標準装備とする。		
・最大有効開口幅をWmax（900≦Wmax≦1500）とする。		
・引戸部有効開口幅をW（600≦W≦1200）とする。（10mm単位）		
・子扉部有効開口幅をW（300≦W≦400）とする。（10mm単位）		
・有効開口高さをH（1900≦H≦2115）とする。		
・枠見込みは130～180とする。		
	部材名	材質・板厚等
①	ドアパネル	表面材（SPCC又はSGCC t=0.6）、芯材（ペーパーコア）
②	レール取付材	SGCC又はSGHC t=1.6
③	上枠カバー	SPCC又はSGCC t=0.6
④	レール	アキュライドレール（ボールベアリング式）
⑤	ガイドローラー	樹脂製（φ35）
⑥	戸当りゴム	塩ビ系樹脂押出し材
⑦	ボード下地材	SGCC又はSGHC t=1.6
⑧	出入口枠	SGCC又はSGHC t=1.6
⑨	側枠	SGCC又はSGHC t=1.6
⑩	上枠	SGCC又はSGHC t=1.6
⑪	上補強	SGCC又はSGHC t=1.6
⑫	子扉	表面材（SPCC又はSGCC t=0.6）、芯材（ペーパーコア）
⑬	丁番	SUS製　旗丁番

BWAタイプ〈子扉つき〉

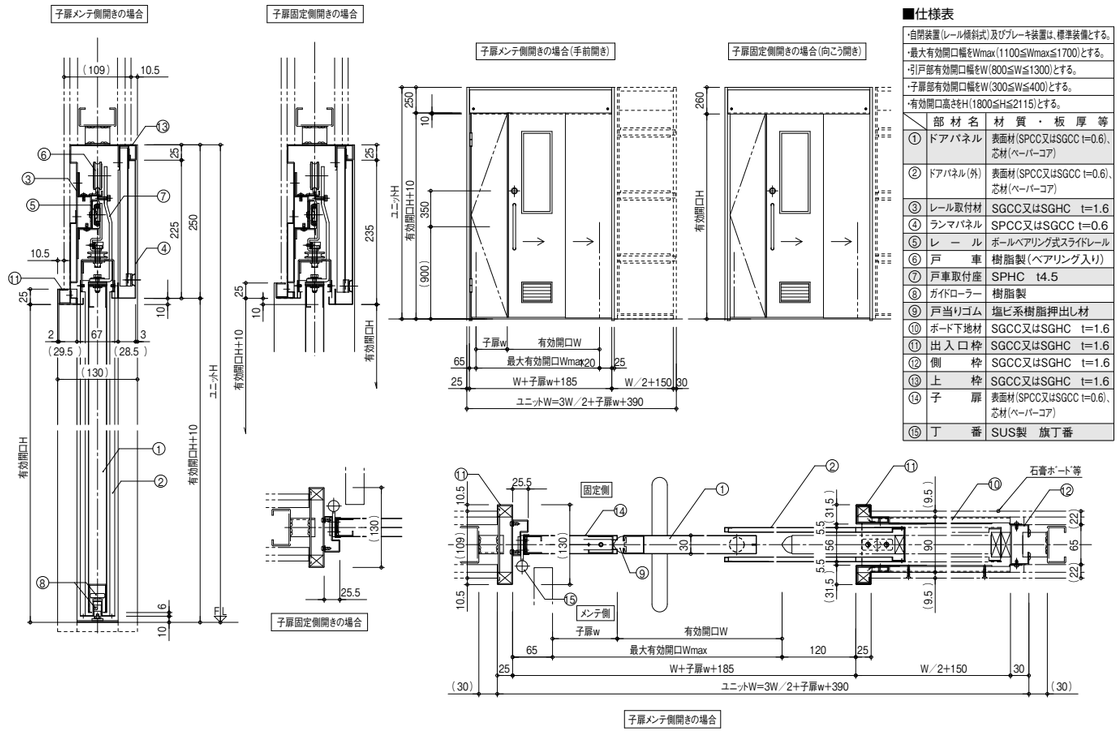

■仕様表

・自閉装置（レール傾斜式）及びブレーキ装置は、標準装備とする。		
・最大有効開口幅をWmax（1100≦Wmax≦1700）とする。		
・引戸部有効開口幅をW（800≦W≦1300）とする。		
・子扉部有効開口幅をW（300≦W≦400）とする。		
・有効開口高さをH（1800≦H≦2115）とする。		
	部材名	材質・板厚等
①	ドアパネル	表面材（SPCC又はSGCC t=0.6）、芯材（ペーパーコア）
②	ドアパネル（外）	表面材（SPCC又はSGCC t=0.6）、芯材（ペーパーコア）
③	レール取付材	SGCC又はSGHC t=1.6
④	ランマパネル	SPCC又はSGCC t=0.6
⑤	レール	ボールベアリング式スライドレール
⑥	戸車	樹脂製（ベアリング入り）
⑦	戸車取付座	SPHC t4.5
⑧	ガイドローラー	樹脂製
⑨	戸当りゴム	塩ビ系樹脂押出し材
⑩	ボード下地材	SGCC又はSGHC t=1.6
⑪	出入口枠	SGCC又はSGHC t=1.6
⑫	側枠	SGCC又はSGHC t=1.6
⑬	上枠	SGCC又はSGHC t=1.6
⑭	子扉	表面材（SPCC又はSGCC t=0.6）、芯材（ペーパーコア）
⑮	丁番	SUS製　旗丁番

BKタイプ〈子扉つき〉

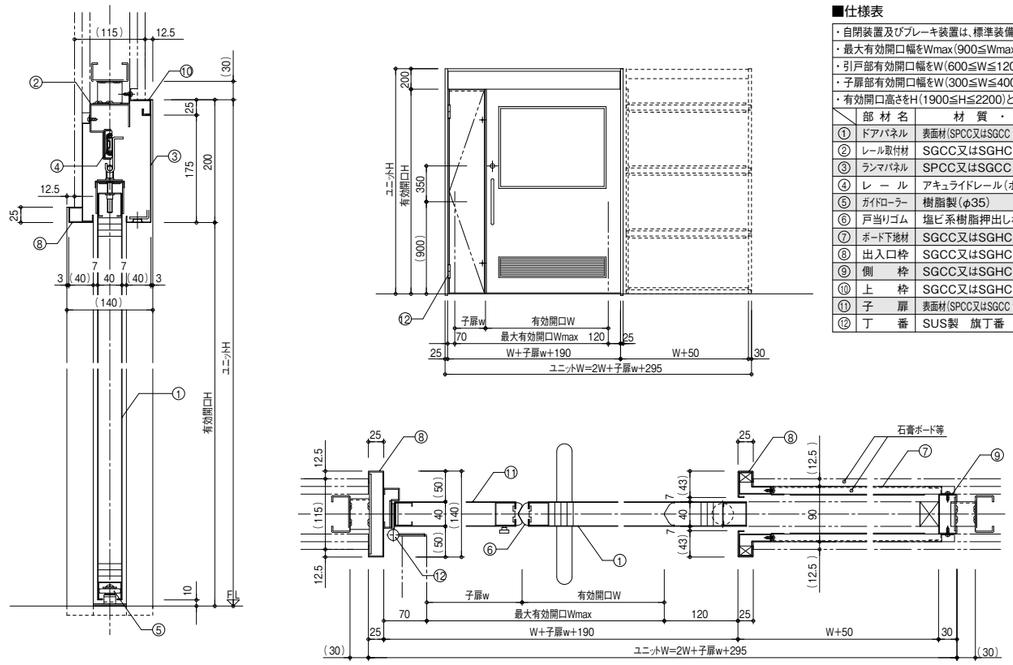

■仕様表

・自閉装置及びブレーキ装置は、標準装備とする。		
・最大有効開口幅をWmax（900≦Wmax≦1600）とする。		
・引戸部有効開口幅をW（600≦W≦1200）とする。		
・子扉部有効開口幅をW（300≦W≦400）とする。		
・有効開口高さをH（1900≦H≦2200）とする。		
	部材名	材質・板厚等
①	ドアパネル	表面材（SPCC又はSGCC t=0.6）、芯材（ペーパーコア）
②	レール取付材	SGCC又はSGHC t=2.0
③	ランマパネル	SPCC又はSGCC t=0.6
④	レール	アキュライドレール（ボールベアリング式）
⑤	ガイドローラー	樹脂製（φ35）
⑥	戸当りゴム	塩ビ系樹脂押出し材
⑦	ボード下地材	SGCC又はSGHC t=1.6
⑧	出入口枠	SGCC又はSGHC t=1.6
⑨	側枠	SGCC又はSGHC t=1.6
⑩	上枠	SGCC又はSGHC t=1.6
⑪	子扉	表面材（SPCC又はSGCC t=0.6）、芯材（ペーパーコア）
⑫	丁番	SUS製　旗丁番

Sタイプ〈子扉つき〉

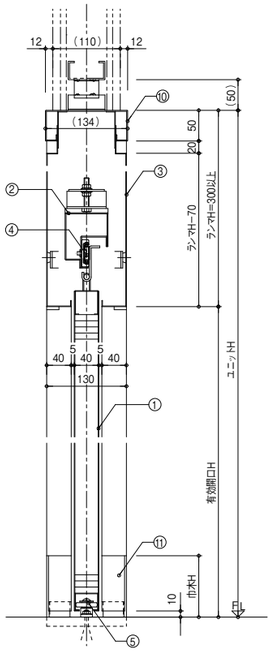

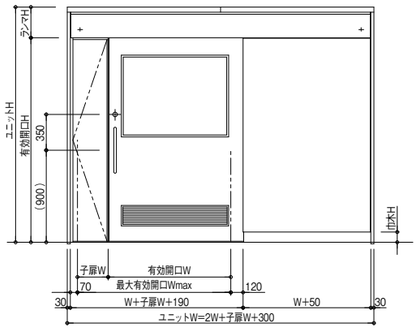

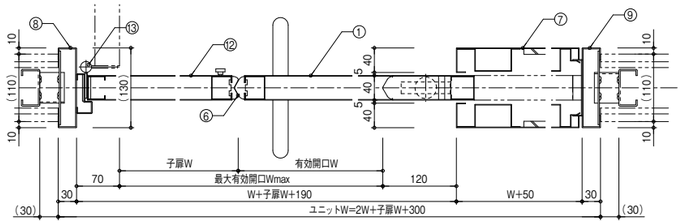

■仕様表

・自閉装置及びブレーキ装置は、標準装備とする。	
・最大有効開口幅をWmax（900≦Wmax≦1600）とする。	
・引戸部有効開口幅をW（600≦W≦1200）とする。	
・子扉部有効開口幅をW（300≦W≦400）とする。	
・有効開口高さをH（1900≦H≦2200）とする。	
・巾木Hは（60、75、100）とする。	
	部材名	材質・板厚等
①	ドアパネル	表面材（SPCC又はSGCC t=0.6）、芯材（ペーパーコア）
②	レール取付材	SGCC又はSGHC t=1.6
③	ランマパネル	SPCC又はSGCC t=0.6
④	レール	アキュライドレール（ボールベアリング式）
⑤	ガイドローラー	樹脂製（φ35）
⑥	戸当りゴム	塩ビ系樹脂押出し材
⑦	戸袋パネル	SPCC又はSGCC t=0.6，PBt9.5ウラ貼り
⑧	出入口側枠	SGCC又はSGHC t=1.6
⑨	戸当り側枠	SGCC又はSGHC t=1.6
⑩	上枠	SGCC又はSGHC t=1.6
⑪	巾木	SGCC t=1.0
⑫	子扉	表面材（SPCC又はSGCC t=0.6）、芯材（ペーパーコア）
⑬	丁番	SUS製　旗丁番

その他タイプ

設備子扉つきタイプ【子扉仕様】

一般病室用　一般諸室用

子扉に消毒液収納ボックス等の機能を一体化したタイプ

特長

●子扉に消毒液収納ボックスやナースコール、サインの機能を一体化しました。

AC　手動　無し　戸先下ガード　傾斜レール

ロック装置　オートストッパー　全開時ストッパー　トイレ用表示錠　戸袋部点検口

※戸先下ガード、傾斜レールはBNR・BWAのみ対応可能です。
※戸袋点検口は、BNR・BK・BWA（90mmスタッド仕様）のみ対応可能です。
※自閉無しはBKタイプとSタイプのみ対応しています。

関連製品　BNR P15　BK P17　BWA P21　S P31

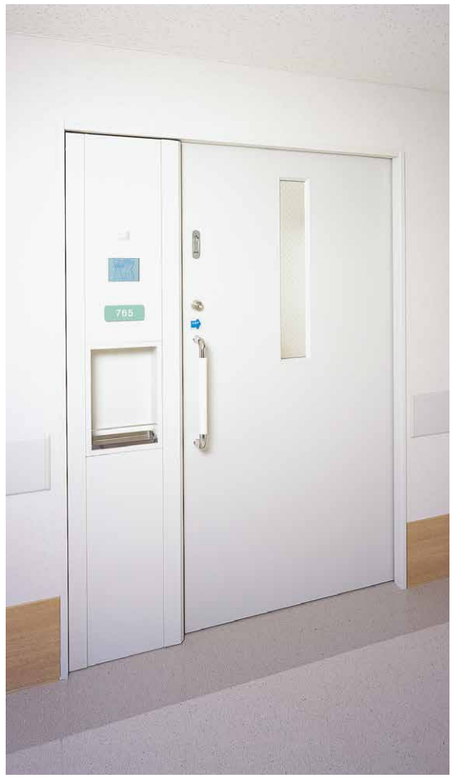

● 設備子扉活用例

消毒液収納ボックス

● オプション

PPEボックス

ステンレストレー

丈夫でさびにくいステンレストレーをオプションでご用意しています。

通電金具

ナースコール配線用各種通電金具の取付けに対応した開口加工ができます。

BNRタイプ〈設備子扉つき〉

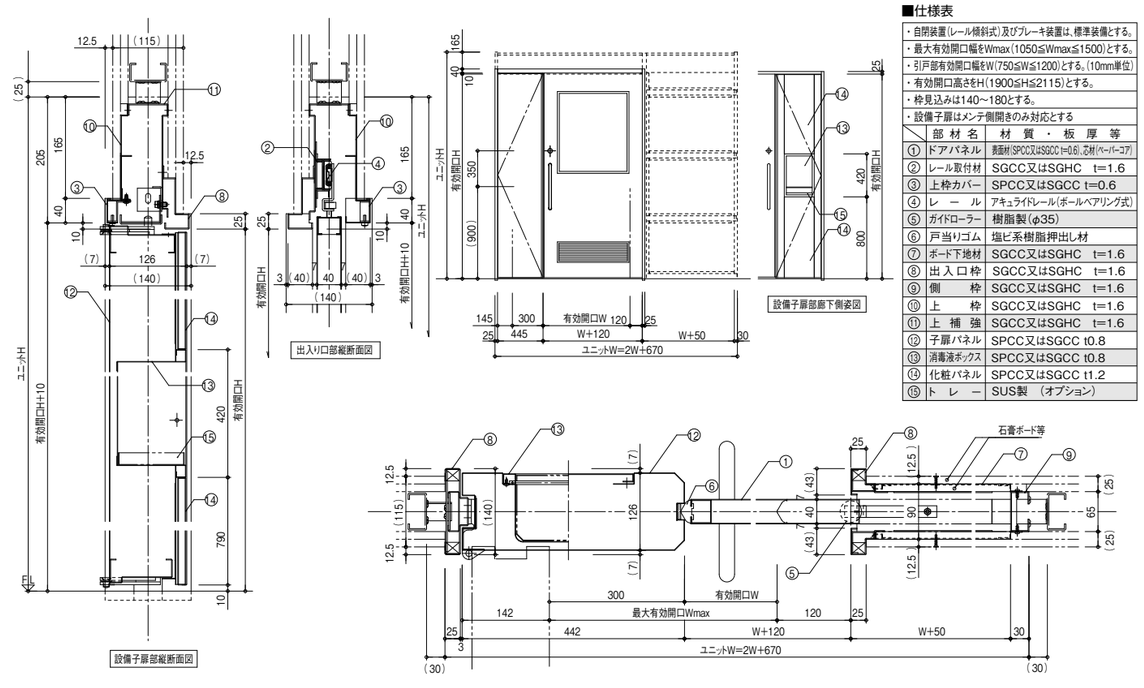

■仕様表

・自閉装置(レール傾斜式)及びブレーキ装置は、標準装備とする。
・最大有効開口幅をWmax(1050≦Wmax≦1500)とする。
・引戸部有効開口幅をW(750≦W≦1200)とする。(10mm単位)
・有効開口高さをH(1900≦H≦2115)とする。
・枠見込みは140～180とする。
・設備子扉はメンテ側開きのみ対応とする

	部材名	材質・板厚等
①	ドアパネル	表面材(SPCC又はSGCC t=0.6)、芯材(ペーパーコア)
②	レール取付材	SGCC又はSGHC t=1.6
③	上枠カバー	SPCC又はSGCC t=0.6
④	レール	アキュライドレール(ボールベアリング式)
⑤	ガイドローラー	樹脂製(φ35)
⑥	戸当りゴム	塩ビ系樹脂押出し材
⑦	ボード下地材	SGCC又はSGHC t=1.6
⑧	出入口枠	SGCC又はSGHC t=1.6
⑨	側枠	SGCC又はSGHC t=1.6
⑩	上枠	SGCC又はSGHC t=1.6
⑪	上補強	SGCC又はSGHC t=1.6
⑫	子扉パネル	SPCC又はSGCC t0.8
⑬	消毒液ボックス	SPCC又はSGCC t0.8
⑭	化粧パネル	SPCC又はSGCC t1.2
⑮	トレー	SUS製 (オプション)

BKタイプ〈設備子扉つき〉

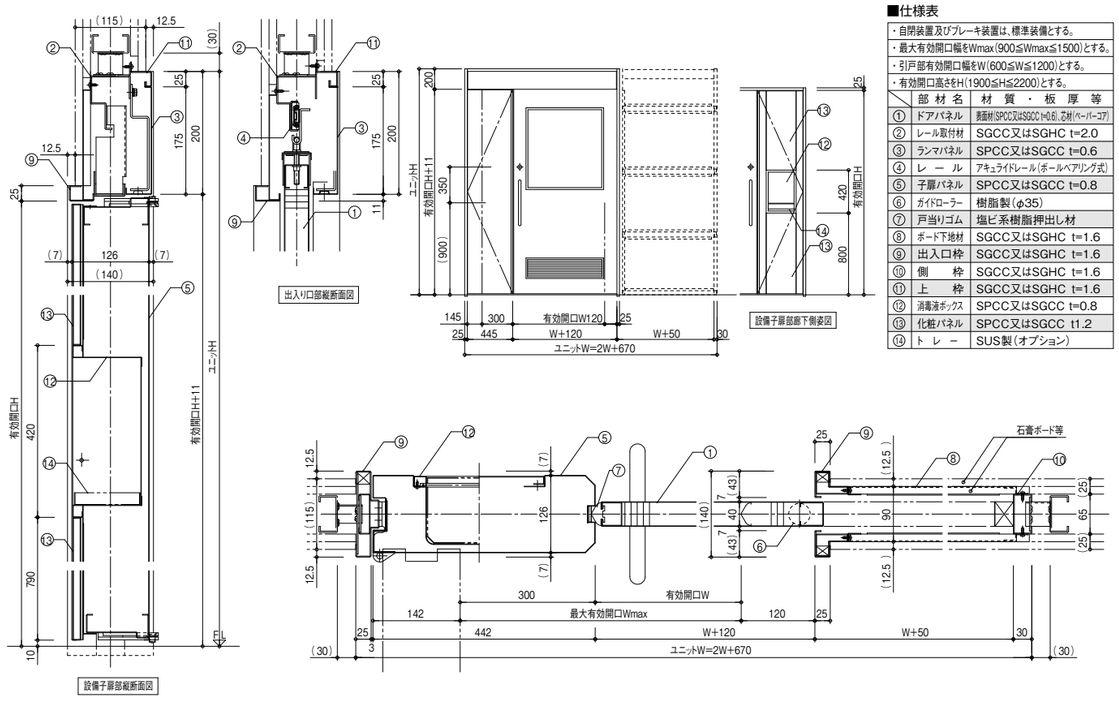

■仕様表

・自閉装置及びブレーキ装置は、標準装備とする。
・最大有効開口幅をWmax(900≦Wmax≦1500)とする。
・引戸部有効開口幅をW(600≦W≦1200)とする。
・有効開口高さをH(1900≦H≦2200)とする。

	部材名	材質・板厚等
①	ドアパネル	表面材(SPCC又はSGCC t=0.6)、芯材(ペーパーコア)
②	レール取付材	SGCC又はSGHC t=2.0
③	ランマパネル	SPCC又はSGCC t=0.6
④	レール	アキュライドレール(ボールベアリング式)
⑤	子扉パネル	SPCC又はSGCC t=0.8
⑥	ガイドローラー	樹脂製(φ35)
⑦	戸当りゴム	塩ビ系樹脂押出し材
⑧	ボード下地材	SGCC又はSGHC t=1.6
⑨	出入口枠	SGCC又はSGHC t=1.6
⑩	側枠	SGCC又はSGHC t=1.6
⑪	上枠	SGCC又はSGHC t=1.6
⑫	消毒液ボックス	SPCC又はSGCC t=0.8
⑬	化粧パネル	SPCC又はSGCC t1.2
⑭	トレー	SUS製(オプション)

BWAタイプ〈設備子扉つき〉

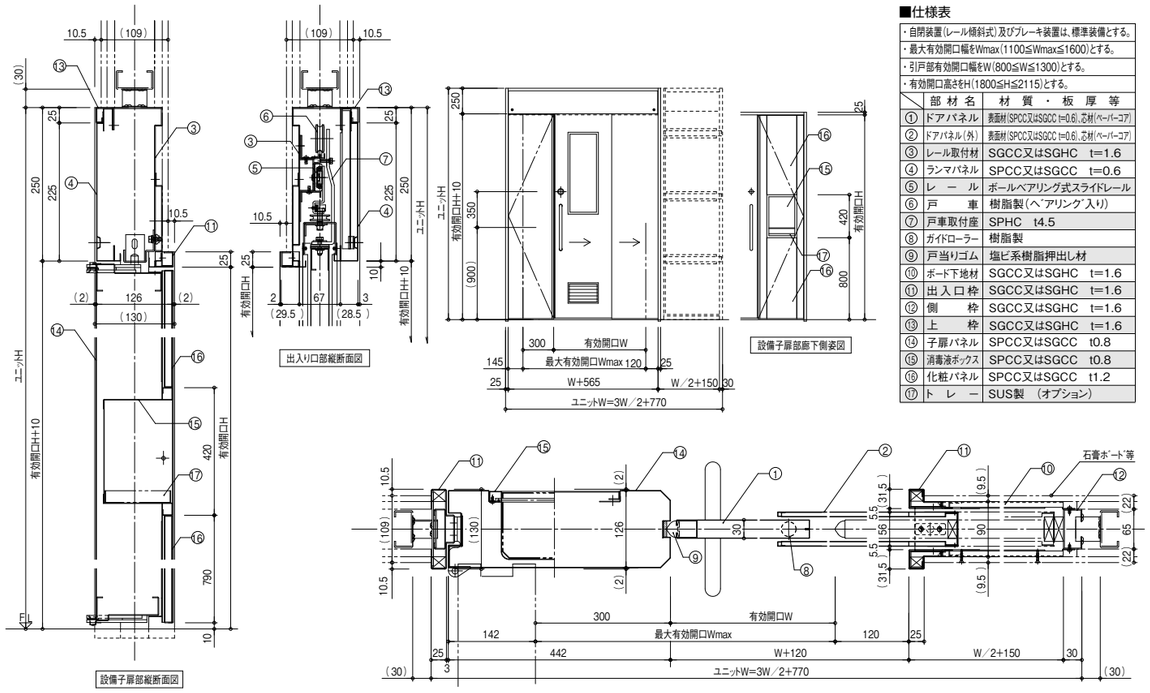

■仕様表

・自閉装置(レール傾斜式)及びブレーキ装置は、標準装備とする。
・最大有効開口幅をWmax(1100≦Wmax≦1600)とする。
・引戸部有効開口幅をW(800≦W≦1300)とする。
・有効開口高さをH(1800≦H≦2115)とする。

	部材名	材質・板厚等
①	ドアパネル	表面材(SPCC又はSGCC t=0.6)、芯材(ペーパーコア)
②	ドアパネル(外)	表面材(SPCC又はSGCC t=0.6)、芯材(ペーパーコア)
③	レール取付材	SGCC又はSGHC t=1.6
④	ランマパネル	SPCC又はSGCC t=0.6
⑤	レール	ボールベアリング式スライドレール
⑥	戸車	樹脂製(ベアリング入り)
⑦	戸車取付座	SPHC t4.5
⑧	ガイドローラー	樹脂製
⑨	戸当りゴム	塩ビ系樹脂押出し材
⑩	ボード下地材	SGCC又はSGHC t=1.6
⑪	出入口枠	SGCC又はSGHC t=1.6
⑫	側枠	SGCC又はSGHC t=1.6
⑬	上枠	SGCC又はSGHC t=1.6
⑭	子扉パネル	SPCC又はSGCC t0.8
⑮	消毒液ボックス	SPCC又はSGCC t0.8
⑯	化粧パネル	SPCC又はSGCC t1.2
⑰	トレー	SUS製 (オプション)

Sタイプ〈設備子扉つき〉

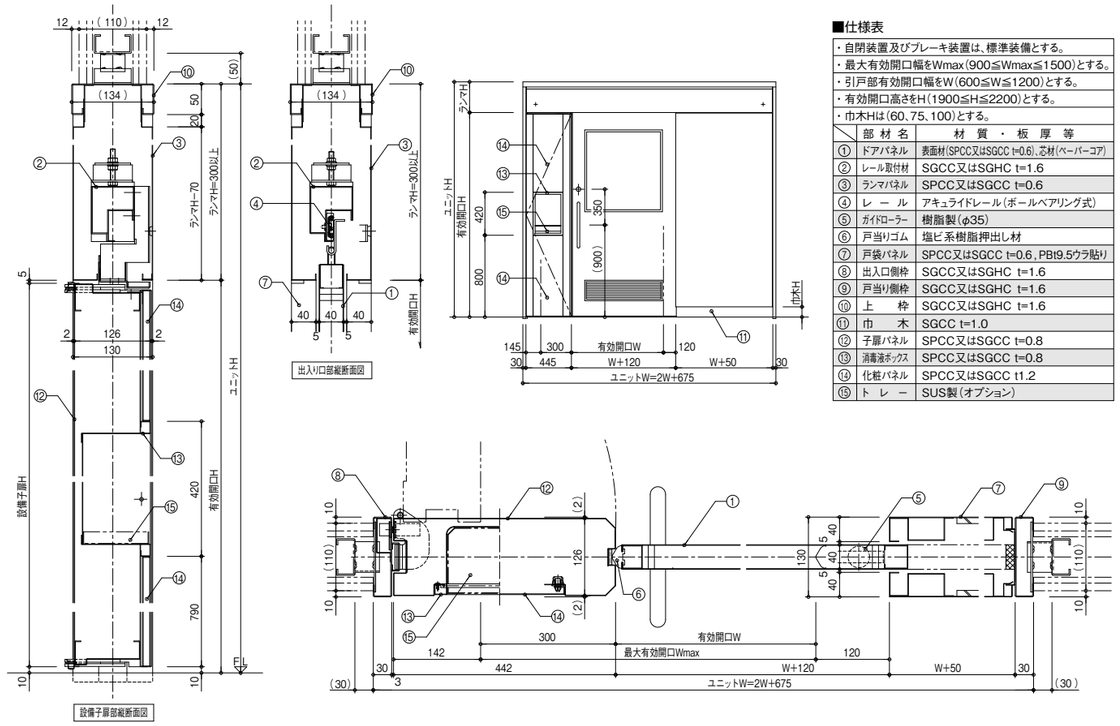

■仕様表

・自閉装置及びブレーキ装置は、標準装備とする。
・最大有効開口幅をWmax(900≦Wmax≦1500)とする。
・引戸部有効開口幅をW(600≦W≦1200)とする。
・有効開口高さをH(1900≦H≦2200)とする。
・巾木Hは(60、75、100)とする。

	部材名	材質・板厚等
①	ドアパネル	表面材(SPCC又はSGCC t=0.6)、芯材(ペーパーコア)
②	レール取付材	SGCC又はSGHC t=1.6
③	ランマパネル	SPCC又はSGCC t=0.6
④	レール	アキュライドレール(ボールベアリング式)
⑤	ガイドローラー	樹脂製(φ35)
⑥	戸当りゴム	塩ビ系樹脂押出し材
⑦	戸袋パネル	SPCC又はSGCC t=0.6、PBt9.5ウラ貼り
⑧	出入口側枠	SGCC又はSGHC t=1.6
⑨	戸当り側枠	SGCC又はSGHC t=1.6
⑩	上枠	SGCC又はSGHC t=1.6
⑪	巾木	SGCC t=1.0
⑫	子扉パネル	SPCC又はSGCC t=0.8
⑬	消毒液ボックス	SPCC又はSGCC t=0.8
⑭	化粧パネル	SPCC又はSGCC t1.2
⑮	トレー	SUS製(オプション)

その他タイプ

遮音タイプ【特定仕様※】

相談室　診察室

特長

●T−2等級の遮音性能を有するタイプです。
●約30dBの音をカットすることができます。(500Hzの中心周波数時)
●診察室、洗濯室、相談室、面会室などの音を防ぎたい部屋に最適です。
●気密材で隙間を少なくしていますので、コンピューター室のような埃の進入を防ぎたい部屋にも使用できます。

※気密性能A−3等級が必要な時は、別途セミエアタイトタイプをご用意しております。
※気密材は消耗部材です。性能維持のため、定期的な交換が必要です。気密材の交換は有償となります。
※扉開閉時の摩擦によるパッキンクズが発生しますので、定期的に、掃除機などで掃除を行ってください。
※使用ガラスと窓サイズにご注意願います。

AC　手動　傾斜レール　ロック装置　全開時ストッパー　トイレ用表示錠

※特定仕様のタイプの為、アキュライドレール50年保証の対象外となります。

●遮音性能試験結果

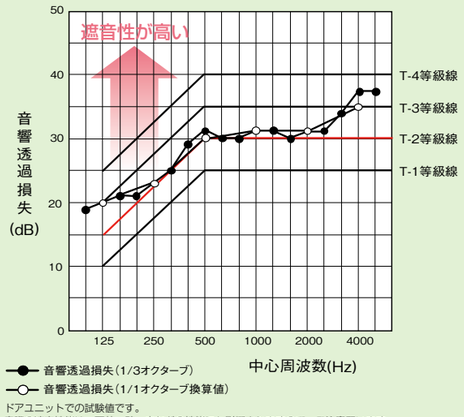

ドアユニットでの試験値です。
実際の遮音性能は、天井・壁・床などの性能にも影響されますので、ご注意願います。

●遮音性能試験結果

騒音レベル	一般例	感じ方
90〜100dB(A)	電話のベル、電車が通るときのガードの下	極めてうるさい
70〜80dB(A)	地下鉄車内、騒々しい工場の中	うるさい
50〜60dB(A)	会話、テレビやラジオの音	日常騒音
30〜40dB(A)	ささやき声、病室	静か
10〜20dB(A)	呼吸音、降雪音	極めて静か

T-2(30等級)の扉は60dBの騒音を30dBのささやき声程度まで弱くすることができます。
診察室で使用した場合、診察室内の会話が50〜60dB程度ですので、廊下側では、ささやき声程度の会話になります。
但し、ささやき声程度は聞こえますので、室外が静かな状況、特に中待合を設けている場合では、会話内容が全くわからないわけではありません。

試験状況写真

遮音タイプ

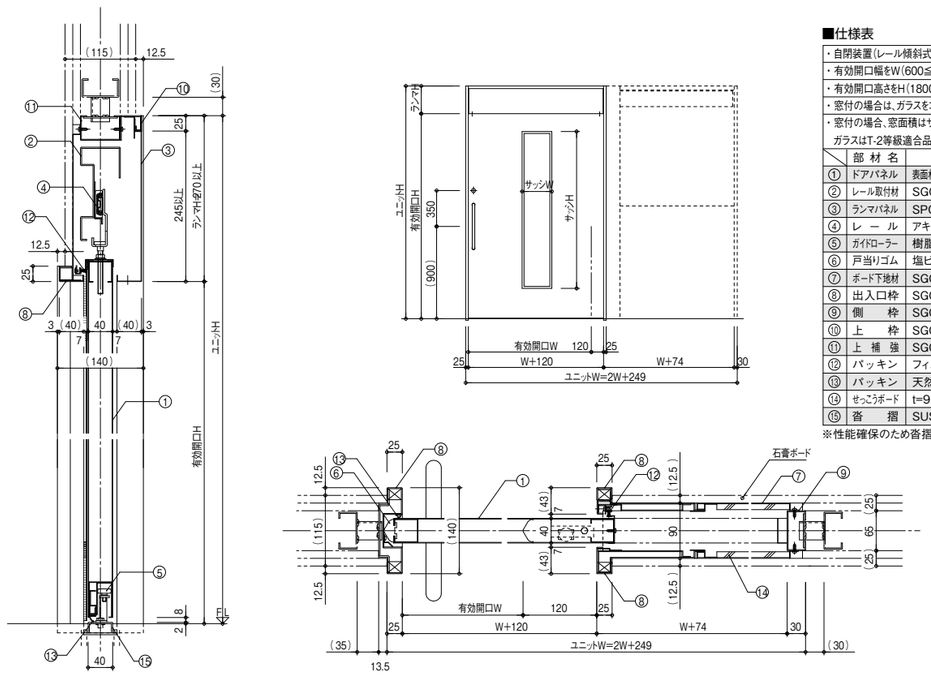

■仕様表

・自閉装置(レール傾斜式)及びブレーキ装置は、標準装備とする。
・有効開口幅をW(600≦W≦1350)とする。
・有効開口高さをH(1800≦H≦2100)とする。
・窓付の場合は、ガラスをコーキング施工とする。
・窓付の場合、窓面積はサッシ外寸(W×H)で0.45m²以内とする。ガラスはT-2等級適合品(t6)を使用すること。

	部材名	材質・板厚等
①	ドアパネル	表面材(SPCC又はSGCC t=0.8)、芯材(ペーパーコア)
②	レール取付材	SGCC又はSGHC t=2.0
③	ランマパネル	SPCC又はSGCC t=0.8
④	レール	アキュライドレール(ボールベアリング式)
⑤	ガイドローラー	樹脂製
⑥	戸当りゴム	塩ビ系樹脂押出し材
⑦	ボード下地材	SGCC又はSGHC t=1.6 t=1.2
⑧	出入口枠	SGCC又はSGHC t=1.6
⑨	側枠	SGCC又はSGHC t=1.6
⑩	上枠	SGCC又はSGHC t=1.6
⑪	上補強	SGCC又はSGHC t=1.6
⑫	パッキン	フィン付モヘア
⑬	パッキン	天然ゴム
⑭	せっこうボード	t=9.5
⑮	沓摺	SUS t=2.0

※性能確保のため沓摺付を標準仕様としています

その他タイプ

セミエアタイトタイプSAT【特定仕様※】

一般病室用　クリーンルーム用

特長

●A−3等級の気密性を有するタイプです。
●クリーンルームや実験室に最適です。

※音を防ぎたいときには、別途遮音タイプをご用意しております。
※気密材は消耗部材です。性能維持のため、定期的な交換が必要です。気密材の交換は有償となります。
※扉開閉時の摩擦によるパッキンクズが発生しますので、定期的に、掃除機などで掃除を行ってください。

手動　傾斜レール　ロック装置　全開時ストッパー　トイレ用表示錠

※特定仕様のタイプの為、アキュライドレール50年保証の対象外となります。

試験状況写真

●気密性能試験結果

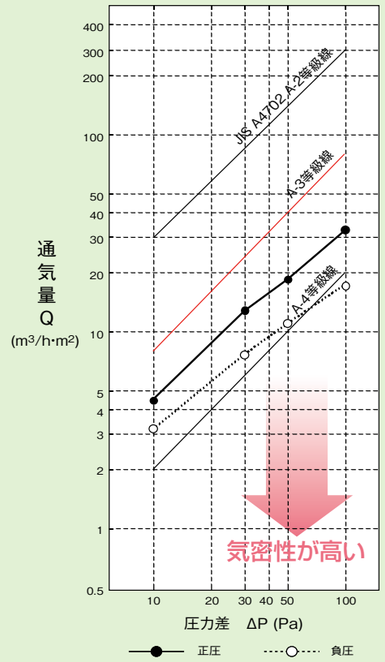

※本図の通気量は、昇圧時、降圧時のうち大きい方の値を示す。

セミエアタイトタイプ SAT

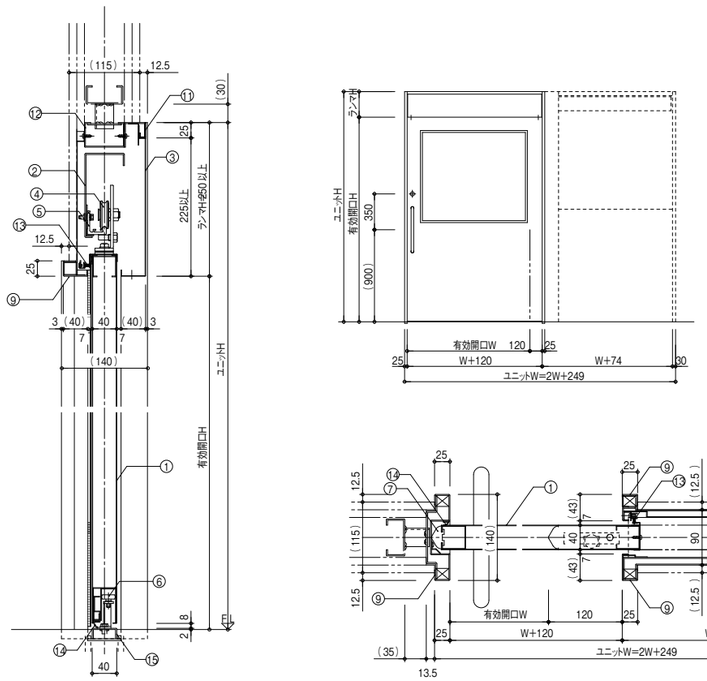

■仕様表

・自閉装置(レール傾斜式)及びブレーキ装置は、標準装備とする。
・有効開口幅をW(700≦W≦1350)とする。
・有効開口高さをH(1800≦H≦2100)とする。
・窓付の場合は、ガラスをコーキング施工とする。

	部材名	材質・板厚等
①	ドアパネル	表面材(SPCC又はSGCC t=0.6)、芯材(ペーパーコア)
②	レール取付材	SGCC又はSGHC t=2.0
③	ランマパネル	SPCC又はSGCC t=0.8
④	戸車	樹脂製(ベアリング入り)
⑤	レール	アルミ押出し材
⑥	ガイドローラー	樹脂製
⑦	戸当りゴム	塩ビ系樹脂押出し材
⑧	ボード下地材	SGCC又はSGHC t=1.6
⑨	出入口枠	SGCC又はSGHC t=1.6
⑩	側枠	SGCC又はSGHC t=1.6
⑪	上枠	SGCC又はSGHC t=1.6
⑫	上補強	SGCC又はSGHC t=1.6
⑬	パッキン	フィン付モヘア
⑭	パッキン	天然ゴム
⑮	沓摺	SUS t=2.0

※性能確保のため沓摺付を標準仕様としています

その他タイプ

耐衝撃タイプ(IBK85タイプ)【特定仕様※】

耐久性に優れたアキュドアユニットを更に丈夫で耐衝撃性をアップさせたタイプ

特長

一般仕様のアキュドアユニットに比べ耐衝撃性に優れた丈夫なタイプです。体育館をはじめとした、より衝撃に耐え得る吊り下げ式引戸が必要な場所に最適です。

AC 手動 無し

ロック装置　全開時ストッパー　トイレ用表示錠　戸袋部点検口

※特定仕様のタイプの為、アキュライドレール50年保証の対象外となります。

耐衝撃タイプの衝撃試験概要

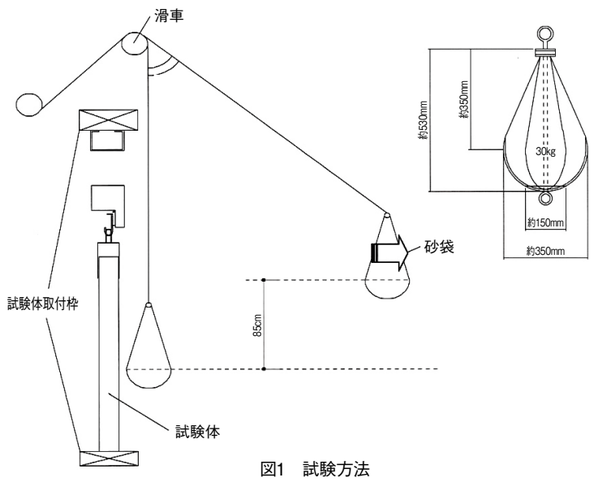

図1　試験方法

JIS規格に基づき、耐衝撃性試験を落下高さ850㎜にて実施。
この試験における、扉への衝撃力は約250kgf相当の荷重が加わるものと想定されます。

※実際に250kgfの衝撃が扉に加わっても破損等が生じないことを保証するものではありませんのであらかじめご了承下さい

耐衝撃タイプ（BKタイプ）

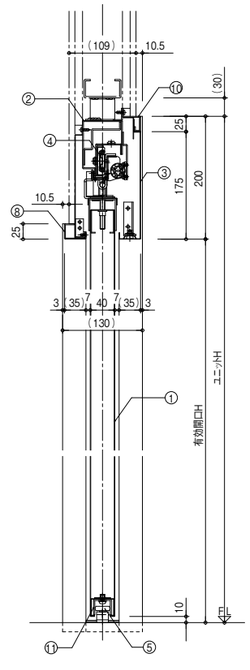

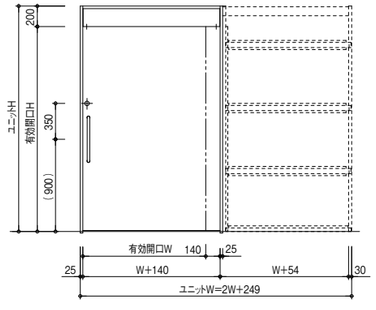

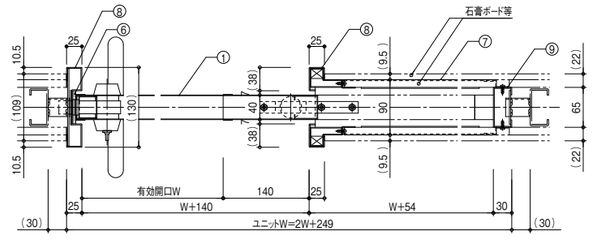

■仕様表

- ・自閉装置及びブレーキ装置は、標準装備とする。
- ・有効開口幅をW(600≦W≦1300)とする。
- ・有効開口高さをH(1900≦H≦2200)とする。
- ・錠前は鎌錠仕様とする。
- ・窓サッシ・ガラリは取付可能ですが耐衝撃性はありません。

	部材名	材質・板厚等
①	ドアパネル	表面材(SPCC又はSGCC t=0.8)、芯材(ペーパーコア)
②	レール取付材	SGCC又はSGHC t=1.6
③	ランマパネル	SPCC又はSGCC t=0.8
④	レール	アキュライドレール(ボールベアリング式)
⑤	ガイドローラー	樹脂製(φ24)
⑥	戸当りゴム	ニトリルゴム(黒)
⑦	ボード下地材	SGCC又はSGHC t=1.6
⑧	出入口枠	SGCC又はSGHC t=1.6
⑨	側枠	SGCC又はSGHC t=1.6
⑩	上枠	SGCC又はSGHC t=1.6
⑪	ガイド材	SGCC又はSGHC t=2.0

その他タイプ

特定防火設備タイプ【特定仕様※】

一般諸室用

国土交通大臣より、特定防火設備の認定を受けたアキュドアユニットです。

AC 手動 リニアサポート 傾斜レール ロック装置 非常解除型全開時ストッパー 戸袋部点検口

関連製品 BK P17 S P31

※BKタイプはリニアサポート仕様となります。
※戸袋点検口はBKタイプ・BKRタイプのみ対応可能です。
※傾斜レールはBKRタイプのみ適応となります。
※特定仕様のタイプの為、アキュライドレール50年保証の対象外となります。

製品名	製品仕様	認定番号
Sタイプ	戸袋タイプ·片引き·ポケット型	EA-9335
BKRタイプ	壁収納タイプ·片引き	EA-0154
BKタイプ	壁収納タイプ·片引き·リニアサポート	EA-0154
BKRタイプ	壁収納タイプ·片引き·袖付き	EA-0466

その他タイプ

防火設備タイプ【特定仕様※】

一般諸室用

国土交通大臣より、防火設備の認定を受けたアキュドアユニットです。

AC 手動 リニアサポート 傾斜レール ロック装置 非常解除型全開時ストッパー 戸袋部点検口

関連製品 BK P17 BWA P21 E P29 S P31

※BKタイプはリニアサポート仕様となります。
※戸袋点検口はBKタイプ・BKRタイプのみ対応可能です。
※非常解除型全開時ストッパーはSタイプには対応していません。
※傾斜レールはBKRタイプとEタイプ・片引きのみ適応となります。
※BWAタイプは65mmスタッド仕様のみ対応可能です。
※特定仕様のタイプの為、アキュライドレール50年保証の対象外となります。

製品名	製品仕様	認定番号
Eタイプ	外付けタイプ·片引き	EB-0379
	外付けタイプ·両引き	EB-0007
Sタイプ	戸袋タイプ·片引き·ポケット型	EB-9297
BKRタイプ	壁収納タイプ·片引き	EB-0211
BKタイプ	壁収納タイプ·片引き·リニアサポート	EB-0211
BWAタイプ（65mmスタッド仕様）	壁収納タイプ·二連引き仕様·片引き	EB-1658

特定防火設備タイプ〈Sタイプ片引きポケット型〉 EA-9335

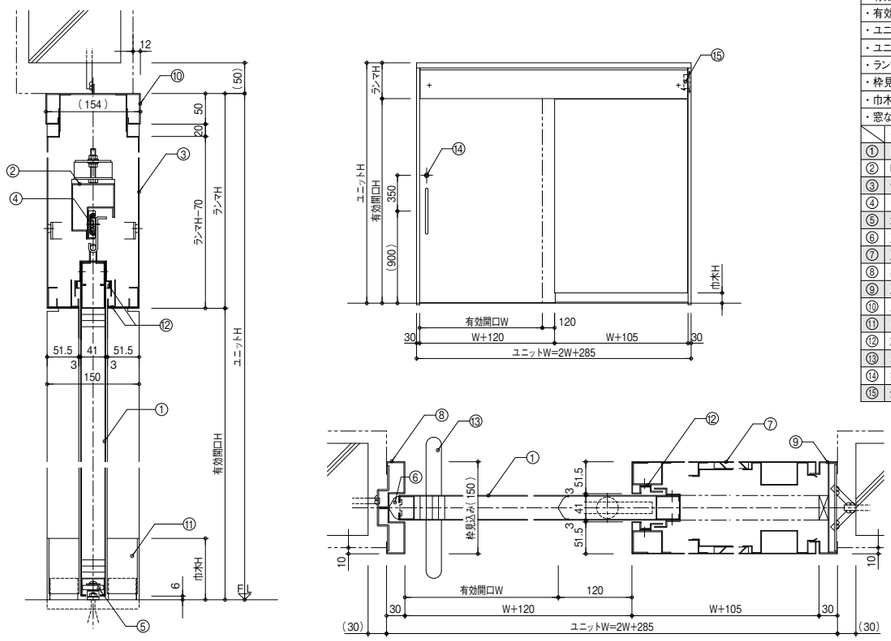

■仕様表

・自閉装置及びブレーキ装置は、標準装備とする。
・有効開口幅をW(600≦W≦1300)とする。
・有効開口高さをH(1900≦H≦2100)とする。
・ユニットWは(1485≦W≦2885)とする。
・ユニットH=2780以下とする。
・ランマHは(350～680)とする。
・枠見込み寸法は(150～300)とする。
・巾木Hは(100以下)とする。
・窓なし、錠前付きに限る。

	部材名	材質・板厚等
①	ドアパネル	表面材(SECC t=1.2)、芯材(ケイ酸マグネシウムコア)
②	レール取付材	SGCC又はSGHC t=1.6
③	ランマパネル	SECC t=1.2
④	レール	アキュライドレール(ボールベアリング式)
⑤	ガイドローラー	樹脂製(φ35)
⑥	戸当りゴム	クロロプレンゴム
⑦	戸袋パネル	SECC t=1.2 けい酸カルシウム板 t=10裏貼り
⑧	出入口側枠	SGCC又はSGHC t=1.6
⑨	戸当り側枠	SGCC又はSGHC t=1.6
⑩	上枠	SGCC又はSGHC t=1.6
⑪	巾木	SECC t=1.0
⑫	加熱発泡材	グラファイト系 t=2.5
⑬	ハンドル	SUSパイプφ25 鏡面仕上 L=450
⑭	錠前	
⑮	全閉時ストッパー	煙感知式ストッパー(防火戸錠)(オプション)

特定防火設備タイプ〈BKRタイプ片引き〉 EA-0154

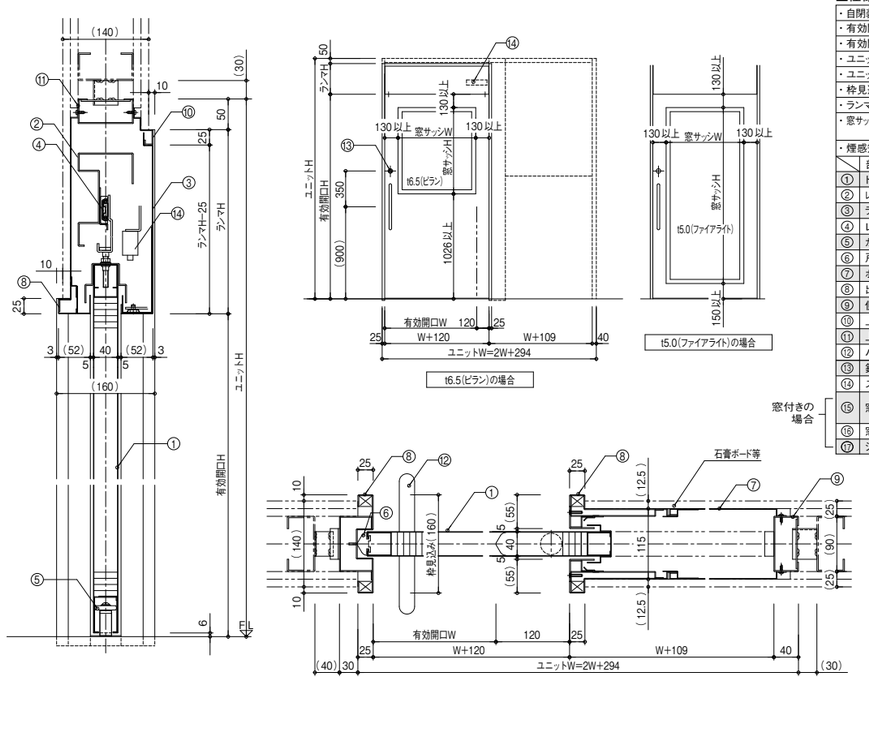

■仕様表

・自閉装置(レール傾斜式)及びブレーキ装置は、標準装備とする。
・有効開口幅をW(600≦W≦1300)とする。
・有効開口HをH(1800≦H≦2150)とする。
・ユニットWは(1494≦W≦2894)とする。
・ユニットHは(2150≦H≦2800)とする。
・枠見込み寸法は(160～250)とする。
・ランマHは(300～600)とする。
・窓サッシ外寸 (ビラン) W(243～1160)×H(393～900)
(ファイアライト) W(150～1160)×H(150～1870)
・煙感知式ストッパーなし、錠前なし、窓なしも可とする。

	部材名	材質・板厚等
①	ドアパネル	表面材(SPCCXはSGCC t=0.8)、芯材(ケイ酸マグネシウムコア)
②	レール取付材	SGCC又はSGHC t=2.0
③	ランマパネル	SPCC又はSGCC t=1.2
④	レール	アキュライドレール(ボールベアリング式)
⑤	ガイドローラー	樹脂製(φ35)
⑥	戸当りゴム	クロロプレンゴム
⑦	ボード下地材	SGCC又はSGHC t=1.2,t=1.6
⑧	出入口枠	SGCC又はSGHC t=1.6
⑨	側枠	SGCC又はSGHC t=1.6
⑩	上枠	SGCC又はSGHC t=1.6
⑪	上補強	SGCC又はSGHC t=1.6
⑫	ハンドル	SUS パイプ製 t1.0以上
⑬	錠前	(オプション)
⑭	ストッパー	煙感知式ストッパー(オプション)
⑮	窓ガラス	耐熱板ガラス t6.5(ビラン) 耐熱板ガラス t5.0(ファイアライト)
⑯	窓サッシ	SPCC又はSGCC t=1.2
⑰	シーリング材	難燃シリコーン

窓付きの場合 ⑮ ⑯ ⑰

特定防火設備タイプ〈BKタイプ片引き・リニアサポート〉 EA-0154

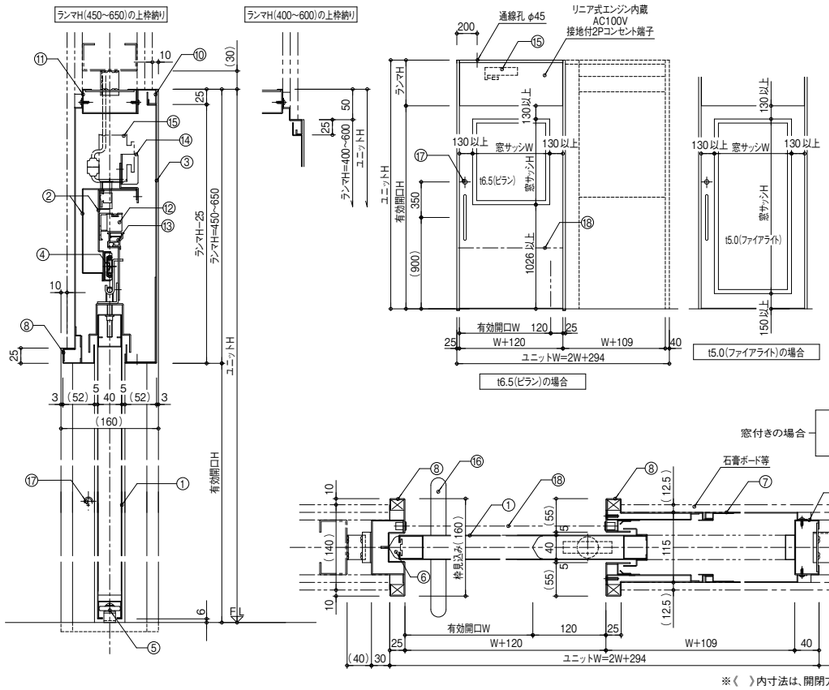

■仕様表

・扉の開閉方式はリニアモーター駆動方式とする。
・有効開口幅をW(700≦W≦1300)とする。
・有効開口HをH(1800≦H≦2150)とする。
・ユニットWは(1694≦W≦2894)とする。
・ユニットHは(2250≦H≦2800)とする。
・枠見込み寸法は(160~250)とする。
・ランマHは(400~650)とする。
・窓サッシ外寸 (ピラン) W(243~1160)×H(393~900) (ファイアライト) W(150~1160)×H(150~1870)
・錠前なし、窓なしも可とする。
・煙感知器連動クローザーは標準装備とする。

	部材名	材質・板厚等
①	ドアパネル	表面材(SPCC又はSGCC)、芯材(ケイ酸マグネシウムコア)
②	レール取付材	SGCC又はSGHC t=1.2, t=1.6
③	ランマパネル	SPCC又はSGCC t=1.2
④	レール	アキュライドレール(ボールベアリング式)
⑤	ガイドローラー	樹脂製(φ35)
⑥	戸当りゴム	クロロプレンゴム
⑦	ボード下地材	SGCC又はSGHC t=1.2.t=1.6
⑧	出入口枠	SGCC又はSGHC t=1.6
⑨	側枠	SGCC又はSGHC t=1.6
⑩	上枠	SGCC又はSGHC t=1.6
⑪	上補強	SGCC又はSGHC t=1.6
⑫	固定子	コイル
⑬	可動子	永久磁石
⑭	コントローラー	
⑮	クローザー	煙感知器連動クローザー
⑯	ハンドル	SUS パイプ製 t1.0以上
⑰	錠前	(オプション)
⑱	補助光線	(オプション)
⑲	窓ガラス	耐熱板ガラス t6.5(ピラン) 耐熱板ガラス t5.0(ファイアライト)
⑳	窓サッシ	SPCC又はSGCC
㉑	シーリング材	難燃シリコーン

窓付きの場合

特定防火設備タイプ〈BKRタイプ袖付き片引き〉 EA-0466

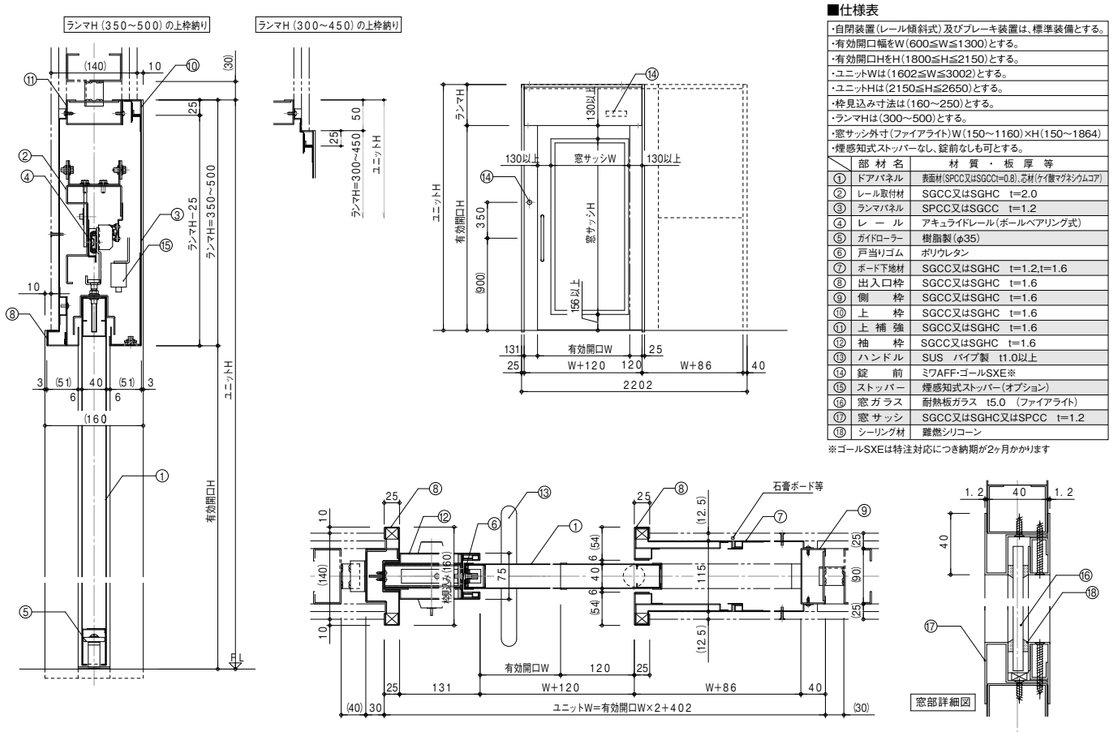

■仕様表

・自閉装置(レール傾斜式)及びブレーキ装置は、標準装備とする。
・有効開口幅をW(600≦W≦1300)とする。
・有効開口HをH(1800≦H≦2150)とする。
・ユニットWは(1602≦W≦3002)とする。
・ユニットHは(2150≦H≦2650)とする。
・枠見込み寸法は(160~250)とする。
・ランマHは(300~500)とする。
・窓サッシ外寸(ファイアライト)W(150~1160)×H(150~1864)
・煙感知式ストッパーなし、錠前なしも可とする。

	部材名	材質・板厚等
①	ドアパネル	表面材(SPCC又はSGCC t=0.8)、芯材(ケイ酸マグネシウムコア)
②	レール取付材	SGCC又はSGHC t=2.0
③	ランマパネル	SPCC又はSGCC t=1.2
④	レール	アキュライドレール(ボールベアリング式)
⑤	ガイドローラー	樹脂製(φ35)
⑥	戸当りゴム	ポリウレタン
⑦	ボード下地材	SGCC又はSGHC t=1.2,t=1.6
⑧	出入口枠	SGCC又はSGHC t=1.6
⑨	側枠	SGCC又はSGHC t=1.6
⑩	上枠	SGCC又はSGHC t=1.6
⑪	上補強	SGCC又はSGHC t=1.6
⑫	袖枠	SGCC又はSGHC t=1.6
⑬	ハンドル	SUS パイプ製 t1.0以上
⑭	錠前	ミワAFF・ゴールSXE※
⑮	ストッパー	煙感知式ストッパー(オプション)
⑯	窓ガラス	耐熱板ガラス t5.0 (ファイアライト)
⑰	窓サッシ	SGCC又はSGHC又はSPCC t=1.2
⑱	シーリング材	難燃シリコーン

※ゴールSXEは特注対応につき納期が2ヶ月かかります

防火設備タイプ〈Eタイプ片引き〉 EB-0379

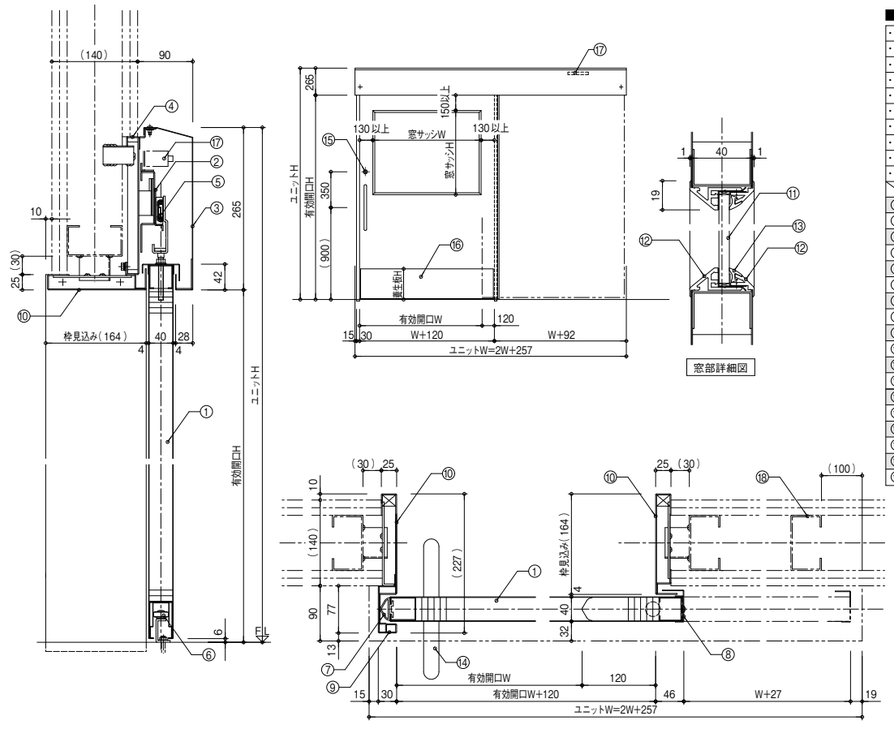

■仕様表

・自閉装置(レール傾斜式)及びブレーキ装置は、標準装備とする。
・有効開口幅をW(600≦W≦1300)とする。
・有効開口HをH(1800≦H≦2100)とする。
・ユニットWは(1457≦W≦2857)とする。
・ユニットHは(2065≦H≦2365)とする。
・枠見込み寸法は(133~324)とする。
・ランマ高さは265限定とする。
・窓付きに限る。窓サッシ外寸はW(90~1160)×H(90~1650)とする。
・煙感知式ストッパーなし、錠前なし、養生板なしも可とする。
・養生板のH寸法は、都度打合せにより決定。

	部材名	材質・板厚等
①	ドアパネル	表面材(SPCC又はSGCC t=0.8)、芯材(ペーパーコア・防炎処理)
②	レール取付材	SGCC又はSGHC t=2.0
③	ランマパネル	SPCC又はSGCC t=0.8
④	受けフレーム	SPCC又はSGCC又はSGHC t=1.6
⑤	レール	アキュライドレール(ボールベアリング式)
⑥	ガイドローラー	樹脂製(φ35)
⑦	戸当りゴム	クロロプレンゴム
⑧	後カバー	SPCC又はSGCC t=1.0
⑨	戸当り側枠	SGCC又はSGHC t=1.6
⑩	出入口枠	SGCC又はSGHC t=1.6
⑪	窓ガラス	網入板ガラス t=6.8(クロス)
⑫	窓サッシ	AL押出型材 t=2.0(塗装不可)
⑬	ガラスビード	クロロプレンゴム
⑭	ハンドル	SUS パイプ製 t1.0以上
⑮	錠前	(オプション)
⑯	養生板	SUS t1.0 HL仕上げ(オプション)
⑰	ストッパー	煙感知式ストッパー(オプション)
⑱	補強材	(建築工事)

防火設備タイプ〈Eタイプ両引き〉 EB-0007

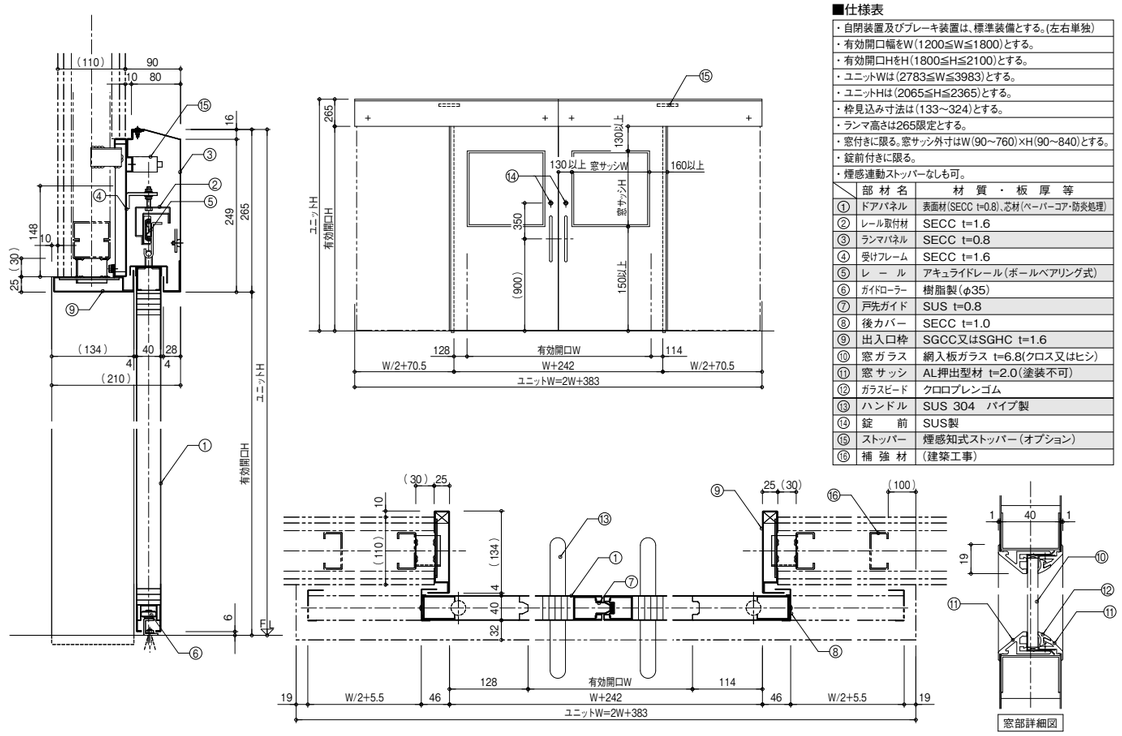

■仕様表

・自閉装置及びブレーキ装置は、標準装備とする。(左右単独)
・有効開口幅をW(1200≦W≦1800)とする。
・有効開口HをH(1800≦H≦2100)とする。
・ユニットWは(2783≦W≦3983)とする。
・ユニットHは(2065≦H≦2365)とする。
・枠見込み寸法は(133~324)とする。
・ランマ高さは265限定とする。
・窓付きに限る。窓サッシ外寸はW(90~760)×H(90~840)とする。
・錠前付きに限る。
・煙感連動ストッパーなしも可。

	部材名	材質・板厚等
①	ドアパネル	表面材(SECC t=0.8)、芯材(ペーパーコア・防炎処理)
②	レール取付材	SECC t=1.6
③	ランマパネル	SECC t=0.8
④	受けフレーム	SECC t=1.6
⑤	レール	アキュライドレール(ボールベアリング式)
⑥	ガイドローラー	樹脂製(φ35)
⑦	戸先ガイド	SUS t=0.8
⑧	後カバー	SECC t=1.0
⑨	出入口枠	SGCC又はSGHC t=1.6
⑩	窓ガラス	網入板ガラス t=6.8(クロス又はヒシ)
⑪	窓サッシ	AL押出型材 t=2.0(塗装不可)
⑫	ガラスビード	クロロプレンゴム
⑬	ハンドル	SUS 304 パイプ製
⑭	錠前	SUS製
⑮	ストッパー	煙感知式ストッパー(オプション)
⑯	補強材	(建築工事)

防火設備タイプ〈Sタイプ片引きポケット型〉 EB-9297

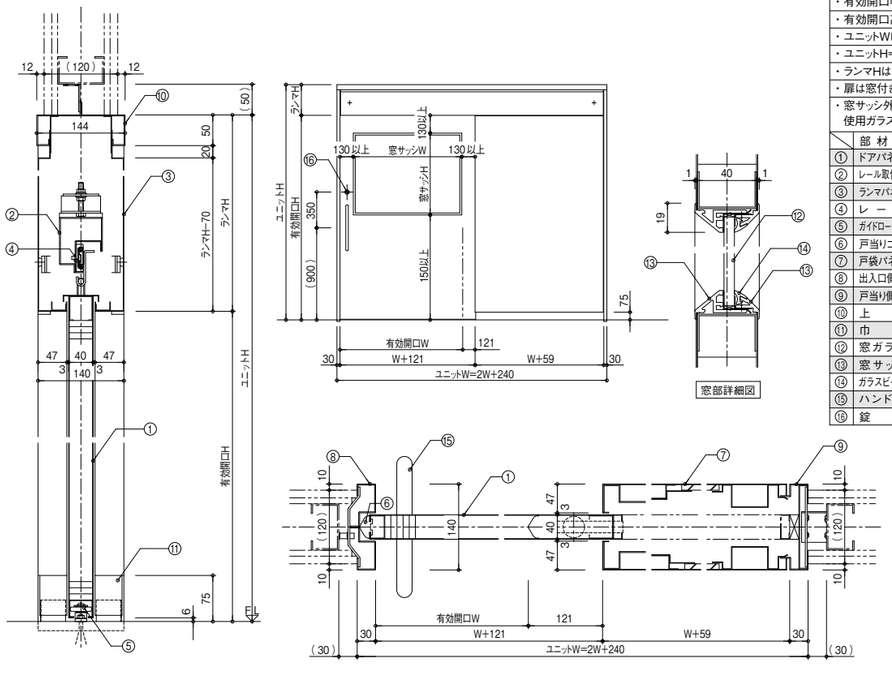

■仕様表

・自閉装置及びブレーキ装置は、標準装備とする。
・有効開口幅をW(750≦W≦1350)とする。
・有効開口高さをH(1900≦H≦2000)とする。
・ユニットWは(1740≦W≦2940)とする。
・ユニットH=3000以下とする。
・ランマHは(300～1000)とする。
・扉は窓付き、錠前付きに限る。
・窓サッシ外寸はW(90～1202)×H(90～800)とする。 使用ガラスは、網入り6.8(ヒシ)に限る。

	部材名	材質・板厚等
①	ドアパネル	表面材(SECC t=0.8)、芯材(ペーパーコア・防炎処理)
②	レール取付材	SECC t=1.6
③	ランマパネル	SECC t=0.8
④	レール	アキュライドレール(ボールベアリング式)
⑤	ガイドローラー	樹脂製(φ35)
⑥	戸当りゴム	クロロプレンゴム
⑦	戸袋パネル	SECCt=0.8 PBt9.5ウラ貼り
⑧	出入口側枠	SECC t=1.6
⑨	戸当り側枠	SECC t=1.6
⑩	上枠	SECC t=1.6
⑪	巾木	SECC t=1.0
⑫	窓ガラス	網入り板ガラス t6.8(ヒシ)
⑬	窓サッシ	AL押出型材 t=2.0(塗装不可)
⑭	ガラスビード	クロロプレンゴム
⑮	ハンドル	SUS304 φ25 L=450
⑯	錠前	

防火設備タイプ〈BWAタイプ〉 EB-1658

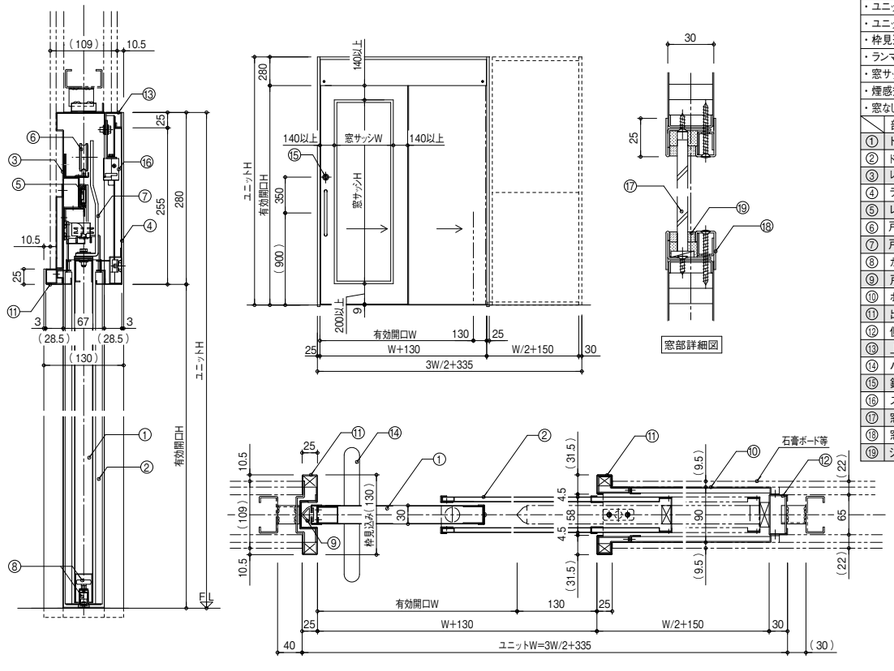

■仕様表

・自閉装置(レール傾斜式)及びブレーキ装置は、標準装備とする。
・有効開口幅をW(800≦W≦1500)とする。
・有効開口HをH(1800≦H≦2115)とする。
・ユニットWは(1535≦W≦2585)とする。
・ユニットHは(2080≦H≦2395)とする。
・枠見込み寸法は(130～215)とする。
・ランマ高さは280限定とする。
・窓サッシ外寸はW(150～577)×H(150～1766)とする。
・煙感知式ストッパーは取付可能とする。
・窓なしは不可とする。

	部材名	材質・板厚等
①	ドアパネル	表面材(SPCC又はSGCC t=0.8)、芯材(ペーパーコア・防炎処理)
②	ドアパネル(外)	表面材(SPCC又はSGCC t=0.8)、芯材(ペーパーコア・防炎処理)
③	レール取付材	SGCC又はSGHC t=1.6
④	ランマパネル	SPCC又はSGCC t=0.8
⑤	レール	ボールベアリング式スライドレール
⑥	戸車	樹脂製(ベアリング入り)
⑦	戸車取付座	SPHC t4.5
⑧	ガイドローラー	樹脂製
⑨	戸当りゴム	クロロプレンゴム
⑩	ボード下地材	SGCC又はSGHC t=1.2,t=1.6
⑪	出入口枠	SGCC又はSGHC t=1.6
⑫	側枠	SGCC又はSGHC t=1.6
⑬	上枠	SGCC又はSGHC t=1.6
⑭	ハンドル	SUS パイプ製 t1.0以上
⑮	錠前	(オプション)
⑯	ストッパー	煙感知式ストッパー(オプション)
⑰	窓ガラス	網入板ガラス t6.8(クロス又はヒシ)
⑱	窓サッシ	SPCC又はSGCC t=1.2
⑲	シーリング材	難燃シリコーン

防火設備タイプ〈BKRタイプ片引き〉 EB-0211

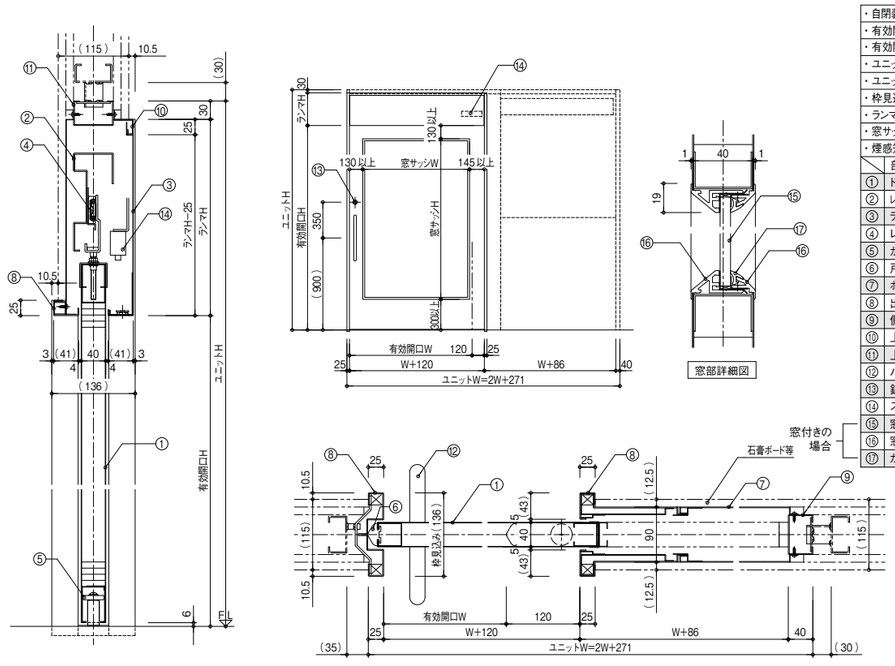

■仕様表

・自閉装置(レール傾斜式)及びブレーキ装置は、標準装備とする。
・有効開口幅をW(600≦W≦1300)とする。
・有効開口HをH(1800≦H≦2150)とする。
・ユニットWは(1471≦W≦2871)とする。
・ユニットHは(2110≦H≦2800)とする。
・枠見込み寸法は(136～214)とする。
・ランマHは(320≦H≦620)とする。
・窓サッシ外寸はW(90～1050)×H(90～1670)とする。
・煙感知式ストッパーなし、錠前なし、窓なしも可とする。

	部材名	材質・板厚等
①	ドアパネル	表面材(SPCC又はSGCC t=0.8)、芯材(ペーパーコア・防炎処理)
②	レール取付材	SGCC又はSGHC t=2.0
③	ランマパネル	SPCC又はSGCC t=0.8
④	レール	アキュライドレール(ボールベアリング式)
⑤	ガイドローラー	樹脂製(φ35)
⑥	戸当りゴム	クロロプレンゴム
⑦	ボード下地材	SGCC又はSGHC t=1.2,t=1.6
⑧	出入口枠	SGCC又はSGHC t=1.6
⑨	側枠	SGCC又はSGHC t=1.6
⑩	上枠	SGCC又はSGHC t=1.6
⑪	上補強	SGCC又はSGHC t=1.6
⑫	ハンドル	SUS パイプ製 t1.0以上
⑬	錠前	SUS製(オプション)
⑭	ストッパー	煙感知式ストッパー(オプション)
⑮	窓ガラス	網入板ガラス t6.8(クロス)
⑯	窓サッシ	AL押出型材 t=2.0(塗装不可)
⑰	ガラスビード	クロロプレンゴム

窓付きの場合

防火設備タイプ〈BKタイプ片引き・リニアサポート〉 EB-0211

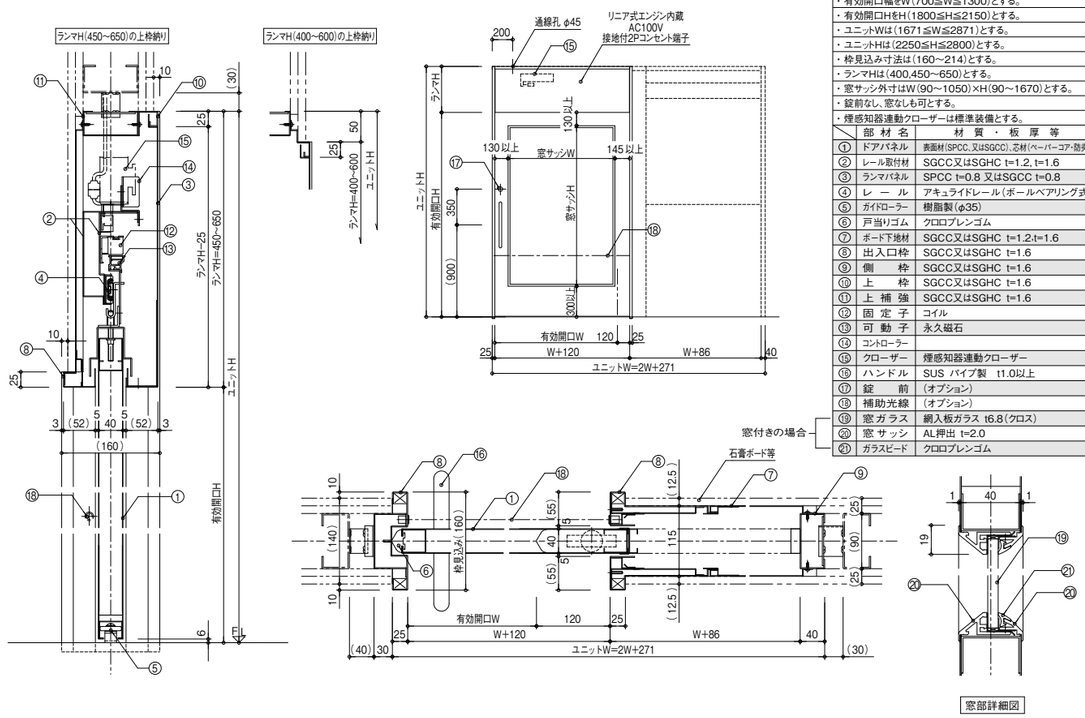

■仕様表

・扉の開閉方式はリニアモーター駆動方式とする。
・有効開口幅をW(700≦W≦1300)とする。
・有効開口HをH(1800≦H≦2150)とする。
・ユニットWは(1671≦W≦2871)とする。
・ユニットHは(2250≦H≦2800)とする。
・枠見込み寸法は(160～214)とする。
・ランマHは(400,450～650)とする。
・窓サッシ外寸はW(90～1050)×H(90～1670)とする。
・錠前なし、窓なしも可とする。
・煙感知器連動クローザーは標準装備とする。

	部材名	材質・板厚等
①	ドアパネル	表面材(SPCC、又はSGCC)、芯材(ペーパーコア・防炎処理)
②	レール取付材	SGCC又はSGHC t=1.2, t=1.6
③	ランマパネル	SPCC t=0.8 又はSGCC t=0.8
④	レール	アキュライドレール(ボールベアリング式)
⑤	ガイドローラー	樹脂製(φ35)
⑥	戸当りゴム	クロロプレンゴム
⑦	ボード下地材	SGCC又はSGHC t=1.2,t=1.6
⑧	出入口枠	SGCC又はSGHC t=1.6
⑨	側枠	SGCC又はSGHC t=1.6
⑩	上枠	SGCC又はSGHC t=1.6
⑪	上補強	SGCC又はSGHC t=1.6
⑫	固定子	コイル
⑬	可動子	永久磁石
⑭	コントローラー	
⑮	クローザー	煙感知器連動クローザー
⑯	ハンドル	SUS パイプ製 t1.0以上
⑰	錠前	(オプション)
⑱	補助光線	(オプション)
⑲	窓ガラス	網入板ガラス t6.8(クロス)
⑳	窓サッシ	AL押出 t=2.0
㉑	ガラスビード	クロロプレンゴム

窓付きの場合

その他タイプ

放射線防御タイプ【特定仕様※】

放射線関係諸室用

鉛板を張り合わせた放射線防御型アキュドアユニット

特長

- ●一般の放射線室やCT室等の出入口に、鉛板を張り合わせた放射線防御型のアキュドアユニットです。
- ●放射線防御能力をもつ建築躯体袖壁および下り壁への納まりを標準納まりとしています。
- ●扉の戸先には、ステンレススチール製戸当り付きとしています。
- ●自閉装置および両引の左右扉連動機構なしを標準仕様としています。

※対応鉛厚 :2.0t以下

AC 手動 自動 廃番サポート 無し

ロック装置 全開時ストッパー

関連製品 BK P17 S P31

※自動はSタイプのみ対応可能です。
※特定仕様のタイプの為、アキュライドレール50年保証の対象外となります。

※写真は鉛ガラスを使用した特別仕様です。

放射線防御タイプ〈BKタイプ片引き〉

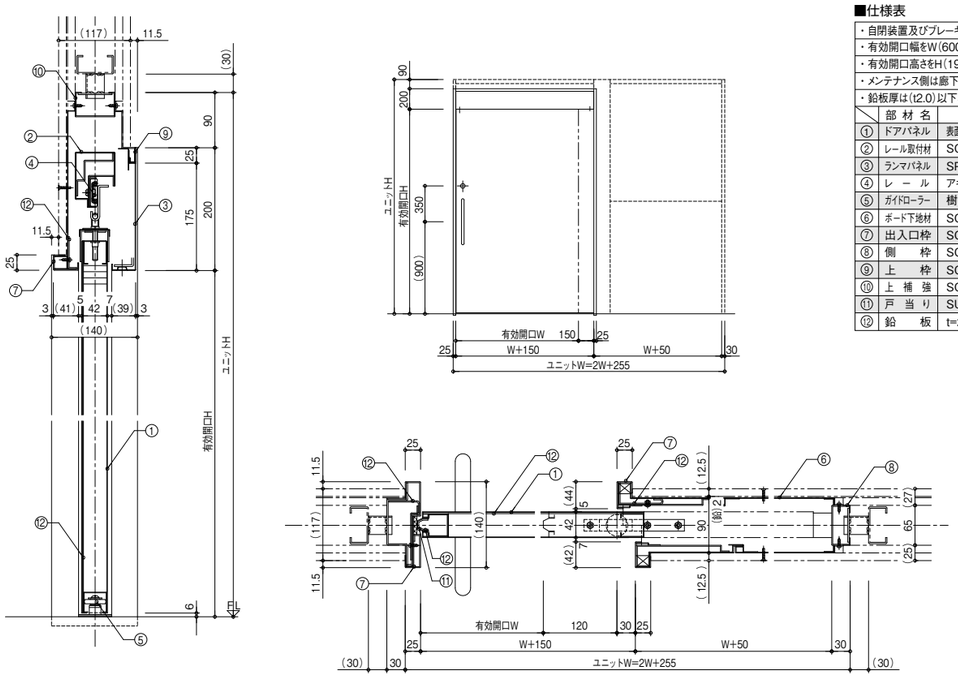

■仕様表

・自閉装置及びブレーキ装置は、標準装備とする。		
・有効開口幅をW(600≦W≦1200)とする。		
・有効開口高さをH(1900≦H≦2200)とする。		
・メンテナンス側は廊下側とする。		
・鉛板厚は(t2.0)以下とする。		
	部材名	材質・板厚等
①	ドアパネル	表面材(SPCC又はSGCC t=0.8)、芯材(ペーパーコア)
②	レール取付材	SGCC又はSGHC t=1.6
③	ランマパネル	SPCC又はSGCC t=0.6
④	レール	アキュライドレール(ボールベアリング式)
⑤	ガイドローラー	樹脂製(φ35)
⑥	ボード下地材	SGCC又はSGHC t=1.2又はt=1.6
⑦	出入口枠	SGCC又はSGHC t=1.6
⑧	側枠	SGCC又はSGHC t=1.6
⑨	上枠	SGCC又はSGHC t=1.6
⑩	上補強	SGCC又はSGHC t=1.6
⑪	戸当り	SUS t0.8 HL仕上げ
⑫	鉛板	t=2.0以下

放射線防御タイプ〈Sタイプ片引き〉

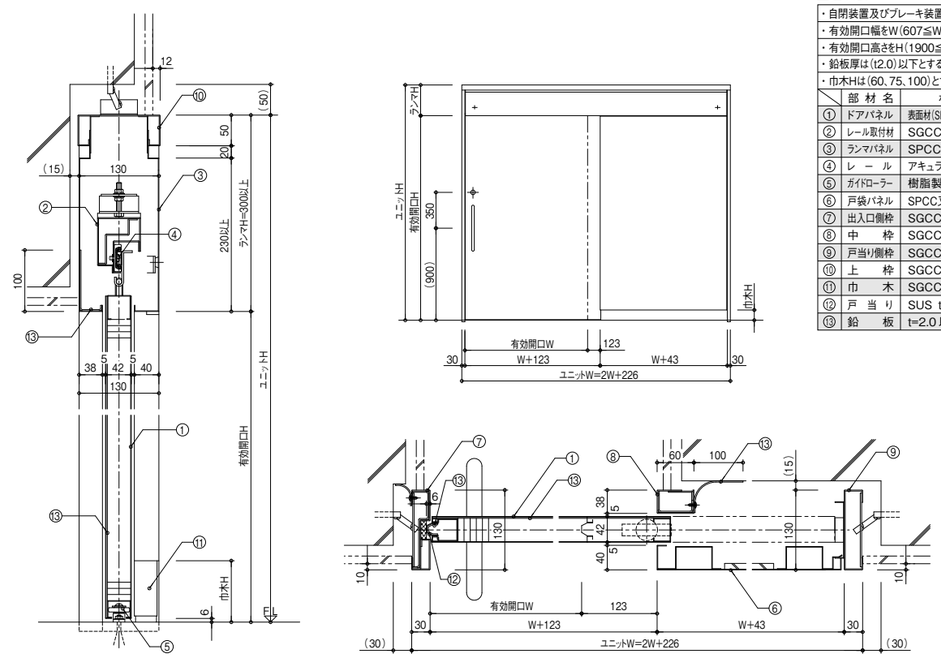

■仕様表

・自閉装置及びブレーキ装置は、標準装備とする。		
・有効開口幅をW(607≦W≦1207)とする。		
・有効開口高さをH(1900≦H≦2200)とする。		
・鉛板厚は(t2.0)以下とする。		
・巾木Hは(60、75、100)とする。		
	部材名	材質・板厚等
①	ドアパネル	表面材(SPCC又はSGCC t=0.8)、芯材(ペーパーコア)
②	レール取付材	SGCC又はSGHC t=1.6
③	ランマパネル	SPCC又はSGCC t=0.6
④	レール	アキュライドレール(ボールベアリング式)
⑤	ガイドローラー	樹脂製(φ35)
⑥	戸袋パネル	SPCC又はSGCC t=0.6、PBt9.5ウラ貼り
⑦	出入口側枠	SGCC又はSGHC t=1.6
⑧	中枠	SGCC又はSGHC t=1.6
⑨	戸当り側枠	SGCC又はSGHC t=1.6
⑩	上枠	SGCC又はSGHC t=1.6
⑪	巾木	SGCC t=1.0
⑫	戸当り	SUS t0.8 HL仕上げ
⑬	鉛板	t=2.0以下

放射線防御タイプ〈Sタイプ両引き〉

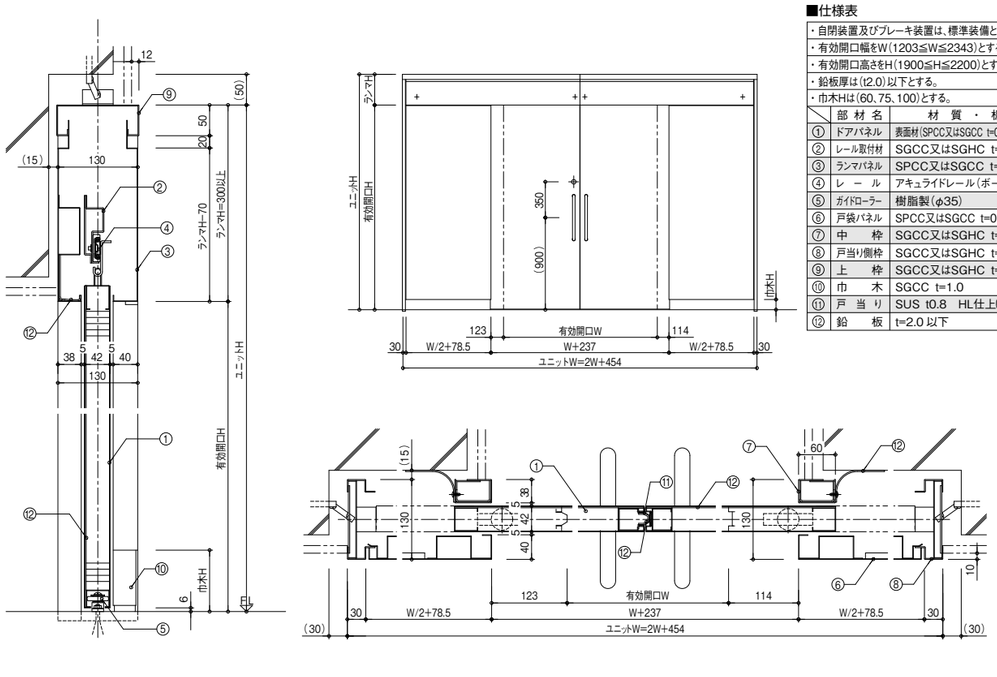

■仕様表

・自閉装置及びブレーキ装置は、標準装備とする。		
・有効開口幅をW(1203≦W≦2343)とする。		
・有効開口高さをH(1900≦H≦2200)とする。		
・鉛板厚は(t2.0)以下とする。		
・巾木Hは(60、75、100)とする。		
	部材名	材質・板厚等
①	ドアパネル	表面材(SPCC又はSGCC t=0.8)、芯材(ペーパーコア)
②	レール取付材	SGCC又はSGHC t=2.0
③	ランマパネル	SPCC又はSGCC t=0.6
④	レール	アキュライドレール(ボールベアリング式)
⑤	ガイドローラー	樹脂製(φ35)
⑥	戸袋パネル	SPCC又はSGCC t=0.6、PBt9.5ウラ貼り
⑦	中枠	SGCC又はSGHC t=1.6
⑧	戸当り側枠	SGCC又はSGHC t=1.6
⑨	上枠	SGCC又はSGHC t=1.6
⑩	巾木	SGCC t=1.0
⑪	戸当り	SUS t0.8 HL仕上げ
⑫	鉛板	t=2.0以下

その他タイプ

ステンレスタイプ【特定仕様※】

手術室用　中央材料室用

表面材をオールステンレス製としたアキュドアユニット

特長

●手術室や中央材料室など清潔性を要求される部門の出入口に、表面材をオールステンレス製としたアキュドアユニットです。
●自動ドア方式を標準仕様としています。自動ドアエンジンは各メーカーに対応します。
●ステンレスはSUSヘアーライン仕上げとし、各構成部材のユニット表面に露出する部分のみに使用しています。
●扉の戸先には、戸当りゴム付きとしています。

AC 自動

ロック装置

関連製品 S P31

※特定仕様のタイプの為、アキュライドレール50年保証の対象外となります。

ステンレスタイプ〈Sタイプ片引き〉

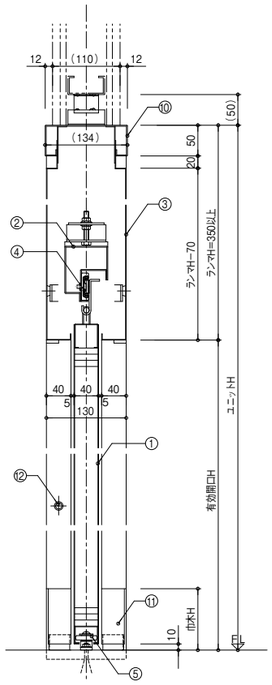

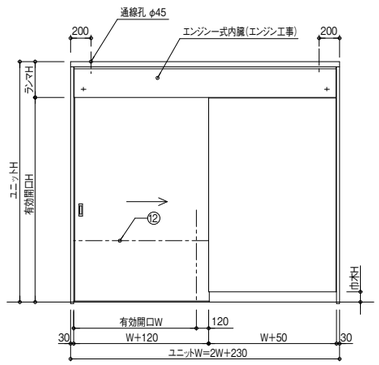

■仕様表

・扉の開閉方式は自動ドアエンジン駆動方式とする。		
・有効開口幅をW(700≦W≦1350)とする。		
・有効開口高さをH(1900≦H≦2200)とする。		
・巾木Hは(60、75、100)とする。		
・ステンレスはHL仕上げとし、HL方向は長手方向とする。		
	部材名	材質・板厚等
①	ドアパネル	表面材(SUS HL t=0.6)、芯材(ペーパーコア)
②	レール取付材	SGCC又はSGHC t=1.6
③	ランマパネル	SUS HL t=0.8
④	レール	アキュライドレール(ボールベアリング式)
⑤	ガイドローラー	樹脂製(φ35)
⑥	戸当りゴム	塩ビ系樹脂押出し材
⑦	戸袋パネル	SUS HL t=0.6 PB t9.5ウラ貼り
⑧	出入口側枠	SUS HL t=1.5
⑨	戸当り側枠	SUS HL t=1.5
⑩	上枠	SUS HL t=1.5
⑪	巾木	SUS HL t=1.0
⑫	補助光線	(オプション)

ステンレスタイプ〈Sタイプ両引き〉

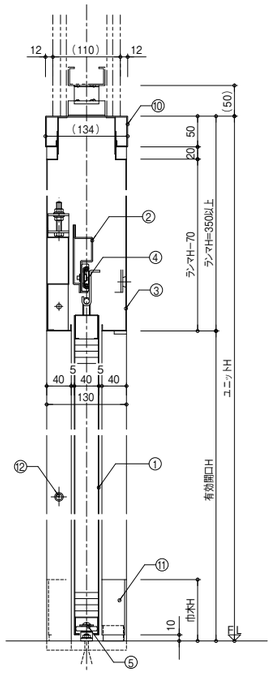

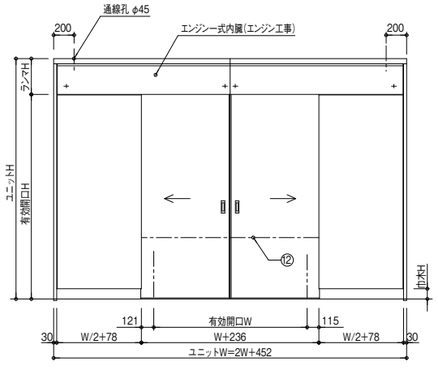

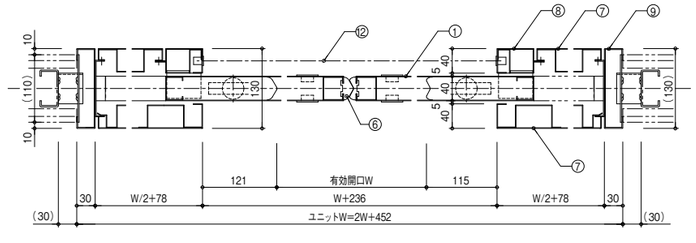

■仕様表

・扉の開閉方式は自動ドアエンジン駆動方式とする。		
・有効開口幅をW(1444≦W≦2344)とする。		
・有効開口高さをH(1900≦H≦2200)とする。		
・巾木Hは(60、75、100)とする。		
・ステンレスはHL仕上げとし、HL方向は長手方向とする。		
	部材名	材質・板厚等
①	ドアパネル	表面材(SUS HL t=0.6)、芯材(ペーパーコア)
②	レール取付材	SGCC又はSGHC t=2.0
③	ランマパネル	SUS HL t=0.8
④	レール	アキュライドレール(ボールベアリング式)
⑤	ガイドローラー	樹脂製(φ35)
⑥	戸当りゴム	塩ビ系樹脂押出し材
⑦	戸袋パネル	SUS HL t=0.6 PB t9.5ウラ貼り
⑧	中枠	SUS HL t=1.5
⑨	戸当り側枠	SUS HL t=1.5
⑩	上枠	SUS HL t=1.5
⑪	巾木	SUS HL t=1.0
⑫	補助光線	(オプション)

その他タイプ

HDタイプ【開き戸】

一般諸室用

片開き

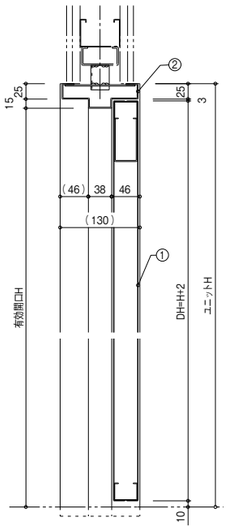

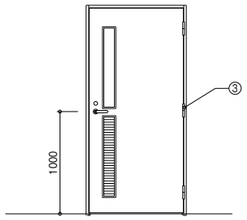

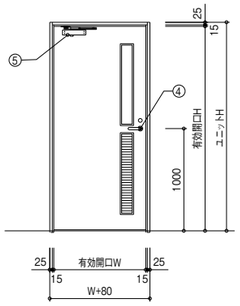

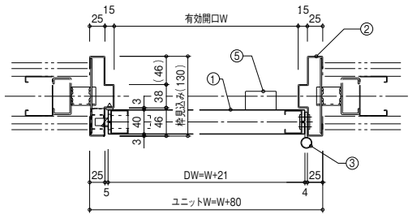

■仕様表

・有効開口幅をW(600≦W≦1000)とする。		
・有効開口高さをH(1800≦H≦2200)とする。		
	部材名	材質・板厚等
①	ドアパネル	表面材(SPCC又はSGCC t=0.6)、芯材(ペーパーコア)
②	出入口枠	SGCC又はSGHC t=1.6
③	丁　番	SUS製　旗丁番
④	レバーハンドル錠	ミワ:LA , ゴール:LG
⑤	ドアクローザー	リョービ:S1002P

両開き

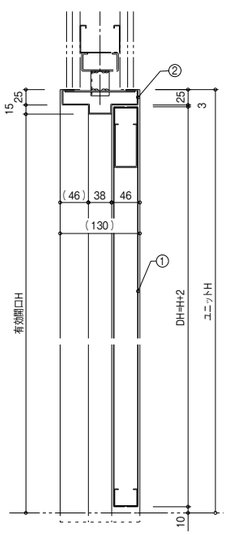

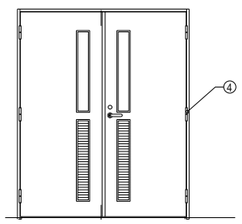

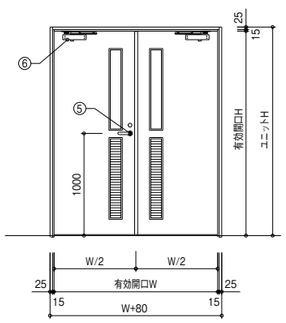

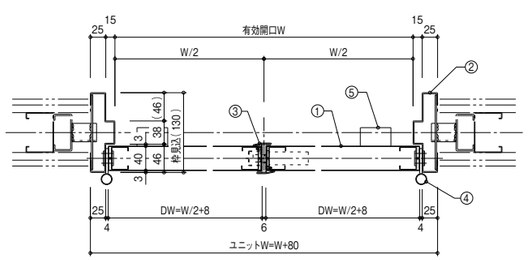

■仕様表

・有効開口幅をW(1200≦W≦1800)とする。		
・有効開口高さをH(1800≦H≦2115)とする。		
	部材名	材質・板厚等
①	ドアパネル	表面材(SPCC又はSGCC t=0.6)、芯材(ペーパーコア)
②	出入口枠	SGCC又はSGHC t=1.6
③	ドア前カバー	SGCC t=1.2
④	丁　番	SUS製　旗丁番
⑤	レバーハンドル錠	ミワ:LA , ゴール:LG
⑥	ドアクローザー	リョービ:S1002P

親子開き

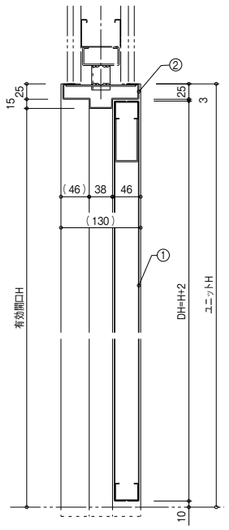

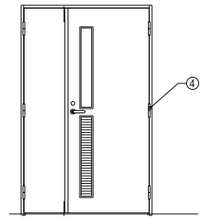

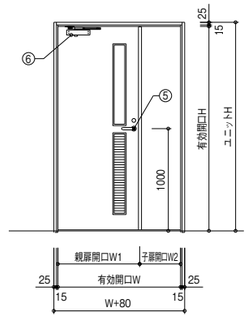

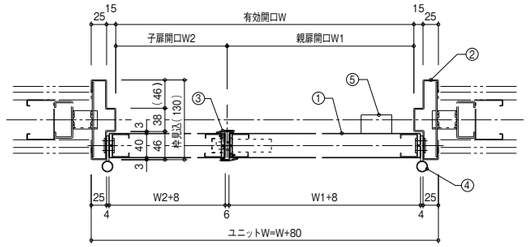

■仕様表

・有効開口幅をW(900≦W≦1400)とする。		
(親扉最小600+子扉最小300)～(親扉最大900+子扉最大500)		
・有効開口高さをH(1800≦H≦2115)とする。		
	部材名	材質・板厚等
①	ドアパネル	表面材(SPCC又はSGCC t=0.6)、芯材(ペーパーコア)
②	出入口枠	SGCC又はSGHC t=1.6
③	ドア前カバー	SGCC t=1.2
④	丁　番	SUS製　旗丁番
⑤	レバーハンドル錠	ミワ:LA , ゴール:LG
⑥	ドアクローザー	リョービ:S1002P

リニアサポートシリーズ【一般仕様】

優れた特性を持つリニアモータを抜群の耐久性を誇る
アキュドアユニットに搭載しさらに機能アップ

関連製品
BK P17 | BWA P21 | E P29 | 廃番 P31 | SWA P33 | 廃番 P39 | 特定防火 P53 | 防火設備 P53 | 放射線 P59

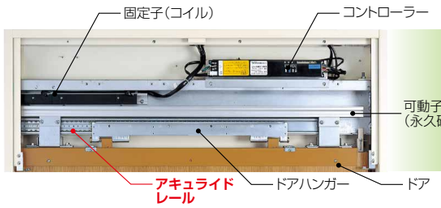

リニアボールベアリング式アキュライドレールとリニアモータのツインリニアを採用してリニアサポート開閉システムでさらに進化。

機能紹介

安心・安全な機能の数々。 リニアモータの動作 → 人の動作 →

アシスト機能

ドアをわずか（2cm程度）に開く補助動作のみ。あとはひとりでにドアは開閉。
患者さんや車椅子、お年寄りなどへの負担はわずかで、より理想的な機能性を発揮します。

❶ドアを開く方向に2cmほど動かすと…
❷静かに全開
❸その後は自動的に閉まります。

全開ストップ機能

全開位置で開放状態を維持する全開ストップ機能付きです。
大きな物を搬入、搬出する際に開放状態にすることができるとても便利な機能です。わずかに動かせば解除できます。
※半自動タイプ（TKシリーズ）のみ対応

❶全開した位置にあるドアを開停止時間＋3秒以上開く方向に押せば…
❷ブザーが一度鳴り、開放状態を維持します。開放状態を解除する場合は、2cmほど閉まる方向に動かしてください。

フリーストップ機能

開動作中に強制的に閉方向へドアを動かすと、通電が切れ手動状態になり自由な開口巾で停止させておくことのできるフリーストップ機能付きです。ドアを手動で全閉すれば通常の状態に復帰します。
※半自動タイプ（TKシリーズ）のみ対応

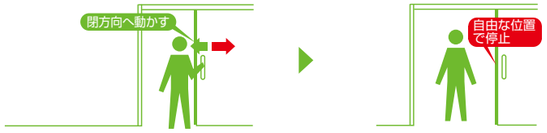

❶開動作中に強制的に閉方向へドアを動かすと
❷通電が切れ、手動状態になり、任意の開口巾で常時停止が可能。

ハーフオープン機能

人が通過するだけの開口巾で開閉する
ハーフオープン機能付きです。
※半自動タイプ（TKシリーズ）のみ対応

❶通常は人の出入りに必要な開口巾で開閉します。
❷ハーフオープン状態からさらにドアを開く方向に押すと全開状態までドアは開きます。

セーフティリターン機能

ドアが閉まるとき、人や障害物に当たると自動反転するセーフティリターン機能付きです。全開後、閉動作中に反転した位置でドアが減速して障害物がないことを確認し、閉まります。

減速機構や機械的構造が無く、停電時でも非常に軽く手動開閉が出来ます。

※機能詳細につきましてはP74のリニアサポート標準仕様表を参照ください。

オプション機能

各種スイッチやセンサーと組み合わせ、自動ドアとしても使用できます。

スイッチセンサー起動

※ICカード･指紋認証等の入退室管理システム用センサーとの連動も可能です。

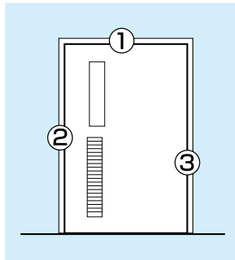

無目取付型センサー

ドア面付型タッチスイッチ

ドア横取付型センサー

オプションハンドル

●アルミ製ハンドル　HLハンドル

HL-01（シルバー）
●材質：アルミ
●表面：化研アルマイト処理

HL-02（アンバー）
●材質：アルミ
●表面：アルマイト処理

※P77参照

BWAタイプ･リニアサポート

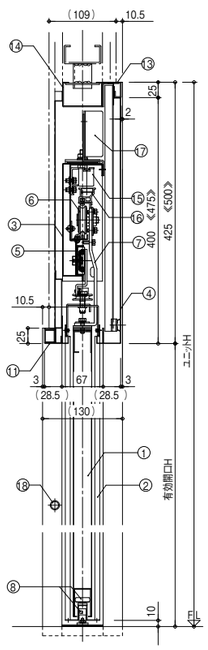

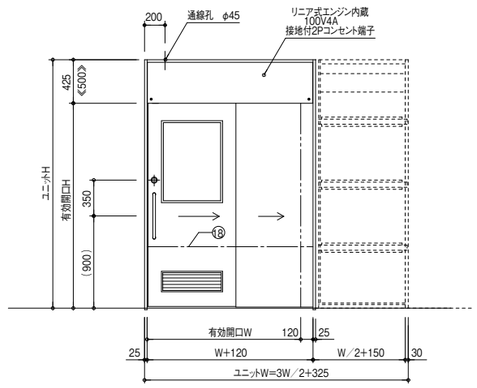

■仕様表

・扉の開閉方式はリニアモーター駆動方式とする。
・有効開口幅をW（800≦W≦1500）とする。
・有効開口高さをH（1800≦H≦2115）とする。

	部材名	材質・板厚等
①	ドアパネル	表面材（SPCC又はSGCC t=0.6）、芯材（ペーパーコア）
②	ドアパネル（外）	表面材（SPCC又はSGCC t=0.6）、芯材（ペーパーコア）
③	レール取付材	SGCC又はSGHC t=1.6
④	ランマパネル	SPCC又はSGCC t=0.6
⑤	レール	ボールベアリング式スライドレール
⑥	戸車	樹脂製（ベアリング入り）
⑦	戸車取付座	SPHC t4.5
⑧	ガイドローラー	樹脂製
⑨	戸当りゴム	塩ビ系樹脂押出し材
⑩	ボード下地材	SGCC又はSGHC t=1.6
⑪	出入口枠	SGCC又はSGHC t=1.6
⑫	側枠	SGCC又はSGHC t=1.6
⑬	上枠	SGCC又はSGHC t=1.6
⑭	上補強	SGCC又はSGHC t=1.6
⑮	固定子	コイル
⑯	可動子	永久磁石
⑰	コントローラー	
⑱	補助光線	（オプション）

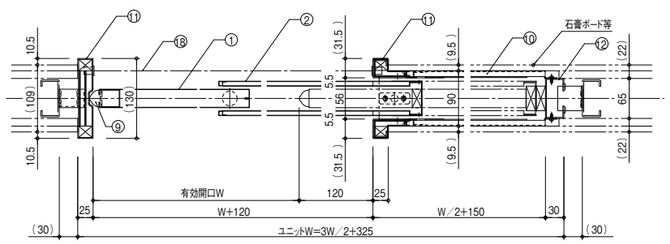

※《　》内寸法は、TS2（2系統スイッチ）仕様の場合の寸法です。

SWAタイプ片引き・リニアサポート

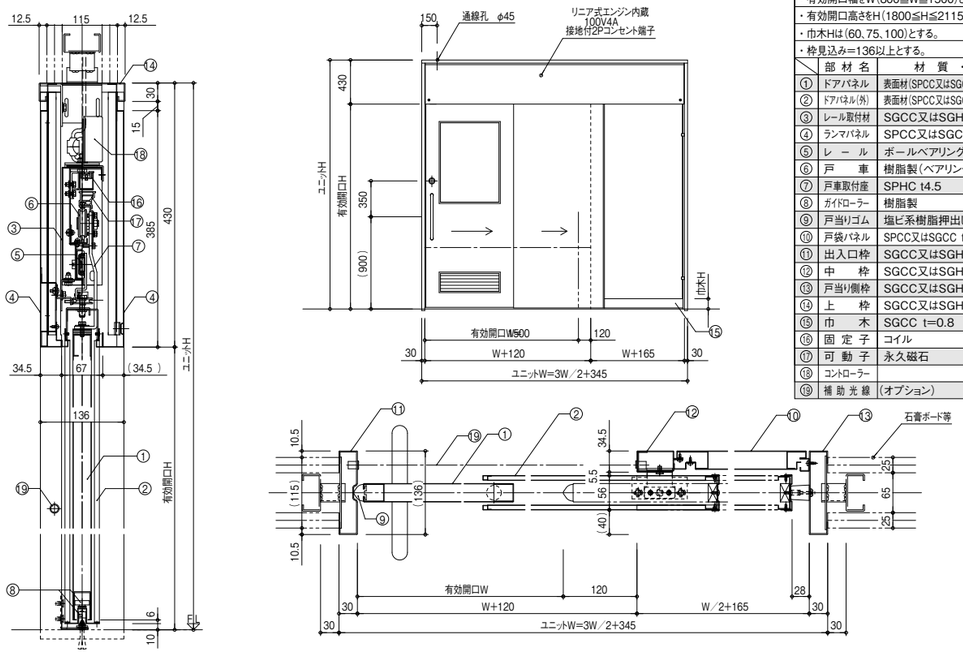

■仕様表

・扉の開閉方式はリニアモーター駆動方式とする。
・有効開口幅をW(800≦W≦1500)とする。
・有効開口高さをH(1800≦H≦2115)とする。
・巾木Hは(60、75、100)とする。
・枠見込み=136以上とする。

	部材名	材質・板厚等
①	ドアパネル	表面材(SPCC又はSGCCt=0.6)、芯材(ペーパーコア)
②	ドアパネル(外)	表面材(SPCC又はSGCCt=0.6)、芯材(ペーパーコア)
③	レール取付材	SGCC又はSGHC t=1.6
④	ランマパネル	SPCC又はSGCC t=0.6
⑤	レール	ボールベアリング式スライドレール
⑥	戸車	樹脂製(ベアリング入り)
⑦	戸車取付座	SPHC t4.5
⑧	ガイドローラー	樹脂製
⑨	戸当りゴム	塩ビ系樹脂押出し材
⑩	戸袋パネル	SPCC又はSGCC t=0.6、芯材(ペーパーコア)
⑪	出入口枠	SGCC又はSGHC t=1.6
⑫	中枠	SGCC又はSGHC t=1.2
⑬	戸当り側枠	SGCC又はSGHC t=1.6
⑭	上枠	SGCC又はSGHC t=1.6
⑮	巾木	SGCC t=0.8
⑯	固定子	コイル
⑰	可動子	永久磁石
⑱	コントローラー	
⑲	補助光線	(オプション)

BKタイプ片引き・リニアサポート

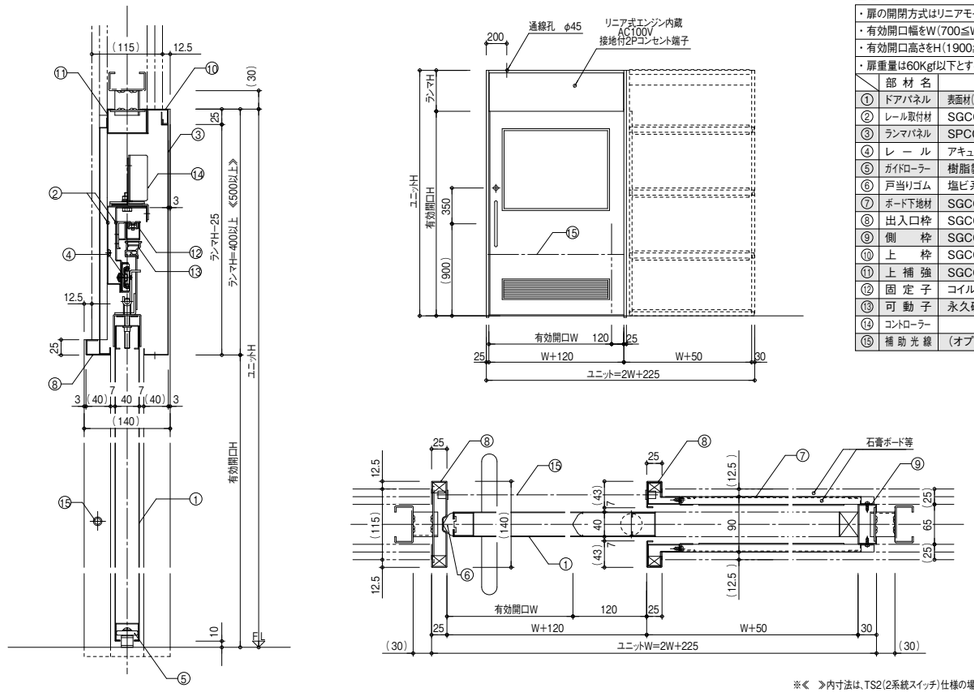

■仕様表

・扉の開閉方式はリニアモーター駆動方式とする。
・有効開口幅をW(700≦W≦1350)とする。
・有効開口高さをH(1900≦H≦2200)とする。
・扉重量は60Kgf以下とする。

	部材名	材質・板厚等
①	ドアパネル	表面材(SPCC又はSGCC t=0.6)、芯材(ペーパーコア)
②	レール取付材	SGCC又はSGHC t=1.2, t=1.6
③	ランマパネル	SPCC又はSGCC t=0.6
④	レール	アキュライドレール(ボールベアリング式)
⑤	ガイドローラー	樹脂製(φ35)
⑥	戸当りゴム	塩ビ系樹脂押出し材
⑦	ボード下地材	SGCC又はSGHC t=1.6
⑧	出入口枠	SGCC又はSGHC t=1.6
⑨	側枠	SGCC又はSGHC t=1.6
⑩	上枠	SGCC又はSGHC t=1.6
⑪	上補強	SGCC又はSGHC t=1.6
⑫	固定子	コイル
⑬	可動子	永久磁石
⑭	コントローラー	
⑮	補助光線	(オプション)

※《 》内寸法は、TS2(2系統スイッチ)仕様の場合の寸法です。

SWAタイプ両引き・リニアサポート

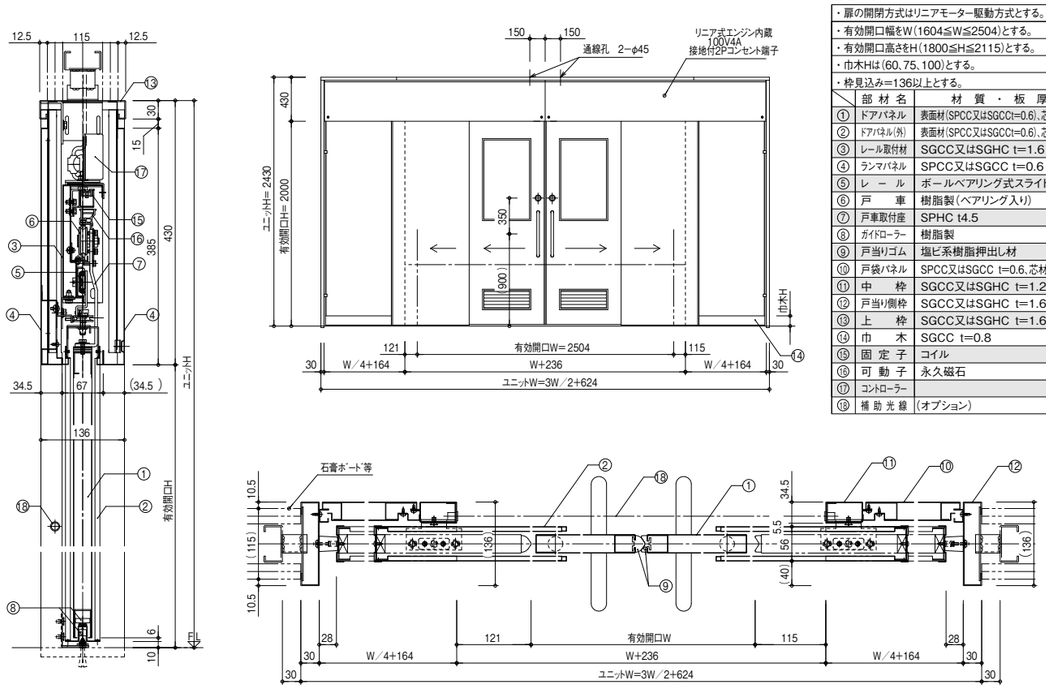

■仕様表

・扉の開閉方式はリニアモーター駆動方式とする。
・有効開口幅をW(1604≦W≦2504)とする。
・有効開口高さをH(1800≦H≦2115)とする。
・巾木Hは(60、75、100)とする。
・枠見込み=136以上とする。

	部材名	材質・板厚等
①	ドアパネル	表面材(SPCC又はSGCCt=0.6)、芯材(ペーパーコア)
②	ドアパネル(外)	表面材(SPCC又はSGCCt=0.6)、芯材(ペーパーコア)
③	レール取付材	SGCC又はSGHC t=1.6
④	ランマパネル	SPCC又はSGCC t=0.6
⑤	レール	ボールベアリング式スライドレール
⑥	戸車	樹脂製(ベアリング入り)
⑦	戸車取付座	SPHC t4.5
⑧	ガイドローラー	樹脂製
⑨	戸当りゴム	塩ビ系樹脂押出し材
⑩	戸袋パネル	SPCC又はSGCC t=0.6、芯材(ペーパーコア)
⑪	中枠	SGCC又はSGHC t=1.2
⑫	戸当り側枠	SGCC又はSGHC t=1.6
⑬	上枠	SGCC又はSGHC t=1.6
⑭	巾木	SGCC t=0.8
⑮	固定子	コイル
⑯	可動子	永久磁石
⑰	コントローラー	
⑱	補助光線	(オプション)

BKタイプ両引き・リニアサポート

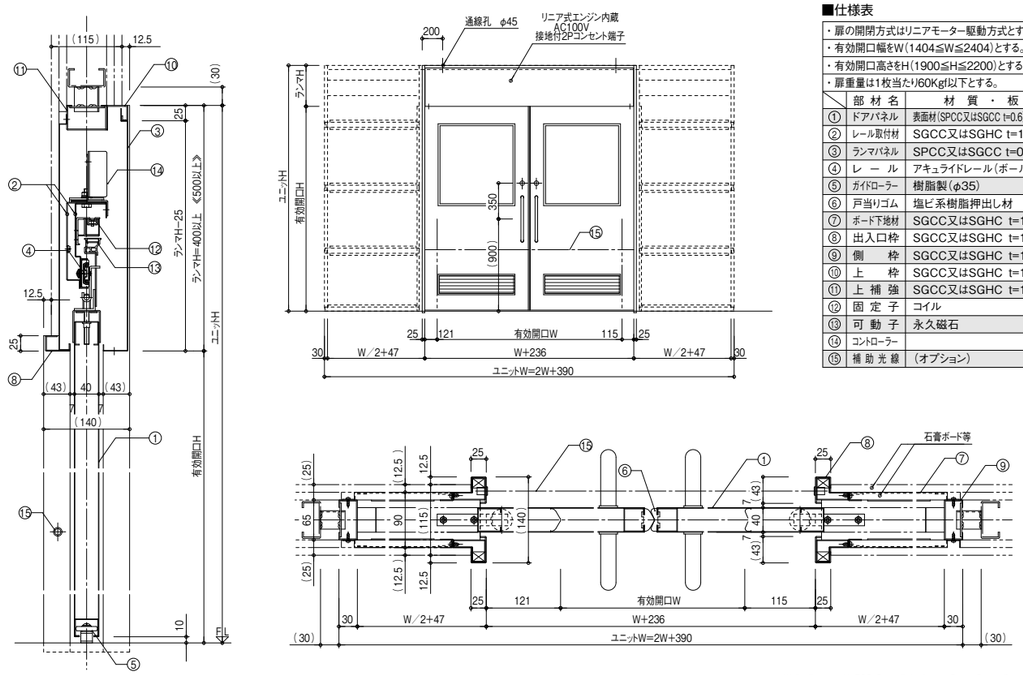

■仕様表

・扉の開閉方式はリニアモーター駆動方式とする。
・有効開口幅をW(1404≦W≦2404)とする。
・有効開口高さをH(1900≦H≦2200)とする。
・扉重量は1枚当たり60Kgf以下とする。

	部材名	材質・板厚等
①	ドアパネル	表面材(SPCC又はSGCC t=0.6)、芯材(ペーパーコア)
②	レール取付材	SGCC又はSGHC t=1.2, t=1.6
③	ランマパネル	SPCC又はSGCC t=0.6
④	レール	アキュライドレール(ボールベアリング式)
⑤	ガイドローラー	樹脂製(φ35)
⑥	戸当りゴム	塩ビ系樹脂押出し材
⑦	ボード下地材	SGCC又はSGHC t=1.6
⑧	出入口枠	SGCC又はSGHC t=1.6
⑨	側枠	SGCC又はSGHC t=1.6
⑩	上枠	SGCC又はSGHC t=1.6
⑪	上補強	SGCC又はSGHC t=1.6
⑫	固定子	コイル
⑬	可動子	永久磁石
⑭	コントローラー	
⑮	補助光線	(オプション)

※《 》内寸法は、TS2(2系統スイッチ)仕様の場合の寸法です。

Eタイプ片引き・リニアサポート

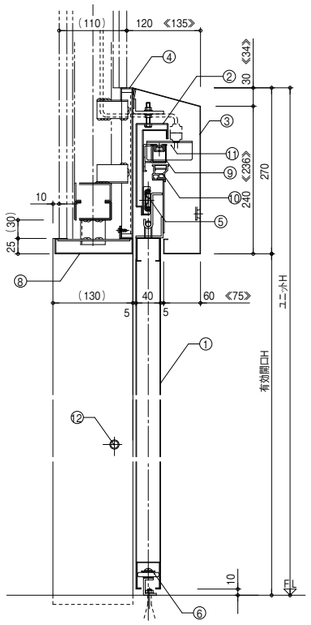

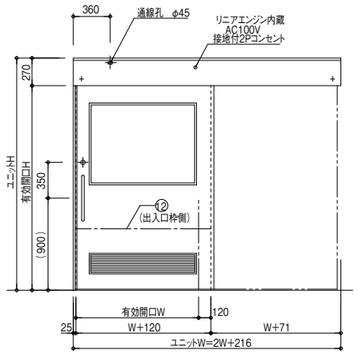

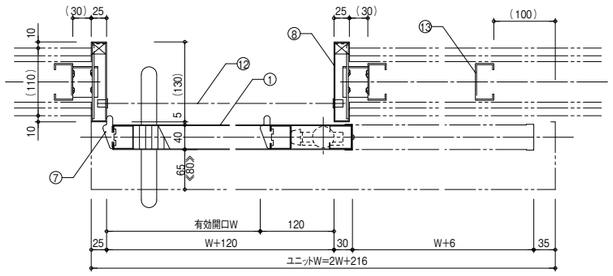

※《 》内寸法は、電気錠付きの場合の寸法です。

■仕様表

・扉の開閉方式はリニアモーター駆動方式とする。		
・有効開口幅をW(700≦W≦1350)とする。		
・有効開口高さをH(1900≦H≦2200)とする。		
・扉重量は60Kgf以下とする。		
	部材名	材質・板厚等
①	ドアパネル	表面材(SPCC又はSGCC t=0.6)、芯材(ペーパーコア)
②	レール取付材	SGCC又はSGHC t=1.6
③	ランマパネル	SPCC又はSGCC t=0.6
④	受フレーム	SGCC又はSGHC t=1.6
⑤	レール	アキュライドレール(ボールベアリング式)
⑥	ガイドローラー	樹脂製(φ35)
⑦	戸当りゴム	塩ビ系樹脂押出し材
⑧	出入口枠	SGCC又はSGHC t=1.6
⑨	固定子	コイル
⑩	可動子	永久磁石
⑪	コントローラー	
⑫	補助光線	又はビームスイッチ(オプション)
⑬	補強材	(建築工事)

Eタイプ両引き・リニアサポート

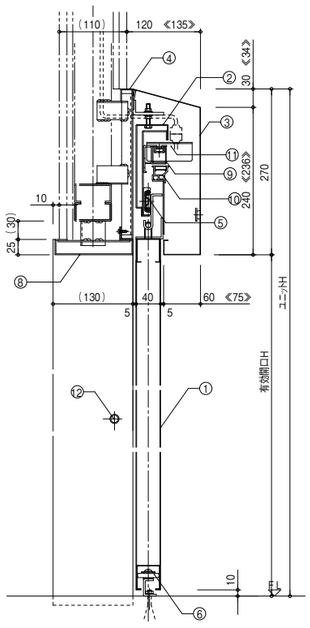

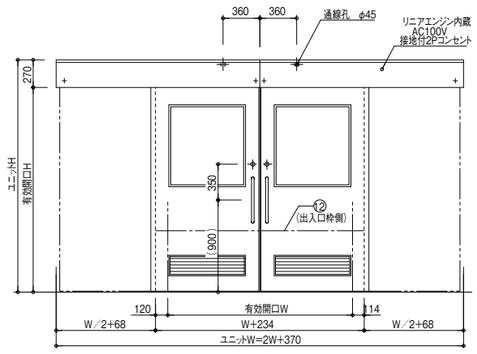

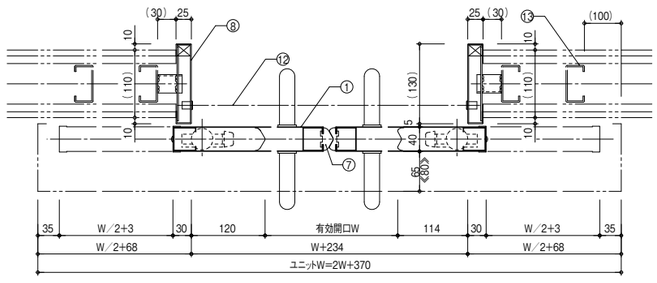

※《 》内寸法は、電気錠付きの場合の寸法です。

Sタイプ片引き・リニアサポート

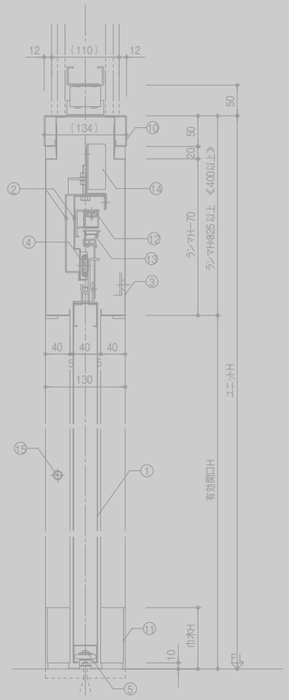

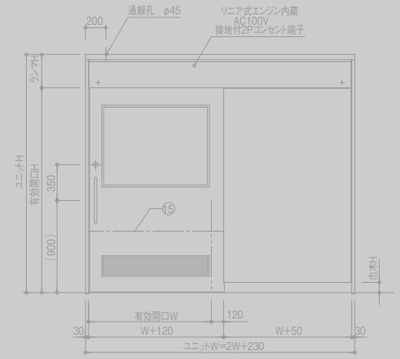

■仕様表

・扉の開閉方式はリニアモーター駆動方式とする。		
・有効開口幅をW(700≦W≦1350)とする。		
・有効開口高さをH(1900≦H≦2200)とする。		
・巾木Hは(60、75、100)とする。		
・扉重量は60Kgf以下とする。		
	部材名	材質・板厚等
①	ドアパネル	表面材(SPCC又はSGCC t=0.6)、芯材(ペーパーコア)
②	レール取付材	SGCC又はSGHC t=1.2、t=1.6
③	ランマパネル	SPCC又はSGCC t=0.6
④	レール	アキュライドレール(ボールベアリング式)
⑤	ガイドローラー	樹脂製(φ35)
⑥	戸当りゴム	塩ビ系樹脂押出し材
⑦	戸袋パネル	SPCC又はSGCC t=0.6、PB19.5ウラ貼り
⑧	出入口枠	SGCC又はSGHC t=1.6
⑨	戸当り側枠	SGCC又はSGHC t=1.6
⑩	上枠	SGCC又はSGHC t=1.6
⑪	巾木	SGCC t=1.0
⑫	固定子	コイル
⑬	可動子	永久磁石
⑭	コントローラー	
⑮	補助光線	(オプション)

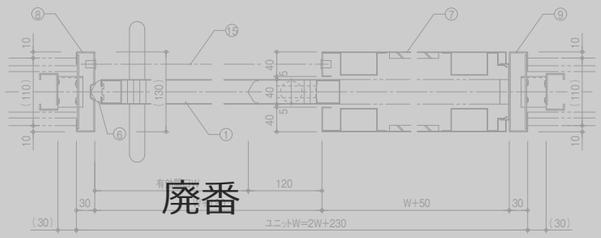

廃番

※《 》内寸法は、TS2(2系統スイッチ)仕様の場合の寸法です。

Sタイプ両引き・リニアサポート

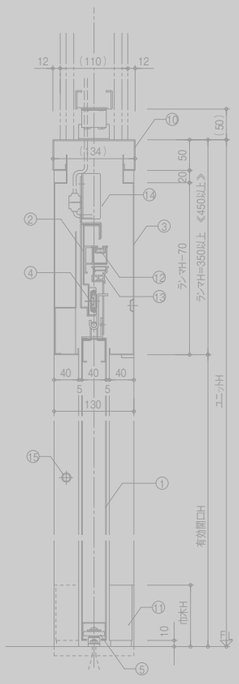

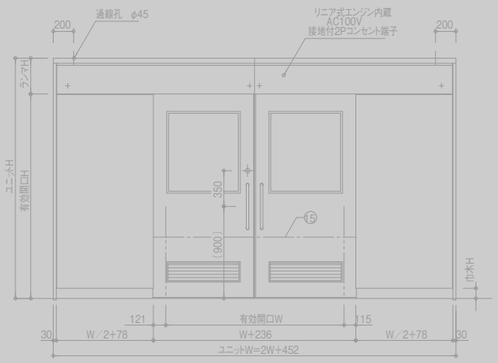

■仕様表

・扉の開閉方式はリニアモーター駆動方式とする。		
・有効開口幅をW(1406≦W≦2344)とする。		
・有効開口高さをH(1900≦H≦2200)とする。		
・巾木Hは(60、75、100)とする。		
・扉重量は1枚当たり60Kgf以下とする。		
	部材名	材質・板厚等
①	ドアパネル	表面材(SPCC又はSGCC t=0.6)、芯材(ペーパーコア)
②	レール取付材	SGCC又はSGHC t=1.6
③	ランマパネル	SPCC又はSGCC t=0.6
④	レール	アキュライドレール(ボールベアリング式)
⑤	ガイドローラー	樹脂製(φ35)
⑥	戸当りゴム	塩ビ系樹脂押出し材
⑦	戸袋パネル	SPCC又はSGCC t=0.6、PB19.5ウラ貼り
⑧	中枠	SGCC又はSGHC t=1.6
⑨	戸当り側枠	SGCC又はSGHC t=1.6
⑩	上枠	SGCC又はSGHC t=1.6
⑪	巾木	SGCC t=1.0
⑫	固定子	コイル
⑬	可動子	永久磁石
⑭	コントローラー	
⑮	補助光線	(オプション)

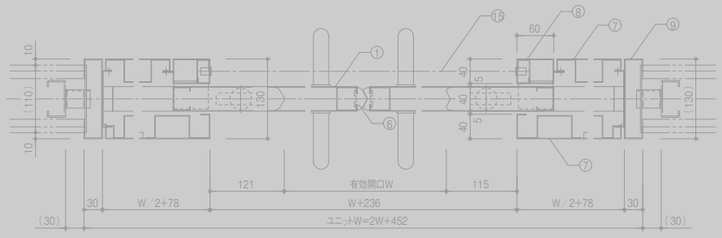

※《 》内寸法は、TS2(2系統スイッチ)仕様の場合の寸法です。

80Pタイプ・リニアサポート

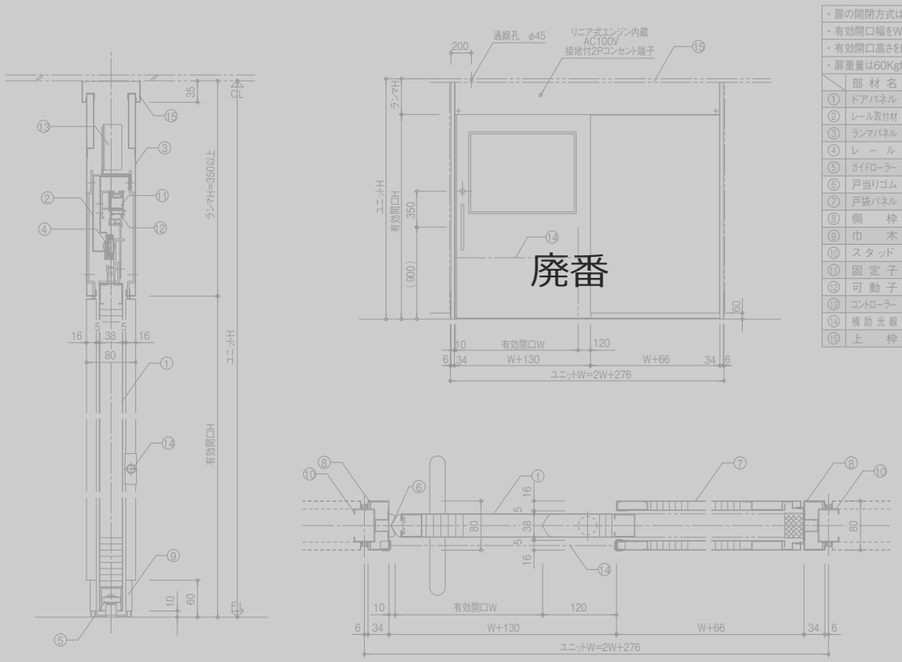

■仕様表

・扉の開閉方式はリニアモーター駆動方式とする。	
・有効開口幅をW(700≦W≦1200)とする。	
・有効開口高さをH(1900≦H≦2200)とする。	
・扉重量は60Kgf以下とする。	
部材名	材質・板厚等
① ドアパネル	表面材(SPCC又はSGCC t=0.6)、芯材(ペーパーコア)
② レール取付材	SGCC又はSGHC t=1.6
③ ランマパネル	SPCC又はSGCC t=0.6
④ レール	アキュライドレール(ボールベアリング式)
⑤ ガイドローラー	樹脂製
⑥ 戸当りゴム	塩ビ系樹脂押出しれ
⑦ 戸袋パネル	SPCC又はSGCC t=0.6、芯材 ペーパーコア
⑧ 側枠	SGCC又はSGHC t=1.6
⑨ 巾木	SGCC t=1.0
⑩ スタッド	SGCC又はSGHC t=1.6
⑪ 固定子	コイル
⑫ 可動子	永久磁石
⑬ コントローラー	
⑭ 補助光線	又はビームスイッチ(オプション)
⑮ 上枠	(パーティション工事)

BKタイプ片引き・リニアサポート〈特定防火設備仕様〉 EA-0154

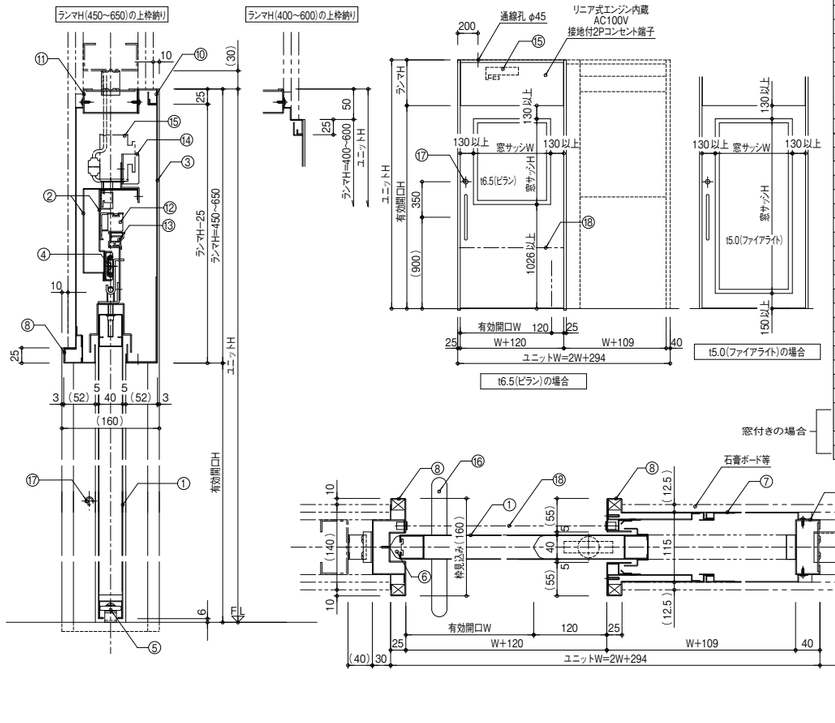

■仕様表

・扉の開閉方式はリニアモーター駆動方式とする。	
・有効開口幅をW(700≦W≦1300)とする。	
・有効開口HをH(1800≦H≦2150)とする。	
・ユニットWは(1694≦W≦2894)とする。	
・ユニットHは(2250≦H≦2800)とする。	
・枠見込み寸法は(160~250)とする。	
・ランマHは(400~650)とする。	
・窓サッシ外寸 (ピラン) W(243~1160)×H(393~900) (ファイアライト) W(150~1160)×H(150~1870)	
・錠前なし、窓なしも可とする。	
・煙感知器連動クローザーは標準装備とする。	
部材名	材質・板厚等
① ドアパネル	表面材(SPCC又はSGCC t=0.6)、芯材(ライ麦マグネシウムコアコア)
② レール取付材	SGCC又はSGHC t=1.2、t=1.6
③ ランマパネル	SPCC又はSGCC t=1.2
④ レール	アキュライドレール(ボールベアリング式)
⑤ ガイドローラー	樹脂製(φ35)
⑥ 戸当りゴム	クロロプレンゴム
⑦ ボード下地材	SGCC又はSGHC t=1.2、t=1.6
⑧ 出入口枠	SGCC又はSGHC t=1.6
⑨ 側枠	SGCC又はSGHC t=1.6
⑩ 上枠	SGCC又はSGHC t=1.6
⑪ 上補強	SGCC又はSGHC t=1.6
⑫ 固定子	コイル
⑬ 可動子	永久磁石
⑭ コントローラー	
⑮ クローザー	煙感知器連動クローザー
⑯ ハンドル	SUS パイプ製 t1.0以上
⑰ 錠前	(オプション)
⑱ 補助光線	(オプション)
⑲ 窓ガラス	耐熱板ガラス t6.5(ピラン) 耐熱板ガラス t5.0(ファイアライト)
⑳ 窓サッシ	SPCC又はSGCC t=1.2
㉑ シーリング材	難燃シリコーン

BKタイプ片引き・リニアサポート〈防火設備仕様〉 EB-0211

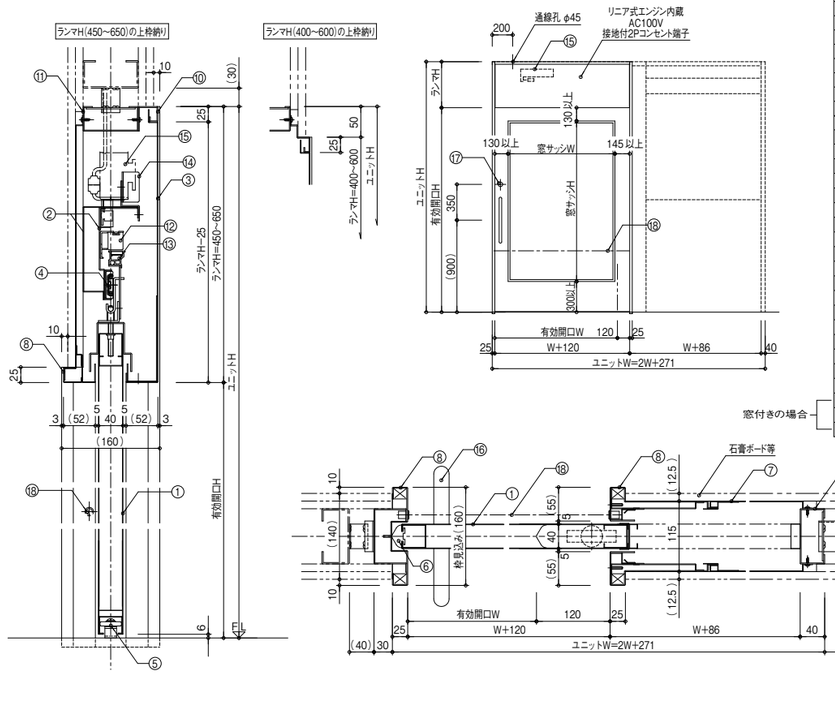

■仕様表

・扉の開閉方式はリニアモーター駆動方式とする。	
・有効開口幅をW(700≦W≦1300)とする。	
・有効開口HをH(1800≦H≦2150)とする。	
・ユニットWは(1671≦W≦2871)とする。	
・ユニットHは(2250≦H≦2800)とする。	
・枠見込み寸法は(160~214)とする。	
・ランマHは(400,450~650)とする。	
・窓サッシ外寸はW(90~1050)×H(90~1670)とする。	
・錠前なし、窓なしも可とする。	
・煙感知器連動クローザーは標準装備とする。	
部材名	材質・板厚等
① ドアパネル	表面材(SPCC又はSGCC t=0.8)、芯材(ペーパーコア・防炎処理)
② レール取付材	SGCC又はSGHC t=1.2、t=1.6
③ ランマパネル	SPCC又はSGCC t=0.8
④ レール	アキュライドレール(ボールベアリング式)
⑤ ガイドローラー	樹脂製(φ35)
⑥ 戸当りゴム	クロロプレンゴム
⑦ ボード下地材	SGCC又はSGHC t=1.2、t=1.6
⑧ 出入口枠	SGCC又はSGHC t=1.6
⑨ 側枠	SGCC又はSGHC t=1.6
⑩ 上枠	SGCC又はSGHC t=1.6
⑪ 上補強	SGCC又はSGHC t=1.6
⑫ 固定子	コイル
⑬ 可動子	永久磁石
⑭ コントローラー	
⑮ クローザー	煙感知器連動クローザー
⑯ ハンドル	SUS パイプ製 t1.0以上
⑰ 錠前	(オプション)
⑱ 補助光線	(オプション)
⑲ 窓ガラス	網入板ガラス t6.8(クロス)
⑳ 窓サッシ	AL押出 t=2.0
㉑ ガラスビード	クロロプレンゴム

放射線防御タイプ・リニアサポート〈BKタイプ〉

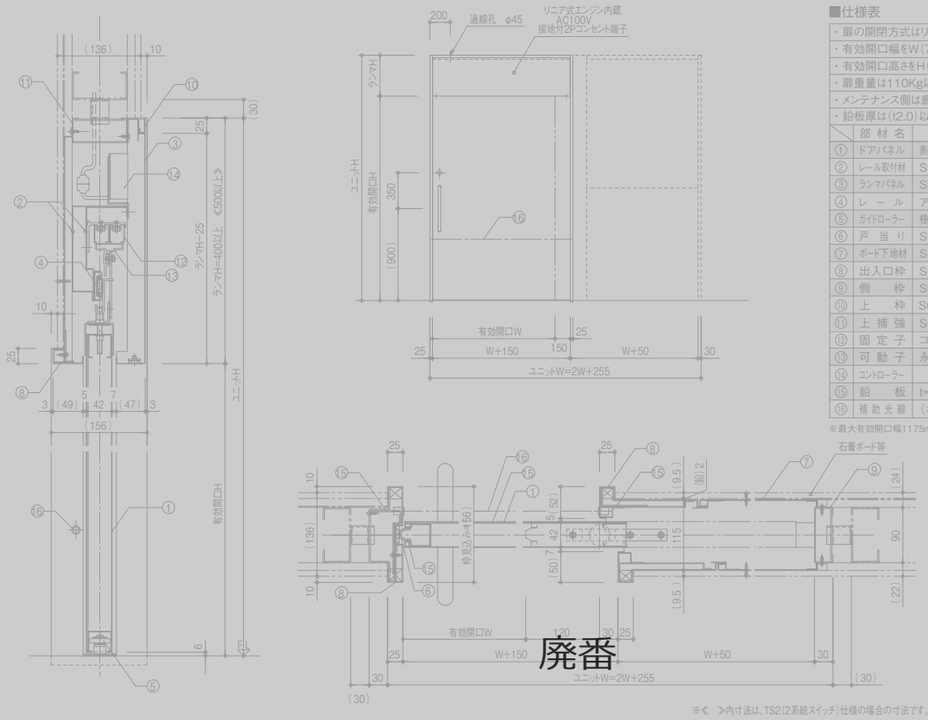

■仕様表

・扉の開閉方式はリニアモーター駆動方式とする。
・有効開口幅をW(700≦W≦1175)とする。※
・有効開口高さをH(1900≦H≦2200)とする。
・扉重量は110Kg以下とする。
・メンテナンス側は廊下側とする。
・鉛板厚は(t2.0)以下とする。

	部材名	材質・板厚等
①	ドアパネル	表面材(SPCC又はSGCC t=0.8)、芯材(ペーパーコア)
②	レール取付材	SGCC又はSGHC t=1.2,t=1.6
③	ランマパネル	SPCC又はSGCC t=0.6
④	レール	アキュライドレール(ボールベアリング式)
⑤	ガイドローラー	樹脂製(φ35)
⑥	戸当り	SUS t0.8 HL仕上げ
⑦	ボード下地材	SGCC又はSGHC t=1.2又はt=1.6
⑧	出入口枠	SGCC又はSGHC t=1.6
⑨	側枠	SGCC又はSGHC t=1.6
⑩	上枠	SGCC又はSGHC t=1.6
⑪	上補強	SGCC又はSGHC t=1.6
⑫	固定子	コイル
⑬	可動子	永久磁石
⑭	コントローラー	
⑮	鉛板	t=2.0以下
⑯	補助光線	(オプション)

※最大有効開口幅1175mmは有効開口高が1900mm以下の場合に限る

※《 》内寸法は、TS2(2系統スイッチ)仕様の場合の寸法です。

放射線防御タイプ・リニアサポート〈Sタイプ〉

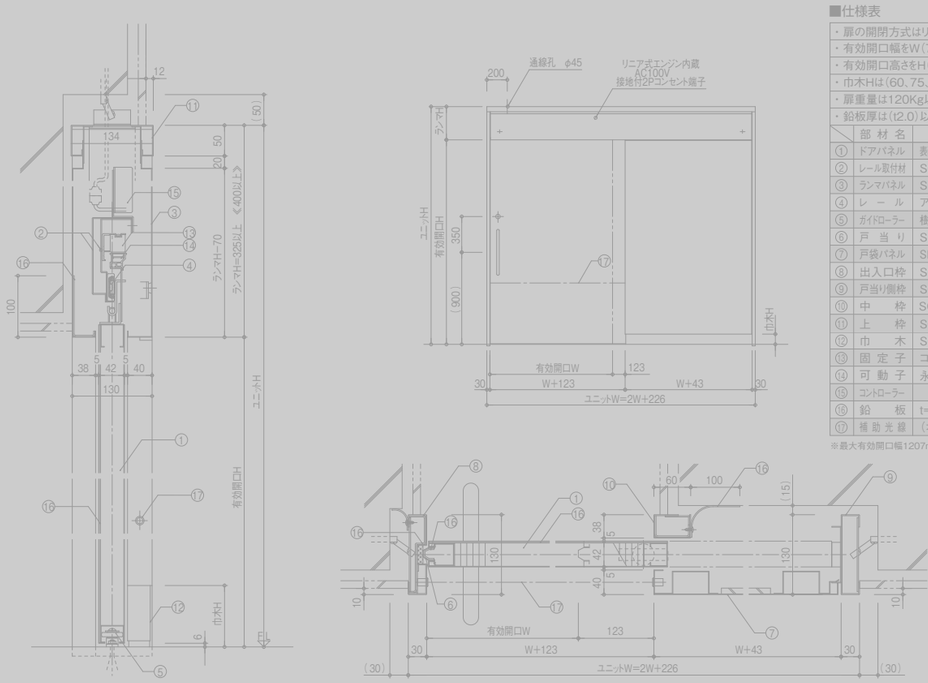

■仕様表

・扉の開閉方式はリニアモーター駆動方式とする。
・有効開口幅をW(707≦W≦1207)とする。※
・有効開口高さをH(1900≦H≦2200)とする。
・巾木Hは(60、75、100)とする。
・扉重量は120Kg以下とする。
・鉛板厚は(t2.0)以下とする。

	部材名	材質・板厚等
①	ドアパネル	表面材(SPCC又はSGCC t=0.8)、芯材(ペーパーコア)
②	レール取付材	SGCC又はSGHC t=1.6
③	ランマパネル	SPCC又はSGCC t=0.6
④	レール	アキュライドレール(ボールベアリング式)
⑤	ガイドローラー	樹脂製(φ35)
⑥	戸当り	SUS t0.8 HL仕上げ
⑦	戸袋パネル	SPCC又はSGCC t=0.6、PB t9.5ウラ貼り
⑧	出入口枠	SGCC又はSGHC t=1.6
⑨	戸当り側枠	SGCC又はSGHC t=1.6
⑩	中枠	SGCC又はSGHC t=1.6
⑪	上枠	SGCC又はSGHC t=1.6
⑫	巾木	SGCC t=1.0
⑬	固定子	コイル
⑭	可動子	永久磁石
⑮	コントローラー	
⑯	鉛板	t=2.0以下
⑰	補助光線	(オプション)

※最大有効開口幅1207mmは有効開口高が2120mm以下の場合に限る

※《 》内寸法は、TS2(2系統スイッチ)仕様の場合の寸法です。

■リニアサポート標準仕様

リニア機種	起動方式	対応アキュドア	主な標準機能	オプション		用途
				機能	センサー・スイッチ	
半自動タイプ TKシリーズ	アシスト起動	BKタイプ片引き Sタイプ片引き Eタイプ片引き BWAタイプ 80Pタイプ	・セーフティリターン機能 ・全開ストップ機能 ・ハーフオープン機能 ・フリーストップ機能 ・ラチェット動作機能	・補助光線	----------	一般病室 一般諸室
自動タイプ TSシリーズ	アシスト起動 センサー起動	BKタイプ片引き　BWAタイプ Sタイプ片引き　80P廃番タイプ Eタイプ片引き	・セーフティリターン機能 ・ラチェット動作機能	・補助光線 ・電気錠	・無目取付型センサー ・ドア面付型タッチスイッチ ・ドア横取付型センサー ※その他各種センサー・スイッチに対応 ※電気錠は停電時開錠タイプとなります	手術室 救急関係 放射線関係
		BKタイプ両引き　Eタイプ両引き Sタイプ両引き				
		放射線防御タイプ廃番				
		BKタイプ片引き防火設備仕様 BKタイプ片引き特定防火設備仕様		・補助光線	・ドア横取付型センサー	防火設備関係

■リニアサポート仕様概要

項目		KRM-50TK	KRMW-50TK※1	KRM-50TS	KRMW-50TS※1	KRM-90TS	KRM-120TS	摘要・備考
扉重量		MAX.60kgf	MAX.70kgf※2	MAX.60kgf	MAX.70kgf※2	MAX.90kgf	MAX.120kgf	扉1枚あたりの最大重量です。
所要電源容量		AC100V±10%　50/60Hz						
		4A	5A	4A	5A	5A	7A	
使用温度範囲		−10〜40℃						
モータ種類		ブラシレス磁石可動型リニアDCモータ						
制御方式		マイコン制御						
起動方式	開時アシスト起動	標準		標準				
	閉時アシスト起動	標準		無し				全開ストップ状態のドアを閉アシストで自動閉動作
	センサー・スイッチ	無し		オプション				各種センサー・スイッチに対応
基本動作		標準		標準				起動操作により全開し、開停止時間経過後、全閉
自動ストローク設定		標準		標準				電源投入後、自動学習動作によりストローク測定し、記憶
補助光線		オプション		オプション				閉動作中に入力があれば反転開し、入力がなくなれば、閉動作
補助動作		標準		無し				ハーフオープン動作時の設定開口巾で開停止後、さらに、開アシストすることにより全開し、全開停止時間経過後、自動閉動作
ラチェット動作機能		標準(開時間∞時)		標準(開時間∞時)				開・閉動作ともに、起動操作要
電気錠		無し		オプション				停電時施錠型は対応不可
調整機能	開速度	0.2〜0.5m/s		0.2〜0.5m/s				
	閉速度	低速固定		0.2〜0.5m/s				
	開停止時間	0〜10秒・∞		0〜10秒・∞				
	半開位置	標準		無し(TS2の場合は有効開口の50%〜100%まで可)				半開から全開の間で扉停止位置調整可能

※1：KRMW-50TK、KRMW-50TSはBWAタイプ・リニアサポート専用となります。
※2：KRMW-50TK、KRMW-50TSの扉重量は、BWAタイプの前扉と後扉の重量を合わせた総重量となります。
※アキュライドレールの特性上、扉の開閉によりアキュライドレールのスリップ現象が少しずつ発生し、スリップ現象が大きくなってくると、扉が全閉、又は全閉状態にならなくなってきます。
このように、全開、又は全閉状態にならない現象を予防するために、定期的に全開位置まで開放する必要があります。
詳しくはアキュドアユニット取扱説明書を参照ください。
※JIS対応仕様については、担当セールスマンにお問い合わせください。

扉バリエーション

標準扉パターン

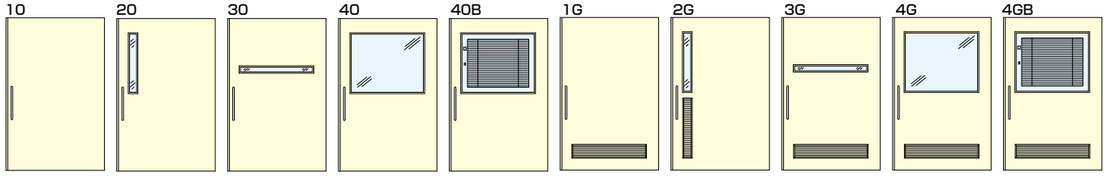

●標準窓枠サッシ

アルミ押出型材使用
白色アルマイト仕上げ
●適応ガラス厚　4.0、5.0、6.8mm
●コーキング仕上（ガラス工事）

●標準ガラリ

アルミ押出型材使用
白色アルマイト仕上げ
●開口率　33%

●オプション窓枠サッシ

アルミ押出型材使用
白色アルマイト仕上げ
●適応ガラス厚　4.0、5.0、6.8mm
（ガラスビート使用時）

●オプション埋め込み窓枠サッシ

●オプション埋め込みガラリ

アール窓枠サッシ

5R

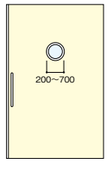

材質：アルミ押出成型
仕上：焼付塗装仕上げのみ

ブラインド内蔵窓

看護とプライバシー保護の両面に対応します。

●病棟におけるナースの患者観察機能と、病室内におけるプライバシー確保の両面の機能を兼ね備えた新しい窓パターンです。
●二重ガラスの内蔵タイプですから、ホコリが溜まらず衛生的です。
●操作側のガラス窓は開けることが可能ですから、ガラス面の清掃などメンテナンスも簡単にできます。

基本部材	仕上
窓枠	SECC（1.2）メラミン樹脂焼付塗装
額縁	SECC（0.8）メラミン樹脂焼付塗装
ガラス	透明　両面共厚み3.0㎜使用
ブラインド	（株）ニチベイ　特型セレーノ　スラット幅15㎜　ブラインド幅最小500㎜まで可能

●ブラインドの
スラット角度調節
チルターを上下に回転させることにより、好みの角度に調節することができます。

●ブラインドの
巻き上げ機能
ファスナーを上下に操作することにより、好みの高さにブラインドを巻き上げることができます。

木製扉（オプション）

メラミン化粧板で、デザインの自由度を広げました。

●表面材にメラミン化粧板を使用したタイプです。
●主要フレームをLVL（単板積層材）とした
　フラッシュ構造ドアで軽量です。
●戸当りゴム取付部には、スチールエッジつき。

表面材	BNR	BK	BR	E	S
	P15	P17	P17	P29	P31

注意
・ドアWが1200mm以上の場合、表面材を戸尻側でつなぎます。
※その他のつなぎ位置の場合は、お問い合わせ願います。
・窓枠、ガラリは、アルミ製です。
※単色焼き付け塗装仕上げをオプション設定しております。
・標準柄以外の特注仕様は、お問い合わせ願います。

BY-4201U

BY-4211U

BY-4354V

BY-4211U

BY-4201U

標準カラー

メラミン樹脂焼付塗装・3分艶

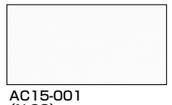

AC15-001
（N-93）

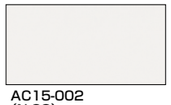

AC15-002
（N-90）

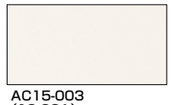

AC15-003
（19-90A）

木目化粧鋼板（オプション）

※木目化粧鋼板は扉にのみ対応可
※木目化粧鋼板は納期に時間を要します。詳しくは担当セールスマンまでお問い合わせ下さい。

ACMK-1931

ACMK-1922

ACMK-1923

※ACMK-1931は、扉有効開口W961mm以上、ACMK-1922、ACMK-1923は、扉有効開口W1001mm以上は2枚つなぎとなります。

EK-232

EK-201

EK-203

※扉有効開口W1001mm以上は2枚つなぎとなります。

DP-201

DP-203

※扉有効開口W1300mm迄対応可能。（DP･EKは、木目柄は同じ、但し表面の艶･シボが若干異なります。）

※印刷のため、実物のカラーとは多少異なる場合があります。
　カラーサンプル帖をご用意していますのでご請求下さい。
※鋼板2枚つなぎの場合のジョイント部は曲げどおしの突合せとなります。
※全て有効開口Hは2150mm以下対応となります。

サッシ参考図面

●標準窓枠サッシ･アール窓枠サッシ

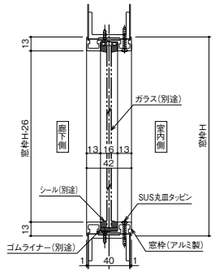

材質:アルミ押出成型
仕上:白色アルマイト仕上げ
※アール窓枠のみ焼付塗装仕上げ

●標準ガラリ

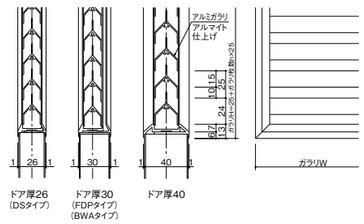

ドア厚26
（DSタイプ）
ドア厚30
（FDPタイプ）
（BWAタイプ）
ドア厚40

材質:アルミ押出成型
仕上:白色アルマイト仕上げ
開口率　33%

●オプション窓枠サッシ

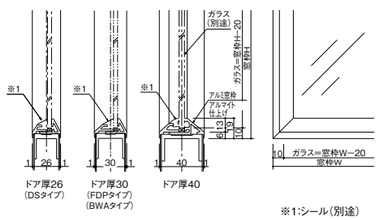

ドア厚26
（DSタイプ）
ドア厚30
（FDPタイプ）
（BWAタイプ）
ドア厚40

※1:シール（別途）

材質:アルミ押出成型
仕上:白色アルマイト仕上げ
適応ガラス厚　6.8mmまで

●オプション埋め込み窓枠サッシ

※木目化粧鋼板、塩ビシート張り仕上げの場合は対応不可

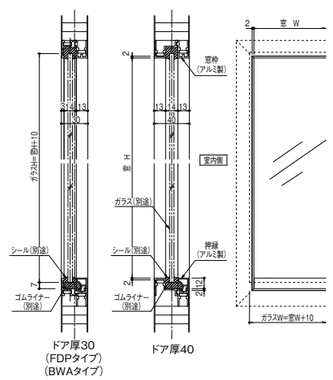

ドア厚30
（FDPタイプ）
（BWAタイプ）
ドア厚40

材質:アルミ押出成型
仕上:白色アルマイト仕上げ

●オプション埋め込みガラリ

※木目化粧鋼板、塩ビシート張り仕上げの場合は対応不可

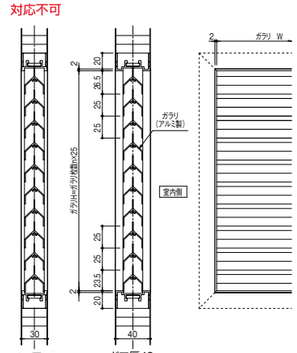

ドア厚30
（FDPタイプ）
（BWAタイプ）
ドア厚40

材質:アルミ押出成型
仕上:白色アルマイト仕上げ
開口率　33%

ハンドルバリエーション

スタンダードハンドル

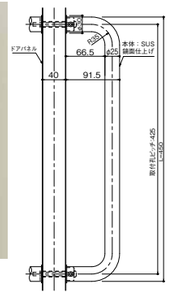

KU-01-001N
●材　質：ステンレスミラー

アキュドアユニットのハンドルは、700～1100mmの高さで、握りやすい大型のコの字型のハンドルです。幼児から成人、車椅子の方など、あらゆる立場の人に操作しやすい寸法と位置に設定し、身体ハンディを負った方やナースの両手がふさがっている場合には腰や肘でも簡単に開閉が行えます。

●立位でのハンドル操作高さ

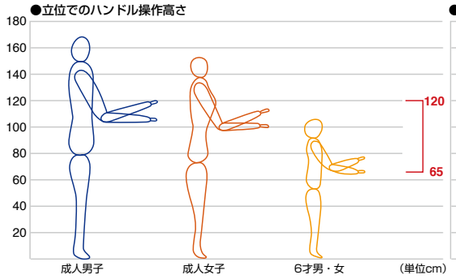

●車椅子でのハンドル操作高さ

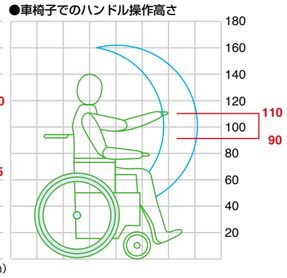

オプションハンドル

● ナイロン製ハンドル　抗菌 静電防止

KU-01-007N
（アイボリー）

KU-01-008N
（グリーン）

KU-01-009N
（ブルー）

KU-01-010N
（ピンク）

●材 質：
本　体／ステンレスミラー
握り部／ナイロン樹脂

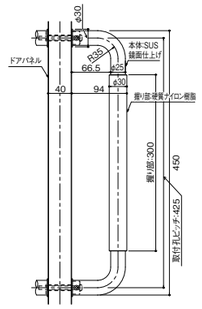

● ステンレス製ハンドル

KU-01-100
●材 質：ステンレスミラー

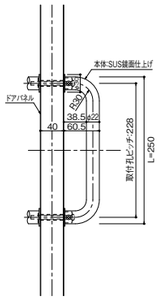

● 真鍮製ハンドル

HNハンドル
●材 質：真鍮
クロームメッキ仕上げ

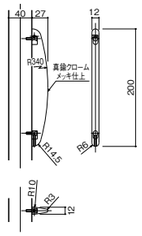

● ステンレス木目調ハンドル　静電防止

KU-01-019
（ヒノキ）

KU-01-020
（メープル）

KU-01-021
（シオジ）

KU-01-022
（チーク）

●材 質：
本体/SUS304
表面/木目転写プリント
（ウレタン系インク）

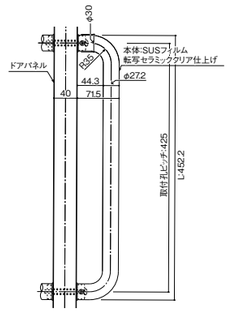

● アルミ製ハンドル

HL-01（シルバー）
●材 質：アルミ
●表 面：化研アルマイト処理

HL-02（アンバー）
●材 質：アルミ
●表 面：アルマイト処理

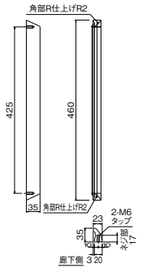

● 樹脂製ハンドル　抗菌

NW-K4（ホワイト）
●材　質：PVC

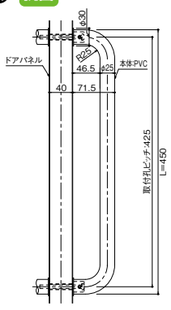

HKTハンドル
●材質:抗菌材練り込みポリプロピレン樹脂●取付座金:黄銅製サチライトクロムメッキ●標準カラー:アイボリー・ブラック※その他のカラーはお問い合わせ下さい。

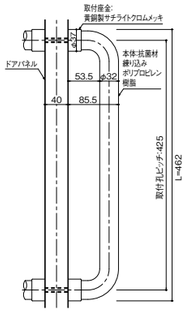

● 樹脂製木目ハンドル　抗菌

NW-K1N
（ナチュラル）
●材 質：PVC

NW-K2N
（ミディアム）

NW-K3N
（ダーク）

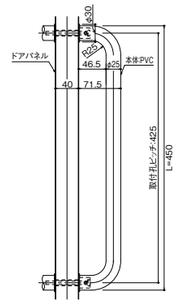

● 樹脂製ハンドル　静電防止

KU-01-023(ホワイト)

KU-01-024(ブラック)
●材 質 :ABS樹脂

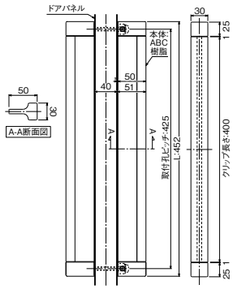

● 樹脂製ハンドル　抗菌 静電防止

KU-01-025
（アイボリー）

KU-01-026
（ホワイト）

KU-01-027
（メープル）

KU-01-028
（ヒノキ）

KU-01-029
（チーク）

KU-01-030
（シオジ）

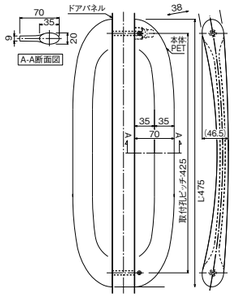

●材 質 :PET樹脂

● 木製ハンドル　抗菌

KM-01
（ホワイトブラウン）

KM-02
（ライトブラウン）

KM-03
（ミディアムブラウン）

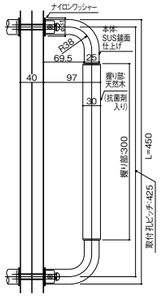

●材 質：本 体／ステンレスミラー　握り部／天然木

● 木製ハンドル　抗菌静電防止

KU-01-004N
（ユニウッドブラウン）

KU-01-005N
（ユニウッドブラック）

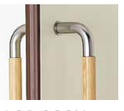

KU-01-006N
（ユニウッドライト）

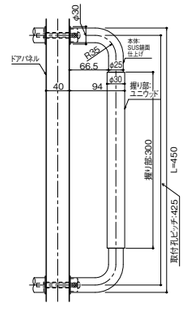

●材 質：本 体／ステンレスミラー　握り部／積層強化木

オプション

ロック装置

本締錠を使用した各種のロックシステムに対応いたします。
扉上部に突き出たロックバーによりランマ内部での施錠方式を採用しています。
戸当り部には施錠しない安全設計です。

●室内側

サムターン

大型サムターン

空

●室外側

シリンダー

表示装置（非常解除つき）

ダミー

●錠前開閉ガイドシール
錠の開閉方向を表示するシールをオプションで、ご用意しています。

オートストッパー

自閉する扉を任意の開口位置で停止させる装置です。この装置を取り付けますと、扉を開け手を放せば、その位置で扉は停止します。
扉を閉じる場合は、閉じ方向に扉を動かすとあとは自閉いたします。（オートストッパーは、消耗品扱いとなります。）

●操作方法

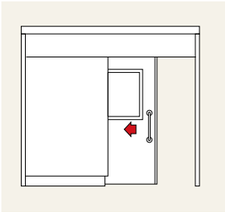

扉を開ける

手を放した位置で停止

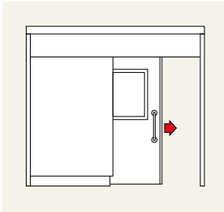

扉を軽く閉じ方向に動かす

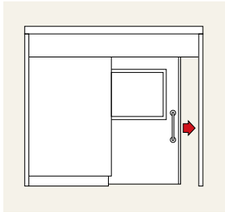

扉は自閉する

※両引き仕様には対応していません。

マグライト装置

扉重量の重い仕様の場合、マグライト装置をオプション追加することにより開放力を軽減することができます。
※放射線防御タイプの片引きには標準装備としています。
※開放力の軽減割合は扉重量、アキュドアタイプによって異なります。

アキュガード

病室に出入りするストレッチャーやベッド、ワゴン類などの衝突から、ドアの側枠や戸袋パネルのコーナーをガードする専用のプロテクターです。

●アキュガードL

■詳細図

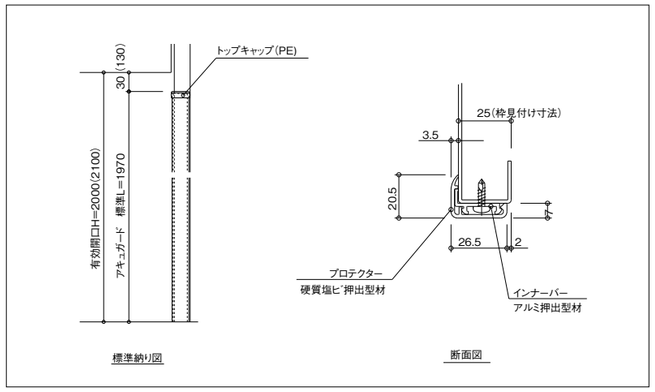

■カラーバリエーション

ライトグレー

ベージュ

■仕様

インナーバー	アルミ押出し材
プロテクター	硬質PVC
トップキャップ	ポリエチレン樹脂
定尺	1,970mm 2,500mmの2種類

※定尺2500mmをご注文の際は、納期を担当セールスマンまでお問い合せください。
※特定防火設備･防火設備には対応していません。

戸当りゴム

~~戸当りゴムは、ブラウンとグレーの2色からお選びいただけます。~~

ブラウン

グレー

※印刷のため、実物のカラーとは多少異なる場合があります。

オプション

養生板

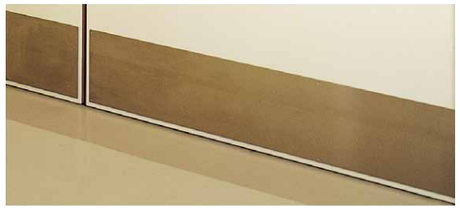

扉や戸袋部にストレッチャーや車いす、
ワゴン類などの衝突からドアを保護いたします。

仕様:SUSt1.0
ヘアーライン仕上げ
強力両面テープ止め

ウォールプロテクションシステム 輸

IPC Door and Wall Protection Systems
INPRO CORPORATION

●デザイナーキックプレート

モデル 10

モデル 20

●硬質ビニール キックプレート

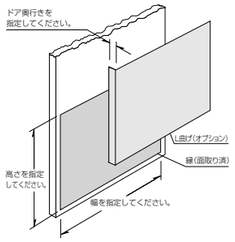

※カラーバリエーション等の
詳細は担当セールスマンまで
お問い合せください。

※P113〜P115にも掲載していますのでご覧ください。

壁収納タイプ用戸袋点検口

壁面仕上型

ウォールガード取り付け型

壁収納タイプアキュドアユニット用の、
戸袋部の清掃やメンテナンスのための
点検口ユニットです。

関連商品 BFL P13 | BNR P15 | BK P17 | BR P17 | BWA P21

※BWAタイプは、90mmスタッド仕様のみ対応可能です。

●壁面仕上型

点検パネルの仕上げは壁面と同じクロスを貼る事ができます。
(別途工事)

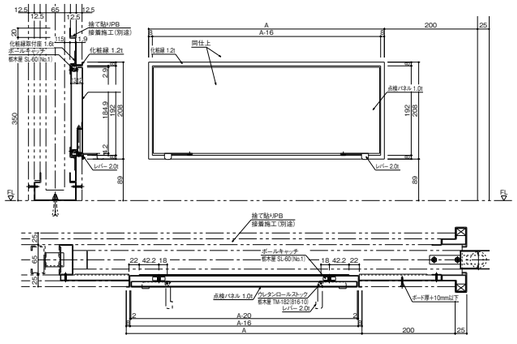

※有効開口幅　W=900(mm)の場合を示します。

●ウォールガード取り付け型

ウォールガードと点検口を一体化したタイプで、すっきり美しく仕上がります。
(ウォールガードは別途工事となります。)

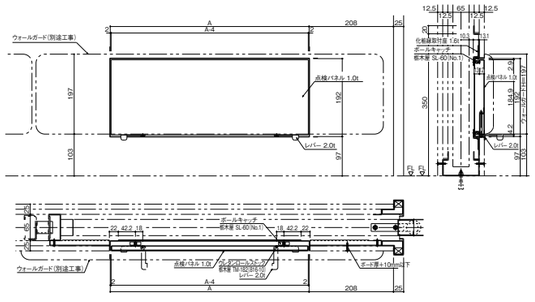

※有効開口幅　W=900(mm)の場合を示します。

セキュリティシステム　GG-2

本人認証を行い自動的に扉を制御する入退室管理システム

- 利用者を細かく区分し、エリアのセキュリティレベルに応じてアクセス権限を付与します。
- 常に鍵をかけ、カードをタッチするだけで認証し解錠します。
- 使用した人の履歴が残ります。
- 扉のこじ開けや長時間開放で警報を鳴動させます。
- ２名認証などのセキュリティ機能設定が自在です。
- 扉の開閉とカメラ録画を連動できます。

カードリーダー/タッチパネルリーダー/生体認証装置

カードリーダー

White

Black

FeliCa(ISO18092準拠)、MIFARE、ISO14443･TypeBの非接触ICカードに対応。

タッチ式テンキー
カードリーダー

White

Black

タッチパネルのテンキーを備えたカードリーダーです。カードとパスワードの併用で、より確かなセキュリティを実現します。

(テンキー機能限定タイプあり)

スクランブルテンキー
カードリーダー

White

Black

テンキーの配列を変化させ、パスワードが盗み見られるなどの事態を防止。テンキーは左右から見え難いよう配慮しています。

(テンキー機能限定タイプあり)

タッチパネル
リーダー

White

Black

豊富な情報を見やすく表示し、直感的な操作が可能です。カードリーダーとしてはもちろん、部屋名称や警備機器の状態、スクリーンセーバーなどを表示できるマルチユース。

インターフェース機による柔軟な対応力。

GG-2は、Wiegand信号またはシリアル通信に対応した認証装置であれば、インターフェースを使用して接続することが可能。さまざまなメーカーの装置を利用できます。

White

シリアル
インターフェース

Black

静脈認証装置【手の甲】

(Wiegand･シリアル)[SYNCHRO]

静脈認証装置【指】

(シリアル)[日立情報制御ソリューションズ]

インターフェースを使用して使用可能な機器
- ●セキュリティゲート用リーダーモジュール
- ●バーコードリーダー
- ●RFID タグリーダー
- ●生体認証

card　カードリーダーとして使用できます

number　暗証番号が使用できます

biometrics　生体認証が使用できます

インターフェースの接続が必要です

アキュドアユニット製品構成・機能一覧表

タイプ・記号		壁収納タイプ										外付けタイプ		戸袋タイプ						パーティションタイプ		
		扉・欄間同面仕様		両面枠見付仕様		一般仕様				コーナー型2面開き仕様		一般仕様		一般仕様				二連式引戸仕様		一般仕様		
		BFL	EFL	BNR		BK		BR	BWA	BWL		E		SWA		S		DS	ダブル	PD	60P	80P
										BWLS	BWLH											
開き勝手		片引き	片引き	片引き	両引き	片引き	両引き	片引き	二重片引き	片引き・片引き	片引き・片開き	片引き	両引き	片引き	両引き	片引き	両引き	二重片引き	二重片引き	片引き	片引き	片引き
製作可能有効開口幅(mm)※1		900~1200	800~1250	600~1350	1206~2406	600~1350	1206~2406	600~1350	800~1500	BR:576~1326 BWA:800~1500	HD:600~1000 BWA:800~1500	600~1350	1206~2406※16	800~1500	1604~2504	600~1350	1206~2344	900	1150~1750	820~1050	600~1200	600~1200
製作可能有効開口高さ(mm)		1800~2200	1800~2150	1900~2115	1900~2115	1900~2200	1900~2200	1900~2115	1800~2115	1800~2115	1800~2115	1900~2200	1900~2200	1800~2100	1800~2100	1900~2200	1900~2200	1900~2100	1900~2200	2075	1900~2200	1900~2200
開閉方式	手動	●	●	●	●	●	●	●	●	●	●	●	●	●	●	●	●	●	●	●	●	●
	自動					●	●					●	●			●	●		●			
	リニアサポート					●	●		●			●※17	●※17	●	●	●	●					●※17
自閉方式(手動の場合)	傾斜レール			●	●			●	●	●	●			●	●							
	無し	●	●			●	●					●	●			●	●	●	●		●	●
	ウェイト式					●	●					●	●			●	●	●	●	●	●	●
	ゼンマイ式(バネ式)	●※8	●※8																			
	ドアクローザー																					
	連動自閉						●						△				●					
扉仕上材	スチール	●	●	●	●	●	●	●	●	●	●	●	●	●	●	●	●	●	●	●	●	●
	ステンレス	●	●	●	●	●	●	●	●			●	●	●	●	●	●			廃番		
	木製	●		●	●	●	●	●				●	●			●	●					
扉パターン※2(スチール製)	10	●	●	●	●	●	●	●	●	●	●	●	●	●	●	●	●	●	●	●	●	●
	20	●	●	●	●	●	●	●	●	●	●	●	●	●	●	●	●	●	●		●	●
	30	●	●	●	●	●	●	●	●	●	●	●	●	●	●	●	●	●	●		●	●
	40	●	廃番	●	●	●	●	●	●	●	●	●	●	●	●	●	●	●	●		●	●
	40B	●		●	●	●	●	●				●	●			●	●					
	1G	●		●	●	●	●	●	●	●	●	●	●	●	●	●	●	●	●	●	△	△
	2G	●		●	●	●	●	●	●	●	●	●	●	●	●	●	●	●	●	●	△	△
	3G	●		●	●	●	●	●	●	●	●	●	●	●	●	●	●	●	●		△	△
	4G	●		●	●	●	●	●	●	●	●	●	●	●	●	●	●	●	●		△	△
	4GB	●		●	●	●	●	●				●	●			●	●					
	5R	●		●	●	●	●	●		●※14	●※14	●	●			●	●		●			
	専用パターン																			●		
オプション	ロック装置	●	●	●	●	●	●	●	●	●	●※10	●	●	●	●	●	●	●	●	●	●	●
	オートストッパー※5※6			●	●	●※11	●※11	●	●※11	●	●※9	●※11	●※11	●※11	●※11	●※11	●※11					●※11
	全開時ストッパー	●	●	●	●	●※11	●※11	●	●※11	●	●※9	●※11	●※11	●※11	●※11	●※11	●※11	●	●	●	●	●※11
	非常解除型全開時ストッパー					●※11	△	●	●※11			●※11	●※11			●※11	△※11		△			
	トイレ用表示錠	●	●	●	●	●	●	●	●	●	●※9	●	●	●	●	●	●	◎	●		●	●
	マグライト装置											△※11	△※11			△※11						
	戸袋部点検口	●		●	●	●	●	●	●※4													
	床付け戸当り																					
主な用途		一般病室 一般諸室	一般病室 一般諸室	一般病室		一般病室 一般諸室		一般病室 一般諸室	一般病室 一般諸室	身障者トイレ		一般病室 一般諸室		集中治療室 廊下		一般病室 一般諸室		一般トイレ 身障者トイレ	一般諸室	一般諸室	一般病室 一般諸室	一般病室 一般諸室

●は、標準仕様として設定している、または対応が可能なもの示しています。
△は、標準仕様としての設定はありませんが、対応が可能なものを示しています。
◎は、標準仕様または専用の装置付きを示しています。
空白は、対応不可を示しています。

※1 リニアサポートの製作可能有効開口幅はP64～69を参照下さい。
BWA子扉付き・設備子扉付き仕様の製作可能有効開口幅はP42・P45を参照下さい。
自動の場合の有効開口幅につきましては、各タイプ掲載ページの標準図面を参照ください。
※2 BWタイプ・BWAタイプの扉パターンは前扉にのみ対応可能です。
PDタイプの窓パターンはP35に記載の標準パターンのみ対応可能です。
※3 BNR・BWAには対応していません。
※4 90mmスタッド仕様のみ対応可能
※5 BNRタイプ・BRタイプには後付けはできません（製作時のみ取付可能）

タイプ・記号		その他タイプ																										
		折りたたみ仕様	子扉仕様		特定仕様																		開き戸		
		FDP	子扉つき	設備子扉つき	セミエアタイト	遮音	耐衝撃	特定防火設備				防火設備					放射線防御タイプ			ステンレス		HD		
							IBK85	S	BK(リニアサポート)	BKR	BKR(傾斜ケース)	S	BK(リニアサポート)	BKR	E	BWA	BK	S						
開き勝手		折りたたみ片引き	片引き	片引き	片引き	片引き	片引き	片引き(ポケット)	片引き	片引き	片引き	片引き(ポケット)	片引き	片引き	片引き	両引き	片引き	片引き	両引き	片引き	両引き	片開き	両開き	親子開き
製作可能有効開口幅(mm)※1		800・850・900	900~1600※7	900~1500	700~1350	600~1350	600~1300	600~1300	700~1300	600~1300	600~1300	750~1350	700~1300	600~1300	600~1300	1200~1800	800~1500	600~1200	607~1207	1203~2343	700~1350	1444~2344	600~900	1200~1800	900(600+300)~1400(900+500)
製作可能有効開口高さ(mm)		1900~2100	※15	※15	1800~2100	1800~2100	1900~2200	1900~2100	1800~2150	1800~2150	1800~2150	1900~2000	1800~2150	1800~2150	1800~2100	1800~2100	1800~2115	1900~2200	1900~2200	1900~2200	1900~2200	1900~2200	1800~2115	1800~2115	1800~2115
開閉方式	手動	●	●	●	●	●	●	●		●	●	●		●	●	●	●	●	●	●	△	△	●	●	●
	自動																		●	●	●	●			
	リニアサポート								●※17				●※17					廃番							
自閉方式(手動の場合)	傾斜レール		●	●	●※13	●				●	●			●	●		●								
	無し		●※3	●※3			●											●	●	●	△	△			
	ウェイト式		●※3	●※3			●	●				●				●		●	●	●	△	△			
	ゼンマイ式(バネ式)	●※8																							
	ドアクローザー																						●	●	●
	連動自閉																								
扉仕上材	スチール	●	●	●	●	●	●	●	●	●	●	●	●	●	●	●	●	●	●	●			●	●	●
	ステンレス																				●	●			
	木製																								
扉パターン※2(スチール製)	10	△	●	●	●	●	●	●	●	●			●	●				●	●	●	●	●	●	●	●
	20	△	●	●	●	●	△		●	●	●	●	●	●	●	●	●				△	△	●	●	●
	30	△	●	●	●	●	△		●	●	●	●	●	●	●	●	●				△	△	●	●	●
	40	△	●	●	●	●	△		●	●	●	●	●	●	●	●	●				△	△	●	●	●
	40B		●※14	●※14																					
	1G	△	●	●			△														△	△	●	●	●
	2G	△	●	●			△														△	△	●	●	●
	3G	△	●	●			△														△	△	●	●	●
	4G	△	●	●			△														△	△	●	●	●
	4GB		●※14	●※14																					
	5R		●※14	●※14	●	●	△														△	△	●	●	●
	専用パターン	●																							
オプション	ロック装置	●	●	●	●	●	●	●	●	●	※建設のみ●	●	●	●	●	●	●	●	●	●	●	●	●	●	●
	オートストッパー※5※6		●	●																	△				
	全開時ストッパー	●	●	●	●	●	●											●※11	●※11	●	△	△	●※12	●※12	●※12
	非常解除型全開時ストッパー		△※3	△※3				●	◎※18	●	●		◎※18	●	●	●	●								
	トイレ用表示錠	◎	●	●	●	●	●																		
	マグライト装置		△※3	△※3														◎※11	◎※11						
	戸袋部点検口						●		●	●	●		●	●											
	床付け戸当り																						●	●	●
主な用途		分離型トイレ 身障者トイレ	一般病室 一般諸室	一般病室 一般諸室	相談室 診察室	一般病室 クリーンルーム	一般病室 一般諸室	一般諸室	一般諸室	一般諸室	一般諸室	一般諸室	一般諸室	一般諸室	一般諸室		一般諸室	放射線関係諸室			手術室 中央材料室		一般諸室	一般諸室	一般諸室

※6 両引き連動自閉の場合、オートストッパーは対応不可となります。
※7 BNR子扉付きタイプの製作可能有効開口幅は900～1500となります。
※8 BFLタイプはゼンマイ式、FDPタイプはバネ式となります。
※10 HDタイプ側はフランス落しでの対応となります。
※11 リニアサポート仕様の場合は対応していません。
※12 ドアクローザーのストップ機能での対応となります。
※13 セミエアタイトタイプは戸車式になります。
※14 BWAには対応していません。
※15 各タイプの有効開口高さとなります。
※16 リニアサポート仕様の場合、1406～2406となります。
※17 TS2(2系統スイッチ)対応は不可となります。
※18 煙感知式全閉装置が標準取付となります。

これまでにアキュドアユニットをご採用頂いた施設

■北海道
道北勤医協一条通病院
愛全病院
北海道大野記念病院
ＮＴＴ札幌病院
遠軽厚生病院
旭川医科大学病院
旭川厚生病院
旭川市立病院
国立函館病院
国立療養所帯広病院
砂川市立病院
札幌厚生病院
市立札幌病院
深川市立総合病院
千歳市立総合病院
北海道社会事業協会岩内病院
北海道社会事業協会小樽病院
北海道社会事業協会帯広病院
北海道大学医学部附属病院
網走厚生病院
北海道立小児総合医療・療育センター
北海道社会事業協会富良野病院
滝川市立病院
国立病院機構旭川医療センター
札幌徳洲会病院
勤医協中央病院
市立根室病院
北海道済生会小樽病院
清田病院
特別養護老人ホーム 大友恵愛園
天使病院
広域紋別病院
自衛隊札幌病院
北見赤十字病院
帯広厚生病院
■青森県
青森県立中央病院
青森労災病院
八戸市立市民病院
■秋田県
市立秋田総合病院
秋田赤十字病院
秋田労災病院
由利組合総合病院
雄勝中央病院
■岩手県
岩手県立久慈病院
岩手県立胆沢病院
岩手県立中央病院
岩手県立福岡病院
盛岡市立病院
盛岡赤十字病院
北上済生会病院
国民健康保険葛巻病院
岩手医科大学附属病院
■山形県
山形県立中央病院
山形済生会病院
山形市立病院済生館
東北中央病院
山形大学医学部附属病院
■宮城県
気仙沼市立病院
宮城健康保健病院
国立仙台病院
東北大学医学部付属病院
東北福祉大学せんだんホスピタル
仙台医療センター
■福島県
大原綜合病院
公立岩瀬病院
大田西ノ内病院
竹田総合病院
南東北脳神経外科病院
福島赤十字病院
■新潟県
阿賀野市立水原郷病院
三之町病院
新潟市民病院
■群馬県
国立病院機構渋川医療センター
群馬大学医学部付属病院
高崎市総合福祉センター
新総合太田病院
利根中央病院
公立藤岡総合病院
■栃木県
石橋総合病院
獨協医科大学付属病院
塩原温泉病院
新小山市民病院
■茨城県
水戸協同病院
■千葉県
成田富里徳洲会病院
東葛病院
済生会習志野病院
社会保険船橋中央綜合病院
千葉労災病院
日本医科大学北総病院
順天堂大学医学部附属浦安病院
津田沼中央総合病院
千葉西総合病院
千葉メディカルセンター
行徳総合病院
■埼玉県
国立身障者リハビリテーションセンター病院
埼玉医科大学付属病院
埼玉県立ガンセンター
埼玉県立循環器病センター
埼玉県立精神保健総合センター
埼玉成恵会病院
自治医科大学附属大宮医療センター
社会保険埼玉中央病院
北里研究所メディカル
埼玉医科大学国際医療センター
国立病院機構東埼玉病院
防衛医科大学校病院
東松山市立市民病院
埼玉医科大学総合医療センター
■東京都
九段坂病院
総合ケアセンター若葉ゆめの園
順天堂大学医学部附属順天堂医院
立川相互病院
蒲田総合病院
国立成育医療センター
昭和大学病院
聖路加国際病院
青梅市立総合病院救命救急センター
大蔵省印刷局東京病院
中野総合病院
都立荏原病院
都立広尾病院
都立豊島病院
都立墨東病院
東京共済病院
東京厚生年金病院
東京慈恵医科大学病院
東京労災病院
東邦大学大森病院
聖ヨハネ会総合病院桜町病院
介護老人保健施設ケア東久留米
江古田の森保健施設
都立精神医療センター
東京都健康長寿医療センター
日本医科大学付属病院
駿河台日本大学病院･歯科病院
愛育病院総合周産期母子医療センター
武蔵野徳洲会病院
東京大学医学部附属病院入院棟
■神奈川県
帝京大学医学部付属溝口病院
横浜市立大学福浦病院
横浜労災病院
けいゆう総合病院
三浦市立病院
昭和大学医学部横浜市北部病院
大和市立病院
津久井日本赤十字病院
東海大学医学部付属病院
脳血管医療センター
北里大学東病院
介護老人保健施設ヴィラ横浜
特別養護老人ホーム相模原敬寿園
新百合ヶ丘総合病院
■山梨県
国立療養所甲府病院
■長野県
伊那中央病院
松本協立病院
長野中央病院
飯田市立病院
丸の内病院
■静岡県
共立菊川総合病院
公立森町病院
聖隷浜松病院
静岡赤十字病院
中駿赤十字病院
藤枝市立総合病院
浜松労災病院
浜名病院
浜松赤十字病院
浜松医科大学附属病院
■岐阜県
岐阜大学医学部付属病院
国保坂下病院
大垣市民病院
中津川市民病院
土岐市立総合病院
岐阜県総合医療センター
岐阜市民病院
特別養護老人ホーム ハートステージ松岡
■富山県
富山県厚生連高岡病院
■愛知県
県立愛知病院
トヨタ記念病院
厚生連尾西病院
市立岡崎病院
社会保険中京病院
春日井市民病院
新城市民病院
西尾市民病院
大雄会病院
津島市民病院
八千代病院
碧南市民病院
豊橋市民病院
名古屋掖済会病院
国立長寿医療研究センター
心身障害児療育センター第二青い鳥学園
西知多総合病院
■三重県
永井病院
三重県こども心身発達医療センター
みえＰＥＴガン検診センター
県立高茶屋病院
県立志摩病院
国立三重中央病院
済生会松阪病院
三重県立総合医療センター
四日市社会保険病院
鈴鹿中央総合病院
新市立伊勢総合病院
■滋賀県
近江八幡市民病院
県立成人病センター
公立甲賀病院
市立長浜病院
滋賀県立成人病センター
守山市民病院
大津市民病院
大津赤十字病院
能登川国民健康保険病院
国立滋賀病院東近江総合医療センター
琵琶湖中央病院
■京都府
国立病院機構舞鶴医療センター
市立舞鶴市民病院
綾部市立病院
京都大学医学部付属病院
京都府立医科大学付属病院
国立京都病院
田辺中央病院
福知山市民病院
国立病院機構南京都病院
東舞鶴病院・介護老人保健施設
宇治徳洲会病院
舞鶴共済病院
■奈良県
奈良県総合医療センター
生駒市立病院
高井病院
近畿大学医学部奈良病院
県立奈良医科大学附属病院
高の原中央病院
国保中央病院
国立奈良病院
済生会中和病院
社会保険大和郡山総合病院
宇陀市立病院
生駒市立病院
■大阪府
堺市総合医療センター
耳原総合病院
千船病院
オリオン病院
愛仁会高槻病院
関西医科大学付属病院
関西医科大学枚方病院
近畿大学医学部付属病院
国立循環器病センター
国立大阪南病院
国立大阪病院
済生会茨木病院
済生会千里病院
市立貝塚病院
市立岸和田市民病院
市立吹田市民病院
松下記念病院
大阪警察病院
大阪市立十三市民病院
大阪市立大学医学部付属病院
大阪赤十字病院
大阪府立成人病センター
大手前病院
大道会森之宮病院
鞍生会脳神経外科病院
豊中市民病院
彩都友紘会病院
愛仁会リハビリテーション病院
福町福祉総合施設
堺市菱木複合施設
淀川キリスト教病院
吹田徳洲会病院
特別養護老人ホーム ザイオン新大阪
特別養護老人ホーム 白島荘
なには生野病院・なには老人保健施設
交野病院
浅香山病院
新日生病院
■和歌山県
国立療養所和歌山病院
済生会和歌山病院
和歌山県立医科大学付属病院
和歌山労災病院
日本赤十字社和歌山医療センター
白浜はまゆう病院
■兵庫県
国立病院機構兵庫あおの病院
加古川メディカルセンター
兵庫県立こども病院小児救急医療センター
魚橋病院
ウェルハウス尼崎
関西労災病院
公立八鹿病院
公立豊岡病院
高砂市民病院
国立神戸病院
国立姫路病院
笹生病院
三菱重工業神戸病院
社会保険神戸中央病院
新日鉄広畑病院
神戸大学医学部付属病院
神戸労災病院
先端医療センター
日赤新病院・兵庫県立災害医療センター
明石成人病センター
姫路聖マリア病院
鶴林園養護老人ホーム
特別養護老人ホーム 愛寿園
明石医師会立明石医療センター
宝塚温泉リハビリテーション病院
神戸市立医療センター中央市民病院
特別養護老人ホーム パーマリィ・イン西神春日台
特別養護老人ホーム 聖園
聖隷淡路病院
明石市医師会立明石医療センター
■鳥取県
国立米子病院
山陰労災病院
鳥取県立中央病院
鳥取市立病院
鳥取赤十字病院
鳥取大学医学部付属病院
■岡山県
井原市民病院
井原中央病院
岡山旭東病院
岡山済生会総合病院管理棟
岡山市立せのお病院
公益財団法人慈圭会慈圭病院
岡山赤十字病院
岡山赤十字病院玉野分院老健施設
岡山大学医学部附属病院
岡山労災病院
国立療養所津山病院
国立療養所南岡山病院
国立療養所邑久光明園
財団法人慈圭会慈圭病院
川崎大学医科大学附属病院
倉敷リハビリテーション病院
金光病院
倉敷市立市民病院
津山中央病院
倉敷リバーサイド病院
高梁中央病院
倉敷中央病院（１棟耐震改修）
■広島県
総合病院福島生協病院
因島市医師会病院
県立広島病院
公立みつぎ病院
国立呉病院
国立療養所賀茂病院
国立療養所広島病院
三原赤十字病院
三菱三原病院
庄原赤十字病院
中国電力病院
中国労災病院
廿日市七尾記念病院
尾道市立市民病院
福山市民病院
特別養護老人ホーム 可部南静養園
公立世羅中央病院
■島根県
玉造厚生年金病院
県立松江清心養護
松江市保健医療福祉ゾーン施設
松江日本赤十字病院
島根医科大学医学部附属病院
島根県立中央病院
六日市病院
介護老人保健施設昌寿苑
島根大学医学部附属病院
益田赤十字病院
雲南市立病院
■山口県
宇部興産中央病院
下関厚生病院
下関市立中央病院
厚生連長門総合病院
国立岩国病院
国立療養所山陽荘病院
坂本病院老人保健施設 まつかぜ
山口県立中央病院
山口若宮病院
山口労災病院
周南記念病院
小野田赤十字病院
徳山医師会病院
防府消化器病センター
防府病院
山口県立病院静和荘
新光総合病院
■香川県
香川労災病院
高松市民病院
高松赤十字病院
国立療養所高松病院
坂出市立病院
■徳島県
田岡東病院
健康保健鳴門病院
田岡北島病院
徳島赤十字病院
徳島大学医学部付属病院
徳島遷信病院
医療法人倚仙会田岡病院
やまもも地域密着型介護老人福祉施設
■愛媛県
愛媛県立中央病院
愛媛大学医学部付属病院
四国ガンセンター
こども療育センター
■高知県
近森リハビリテーション病院
高知医療センター
中村市民病院
新松田会愛宕病院
高知大学医学部附属病院
■福岡県
国立病院機構福岡東医療センター
久留米大学病院
久留米第一病院老人保健施設
九州産業医科大学病院
九州大学
九州大学歯学部付属病院
九州中央病院
九州労災病院
国立九州がんセンター
今津日本赤十字病院
市立門司病院
社会保険小倉記念病院
宗像医師会病院
宗像地域医療センター
大牟田労災病院
筑前山田赤十字病院
筑豊労災病院
中間市立病院
田川市立病院
日赤福岡支部特養老人ホーム
粕屋医師会館等広域施設
福岡市立新病院
福岡赤十字病院
福岡大学筑紫病院
福岡大学病院
福岡徳洲会病院
北九州市立医療センター
北九州総合基幹病院
国立病院機構福岡病院
福岡みらい病院
福岡輝栄会病院
■佐賀県
国立肥前療養所
社会保険佐賀病院
社会保険佐賀病院老人保健施設
多久市立病院
百武整形外科病院
唐津赤十字病院
特別養護老人ホーム杏花苑
■長崎県
伊崎脳神経外科
県立島原温泉病院
国見町総合福祉センター
国立長崎中央病院
国立療養所川棚病院
佐世保共済病院
佐世保市立総合病院
十善会病院
長崎市民病院
特別養護老人ホーム 賛望荘
野母崎町立病院
老人保健施設 ガイヤの里
みさかえの園あゆみの家
■大分県
九州大学生体防御医学研究所病院
玖珠郡医師会老人保健施設
健康保険南海病院
国立中津病院
新大分県立病院
大分県立中央病院周産期センター
大分赤十字病院
東国東地区広域国保総合病院
日田郡市医師会
別府リハビリテーション病院
大分県厚生連鶴見病院
国立病院機構西別府病院
独立行政法人地域医療機能推進機構　南海医療センター
■熊本県
熊本済生会病院
熊本市民病院
熊本大学医学部附属病院
熊本第一病院
熊本地域医療センター
熊本老愛病院
荒尾市民病院
国保松橋町立病院
国立療養所菊池病院
特別養護老人ホーム 熊本めぐみの園
八代厚生病院
医療法人桜十字病院
熊本労災病院
■宮崎県
宮崎愛和病院
宮崎医科大付属病院
宮崎都医師会病院
宮崎県付属庁舎
宮崎市郡医師会病院
宮崎市地域療育センター
宮崎市夜間急患センター
宮崎循環器病病院
宮崎生協病院
九州保健福祉大学
県立延岡病院
県立宮崎病院
県立日南病院
高千穂町国民健康保険病院
高千穂町保健福祉総合施設
国立療養所宮崎病院
国立療養所日南病院
市民の森病院
西郷村国民健康保険病院
都城市郡医師会病院
特別養護老人ホーム ごかせ荘
特別養護老人ホーム わにつか荘
■鹿児島県
サザンリージョン病院
笠利町国保高齢者保健福祉センター
笠利町老人ホーム
喜界島特別養護老人ホーム 喜界園
串木野市健康増進センター
国立病院九州循環器病センター
鹿児島医師会病院
鹿児島県障害者福祉センター
鹿児島市心身障害者センター
鹿児島市北野温泉病院
鹿児島市立救命救急センター
鹿児島市立病院
鹿児島社会保険センター
鹿児島大学教育学部
鹿児島伝染病隔離病舎
鹿児島徳洲会病院
小倉記念病院老人保健施設
垂水市立医療センター
徳洲会沖永良部病院
日立鹿児島ＩＣ工場
■沖縄県
沖縄中部徳洲会病院
国立療養所沖縄愛楽園
那覇市立病院
豊見城中央病院
琉球大学
琉球大学医学部付属病院

※くろがねアキュドアユニットは発売以降、上記施設をはじめ6000を超える施設で採用されています。

アキュドアユニットご使用上の注意

⚠注意 製品をご使用の際には、十分なご理解とご注意をいただき、正しい安全にご利用いただきますようお願いいたします。
事故防止などの安全のために、注意事項は必ずお守りください。

扉のすきまに手をいれたり、動作中の扉に触れないでください。

はさまれてケガをすることがあります。

無理に扉のすきまをすり抜けないでください。

自閉する扉があたりケガをすることがあります。

扉にもたれたり、物を立て掛けないでください。

扉が動き転倒などのケガをすることがあります。

扉の下に足を入れて開閉しないでください。

扉と床の間に足を挟まれてケガをする
ことがあります。

ハンドルにぶらさがらないでください。

扉が揺れてケガをすることがあります。

ストーブなどをそばに近づけて使わないでください。

扉が熱くなりヤケドや火事になることがあります。

改造はしないでください。

事故や故障の原因となることがあります。

⚠警告

廃棄するときは専門業者におまかせください。
焼却すると有毒ガスが発生することがあります。

専門業者に依頼

※アキュライドレールの特性上、扉の開閉によりアキュライドレールのスリップ現象が少しずつ発生し、スリップ現象が大きくなってくると、扉が全開、又は全閉状態にならなくなってきます。
このように、全開、又は全閉状態にならない現象を予防するために、定期的に全開位置まで開放する必要があります。
詳しくはアキュドアユニット取扱説明書を参照ください。

アキュドアユニットには、使用により劣化･消耗する部品が含まれています。
長期に渡り安心してご使用いただくために、定期的なメンテナンス･
部品交換をお薦めします。
※メンテナンス保守契約につきましては、担当セールスマンまでお問い合わせください。

《主な消耗部品》

･エアブレーキ	･ワイヤー	･全開時ストッパー	･戸先ゴム
･ガイドローラー	･ワイヤー滑車	･オートストッパー	･他

※上記以外の消耗部品につきましては、担当営業までお問い合わせください。 ※部品の消耗･劣化具合は、使用頻度･設置環境により異なります。

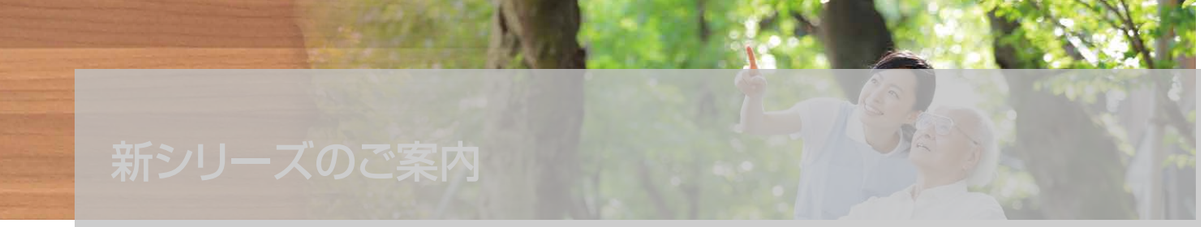

新シリーズのご案内

くろがね吊り下げ式引き戸 Dシリーズ

※単品カタログをご用意していますので、弊社担当営業までお問い合わせください。

Dシリーズは、温もりと安心感を感じさせる木質系の扉と、丈夫で長持ちするスチール枠を組み合わせたドアユニットです。くろがねが長年培ってきた鋼製軽量建具「アキュドアユニット」の技術を活かし、木製とスチールのハイブリットドアユニットとして完成させた新シリーズです。

廃番

※イメージは特注仕様を含んでいます。

製品ラインナップ Product lineup

BDR タイプ（壁収納型引き戸）

ベーシックで様々な場所に対応できる吊り下げ式引き戸タイプのユニット。

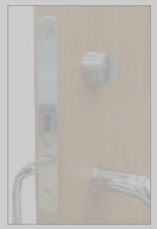

●鎌錠

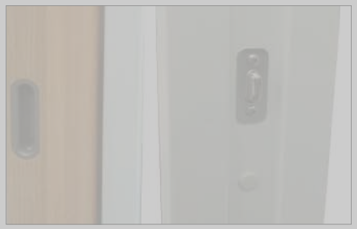

●振れ止め

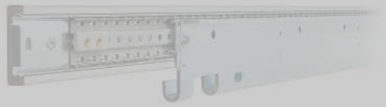

●アキュライドレール

特長

- 傾斜式レールによる自閉機能
- 扉が閉まる際の衝撃を吸収するエアシリンダー式ブレーキ装置
- スムーズで静かな開閉と優れた耐久性を誇るアキュライドレールを標準装備
- 身体の不自由な方やお年寄りでも開閉しやすい大型ハンドルを採用
- 戸先には扉の振れを抑える振れ止め付き
- W1200mmまでの有効開口幅に対応可能
- 不燃面材対応可

HDD タイプ（丁番式開き戸）

BDRタイプと同じ材質を使用した開き戸ユニットなので、引き戸と開き戸の統一感を持たせることができます。

特長

- 3点吊調整丁番を使用
- ドアクローザー対応可能
- W900mmまでの有効開口幅に対応可能
- 不燃面材対応可

メディカルコンソール

メディウォードユニット

理想的な環境づくりへ
快適な療養空間が治療力を高めます。

**メディウォード
ユニット**

病室空間は不安を和らげ
最も安心して過ごせる
空間でなくてはならない
と考えます。

メディカルコンソール

メディウォードユニット 納入実績

INDEX

P.93 HS 横型設備ユニット AWシリーズ

P.95 V 縦型設備ユニット AWシリーズ

P.97 OH 縦型設備ユニット

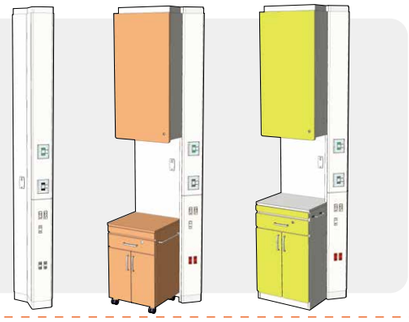

P.99 KBCS 縦型設備ユニット

P.101 KBC KBF 横型設備ユニット

P.103 CDC 横型設備ユニット

P.104 EK EF 横型設備ユニット

P.105 SFG 廊下設置型ユニット

P.106 MT 縦型ロッカー

理想的な環境づくりへ
快適な療養空間が治癒力を高めます。

病室空間は不安を和らげ、最も安心して過ごせる空間でなくてはならないと考えます。
医療設備の露出を抑え、空間デザインを損なわない設備ユニットを提案します。

AWシリーズ 横型設備ユニット HSタイプ

HSタイプは上下可動式スライドパネルにより、医療用設備類の露出をなくした横型ユニットです。

※写真は木目樹脂シート貼り仕上げ（オプション）のタイプです。
※照明器具は別売となります。

●正　面

MWA-HSB

●本体下面

照明スイッチ・コンセント等の生活関連設備類は、患者が寝たまま操作できるよう本体下面に配置されています。

普段はスライドパネルをとじた状態で、必要な時にパネルを上にスライドすれば設備類が使用できます。

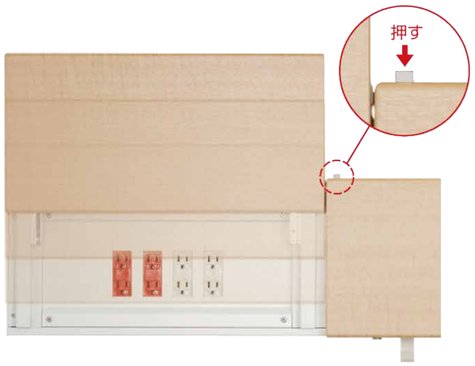

スライドパネルを閉じる際は上部ボタンを押すと自閉します。パネルが閉まりきる直前に、閉まり速度が減速し、静かに閉じるよう配慮しています。

■オプション配管ボックス

オプション配管ボックス（HWA-HSC）を使用することにより、施工・メンテナンスの手間が軽減されます。

※照明器具は別売です。
※写真は MT シリーズ床頭ロッカーとの組み合わせ例です。

●オプション配管ボックス詳細

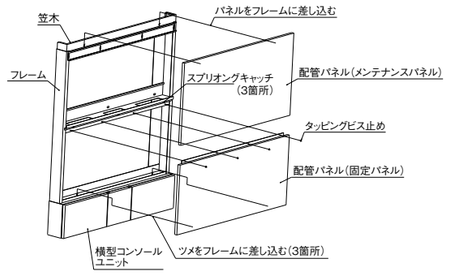

オプション配管ボックスは、フロントパネルを取り外せば、各種配管、配線作業ができるので、施工の手間を軽減できます。

MWA-HSC
■仕様
●スチール製メラミン焼き付け塗装仕上げ
※樹脂 シート貼り仕上げはオプションとなります。
●標準寸法：W1305×D110×H（天井高による）mm

本体カラー
AC15-001
※樹脂シート貼り仕上げはオプションとなります。

■HSタイプ設置イメージ

オプション配管ボックスのフロントパネルに樹脂シートを設したり、病室の壁寸法に合わせた特注仕様により空間のイメージに応じた壁面アレンジができます。

ユニットを木目に統一することにより、温かみのある落ちついた空間をつくりだすことができます。

オプション配管パネルを標準の塗装色、または、壁クロスと近似色の樹脂シート貼り仕上げにすれば、明るく、清潔感のある空間になります。

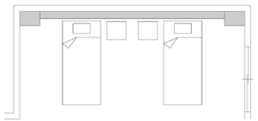

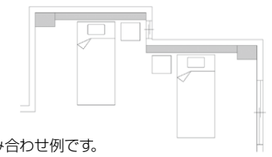

※イメージは、HSタイプ横型設置ユニットとオプション配管ボックス、MTシリーズ床頭ロッカーの組み合わせ例です。
※MTシリーズ床頭ロッカーの詳細はP110を参照ください。

■HSタイプ詳細

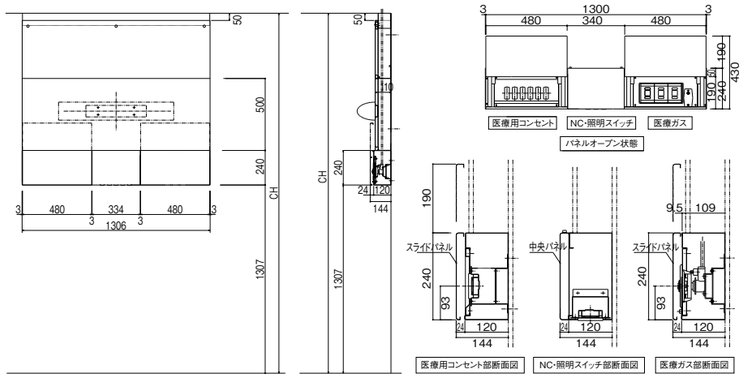

MWA-HSB
■仕様
●医療ガス（3口）および吸引ピン用フックピン取付対応可
●医療用コンセント類（6ヶ）取付対応可
※医療ガス、ナースコール、コンセント・電源スイッチ、各種端末の器具および配管・配線は別途工事となります。
●材質・仕上：スチール製メラミン焼き付け塗装仕上げ（カラー：AC15-001）
（オプション：正面パネルのみ樹脂シート貼り可）

本体カラー
AC15-001
※樹脂シート貼り仕上げはオプションとなります。

AWシリーズ 縦型設備ユニット Vタイプ

Vタイプは医療設備類を本体側面に配置し、正面パネルのアレンジにより、
病室であることを感じさせない空間を実現する縦型ユニットです。

※写真は木目樹脂シート貼り仕上げ(オプション)のタイプです。

各種医療ガスアウトレットバルブコンセント、
ナースコール類は、本体側面に配置し、正面か
らの露出をなくしました。

1床・2床用

※写真は2床タイプです。

MWA-VSM
(1床用・木製パネル)
MWA-VSS
(1床用・スチールパネル)
MWA-VWM
(2床用・木製パネル)
MWA-VWS
(2床用・スチールパネル)

コーナー用

MWA-VCM
(コーナー用・木製パネル)
MWA-VCS
(コーナー用・スチールパネル)

各種設備の配管、配線
は本体内部に収めるこ
とができ、フロントパネ
ルを外して作業するこ
とができます。

■設置イメージ

病室の空間デザインにあわせ、壁と同じクロスを貼ると、壁に同化し、存在を感じさせません。
又、木目調のシート貼り仕上げにすることにより、壁デザインとして落ち着きのある病室空間をつくり出すことができます。

※標準パネルはスチール製焼付け塗装仕上げとなります。※壁クロス仕上げにする場合は、木製パネルを選択して下さい。但し、クロス張り仕上げは別途工事、樹脂シート仕上げの場合はスチールパネル(標準パネル)となります。

木目シート貼りタイプで、壁面にアクセントをつけたイメージ。

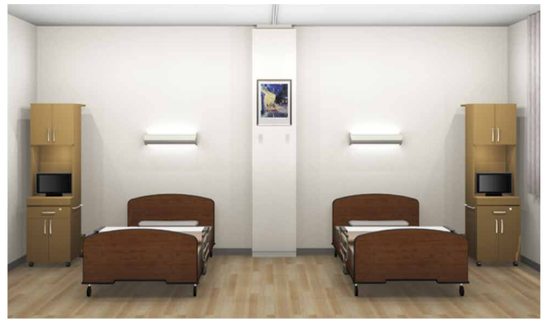

木製パネルに、壁クロス貼り仕上げに
したイメージ。

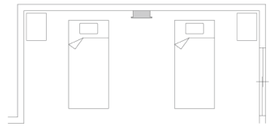

コーナータイプ設置イメージ。

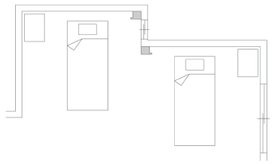

■Vタイプの詳細

●2床用

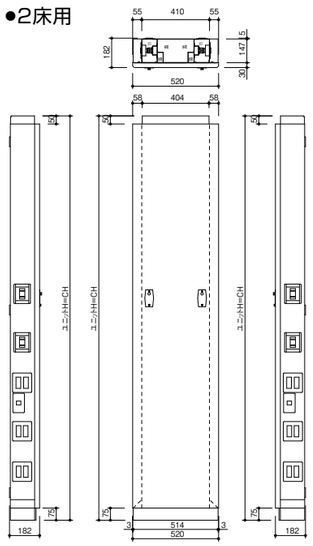

MWA-VWM/MWA-VWS

●1床用

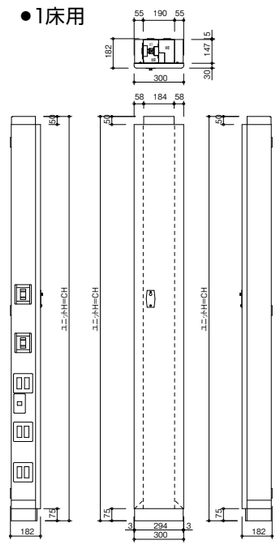

MWA-VSM/MWA-VSS

●コーナー用

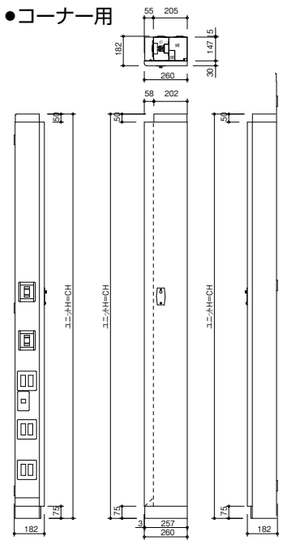

MWA-VCM/MWA-VCS

■仕様

●材質・仕上げ:スチール製メラミン焼き付け塗装仕上げ(カラー:AC15-001)クロス貼りパネルは、合板製(オプション)
※クロス貼り用の木製パネルタイプは、オプション。
※医療ガス、ボトルフック、ナースコール、コンセント・電源スイッチ・各種端末の器具および配管・配線は別途となります。

本体パネルカラー
AC15-001

※樹脂シート貼り仕上げは
オプションとなります。

縦型設備ユニット　OHタイプ

スリムタイプでコンパクト、省スペース設計の縦型設備ユニットです。基本ユニットの OHB をベースに、多彩なバリエーションを取り揃えました。天井からの配線、配管が可能な縦型ユニットなので、施工効率が良く、メンテナンスもスムーズに行えます。

■基本ユニット（OHBタイプ）

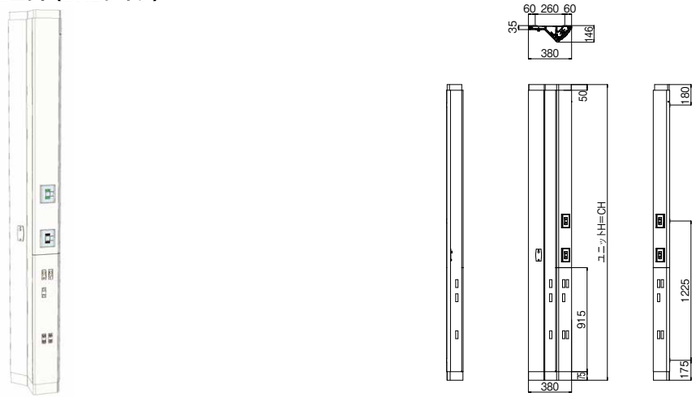

■棚付ユニット（OHBTタイプ）

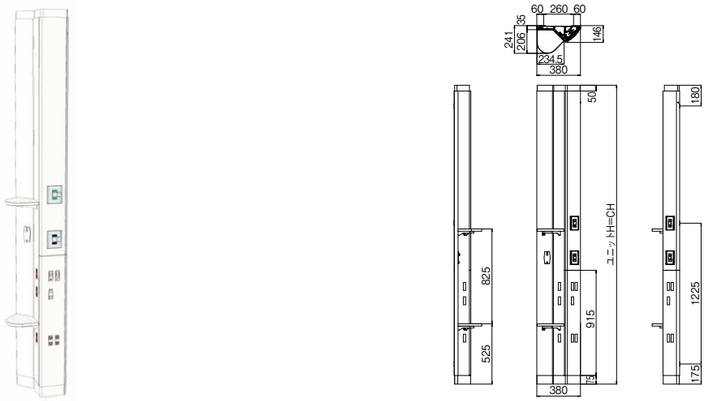

OHBT タイプは吸引ボトルを仮り置きする等、医療スタッフの作業をサポートする簡易棚付ユニットです。

■上部収納付ユニット（OHCUタイプ）

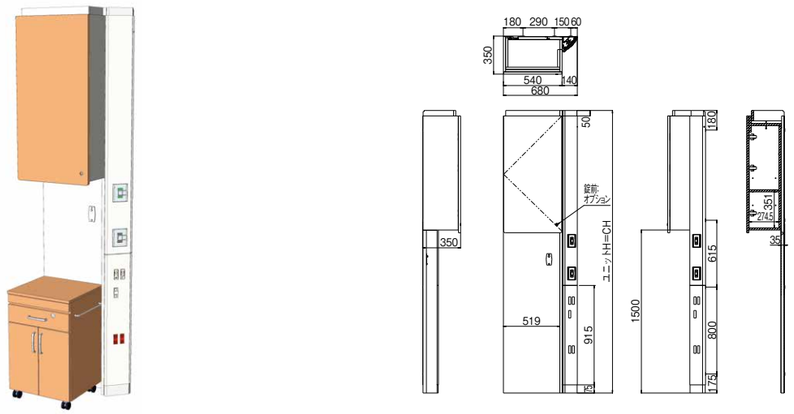

OHCU タイプは、ユニット下部のオープンスペースに床頭ワゴン等を配置することができます。（イメージは、床頭ワゴンを配置した場合の例です）

■上下収納付ユニット（OHCFタイプ）

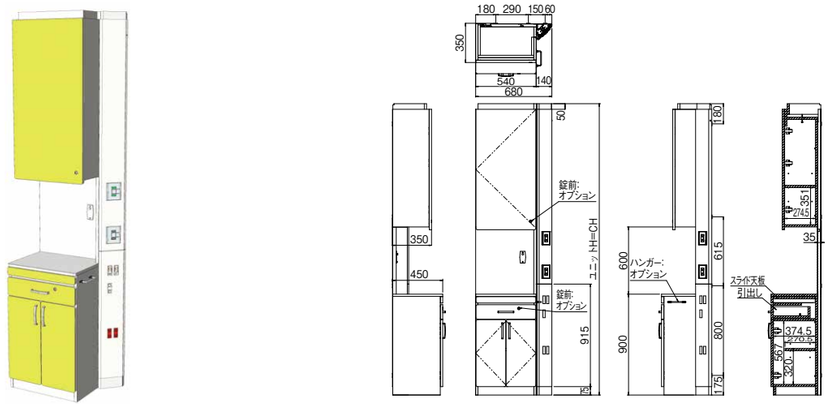

患者の私物等を収納しておける様、上下段に固定収納を設けたタイプです。

■上下収納付ユニット（OHCBタイプ）

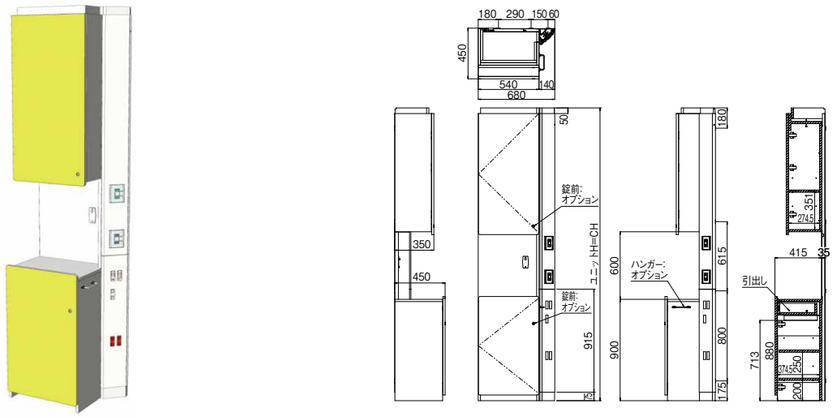

下段収納を 1 枚物の扉仕様とし、意匠性に優れた収納付モデルです。下段収納内部は、貴重品ボックスが収納できる引出しを納え、下部の棚板を外せば SS サイズのキャリーバッグが収納できるスペースを確保しています。

■上下収納付ユニット（OHCBMタイプ）

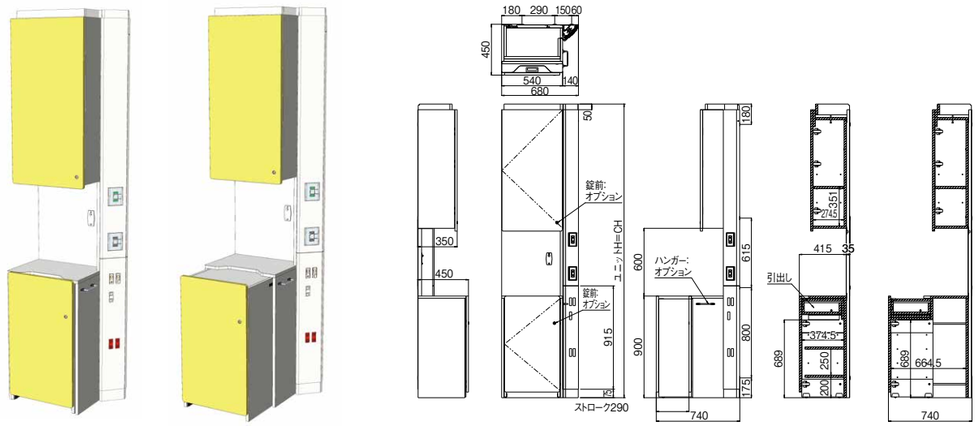

下部収納は固定収納とスライド収納の2重構造になっており、スライド収納を引き出せば、最大Mサイズのキャリーバッグまで収納が可能です。
又、スライド収納部引き出した状態で、奥にSSサイズのキャリーバッグ、手前を収納棚として利用することもできます。

縦型設備ユニット KBCSタイプ

薄型省スペースの縦型設備ユニットです。
下部オープンタイプなので、床頭ワゴンを配置することもでき、限られたベッド周りのスペースを有効活用することができます。

特長

- ●ベッドサイドの壁面取り付け縦型タイプのため、スッキリしたベッドまわりを構築できます。
- ●薄型ユニットなので壁からの出っ張りを最小限におさえることができます。
- ●ユニット下部はオープンタイプとなっているため、床頭ワゴンを配置する等、限られたベッドまわりのスペースを有効利用することができます。
- ●2段タイプ、3段タイプ、可動棚付4段タイプの中から、用途に応じた最適なタイプをお選びいただけます。

※医療ガス、ボトルフック、ナースコール、コンセント・電源スイッチ・各種端末の器具および配管・配線は別途となります。
※指定色はオプションとなります。

■KBCSタイプの詳細

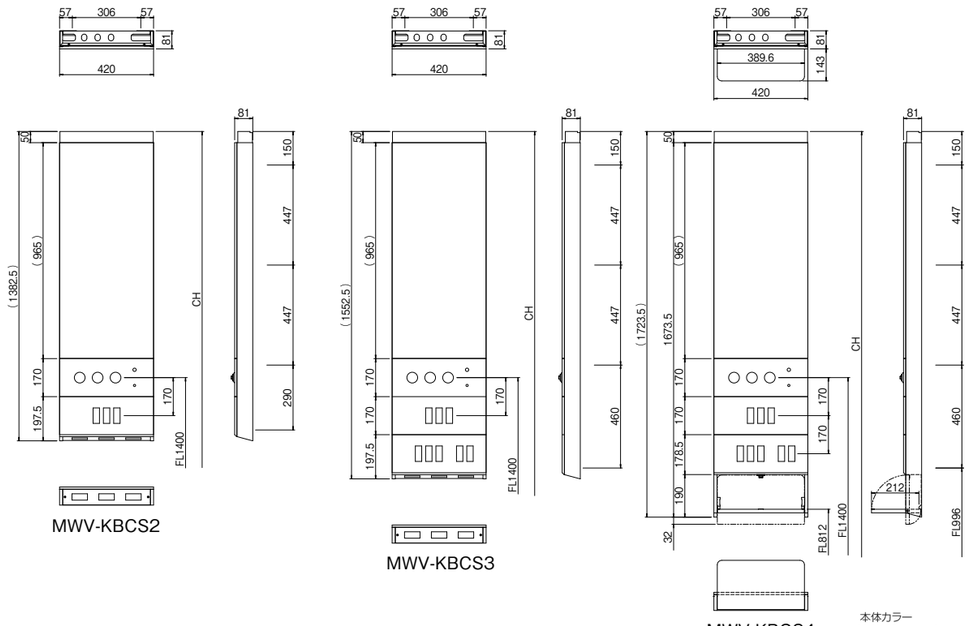

本体カラー
AC15-001
※指定色はオプションとなります。

■仕様
●材質・仕上げ:スチール製メラミン焼き付け塗装仕上げ(カラー:AC15-001)
※医療ガス、ボトルフック、ナースコール、コンセント・電源スイッチ・各種端末の器具および配管・配線は別途となります。

■KBCSタイプの展開図

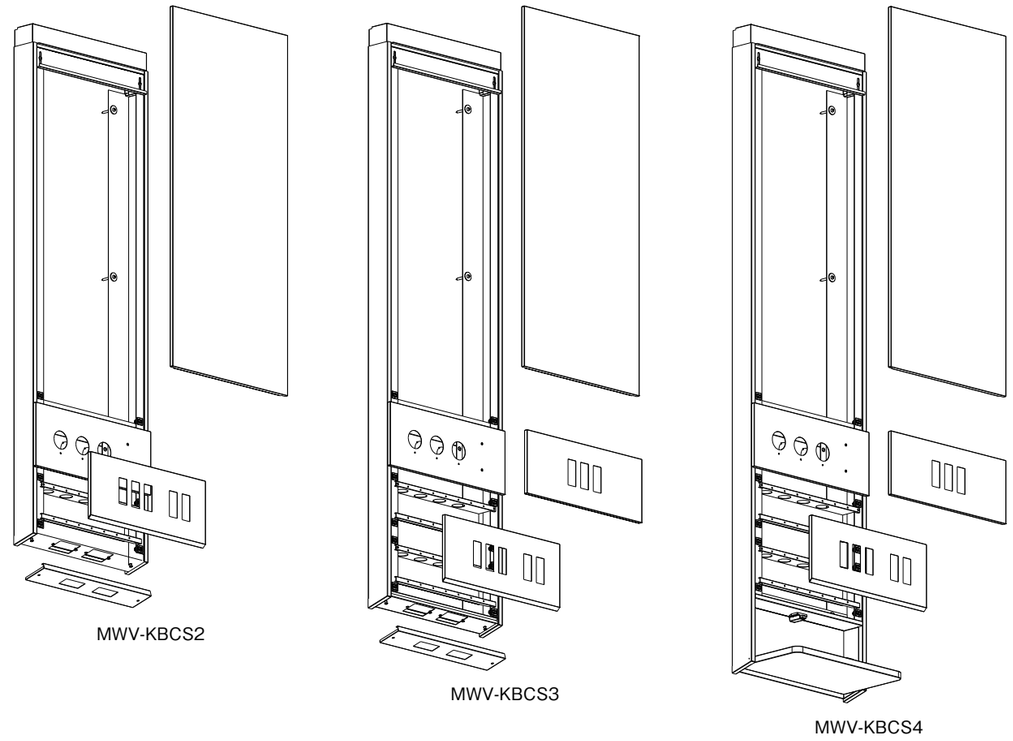

■KBCS3設置イメージ

■KBCS4可動棚軌道イメージ

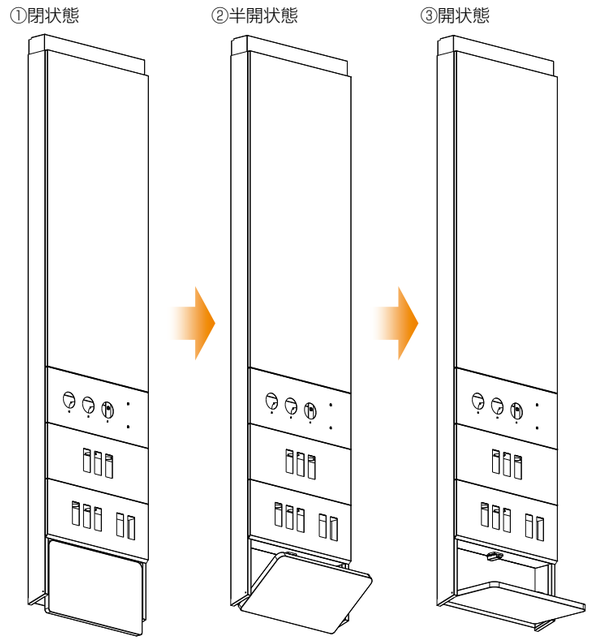

横型設備ユニット KBC・KBFタイプ

KBC タイプは配管ボックス一体型の壁面外付けタイプ横型設備ユニットです。
壁面からの飛び出しを最小限に抑えた薄型仕様で、ベッドの頭上部分をすっきり仕上げることができます。

KBC タイプ　※照明器具は別売となります。

特長

- ●壁からの出幅を最小限に抑えた薄型ユニット
- ●配管ボックス一体型で施工も簡単
- ●天井からの配管、配線で壁の加工が不要
- ●ユニット内の配管、配線はパネルを外せば簡単に行えます
- ●配管ボックスのパネル部には照明器具の設置も可能です

配管ボックスのパネル部にウォールステッカー等でアレンジすると、明るく楽しい、癒しの病床空間をつくりだすことができます。

※ウォールステッカーは別売となります。

■KBCタイプ展開図

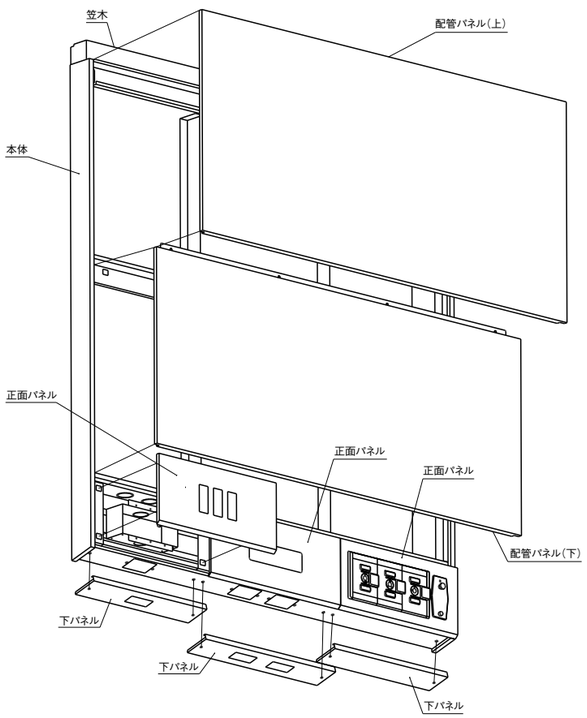

KBCタイプは、配管ボックス一体型のフレームに、フロントパネル、下部パネルを取り付ける構造となっているため、各種アウトレット類の取り付けや、配管、配線等の施工が簡単におこなえます。

■KBCタイプの詳細

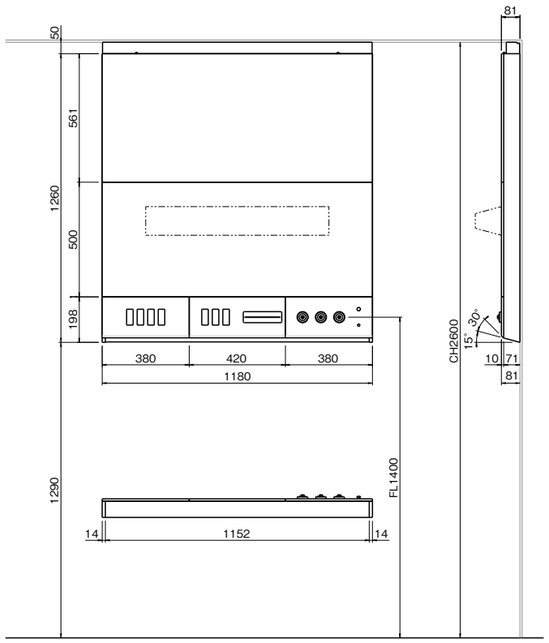

MWH-KBC/NF(ナースコール正面付け仕様)

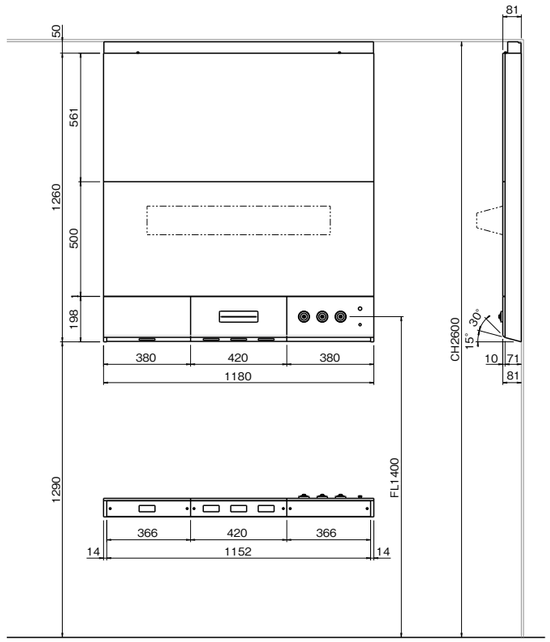

MWH-KBC/NU(ナースコール底面付け仕様)

■KBFタイプの詳細(ふかし壁対応仕様)

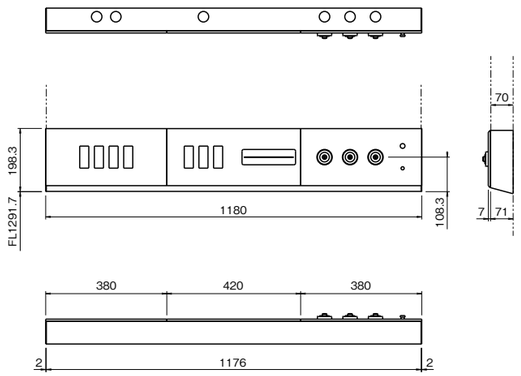

MWH-KBF/NF(ナースコール正面付け仕様)

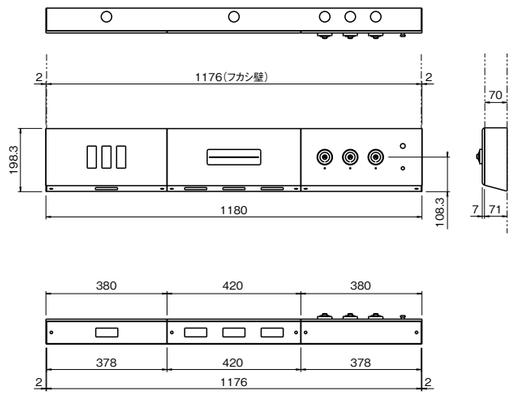

MWH-KBF/NU(ナースコール底面付け仕様)

■KBC·KBF共通仕様

●材質·仕上げ:スチール製メラミン焼き付け塗装仕上げ(カラー:AC15-001)
※医療ガス、ボトルフック、ナースコール、コンセント·電源スイッチ·各種端末の器具および配管·配線は別途となります。

本体カラー

AC15-001

※樹脂シート貼り仕上げはオプションとなります。

横型設備ユニット　CDCタイプ

薄型でリーズナブルな横型設備ユニットです。
壁面からの飛び出しを最小限に抑え、病床空間の圧迫感を軽減できます。

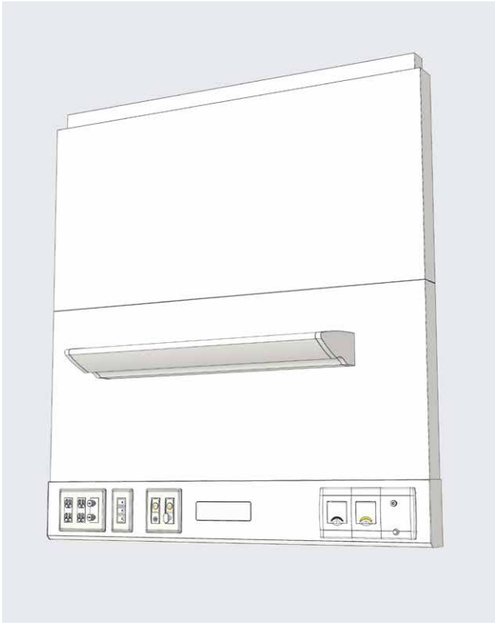

特長

●コンセント、電源スイッチ等をプレート式とし、施工の簡素化と同時にリーズナブルなモデルです。

●配管ボックス付のため、天井からの配線、配管作業もスムーズに行えます。

●配管ボックスのパネル部には、照明器具の設置も可能です。

※照明器具は製品には含まれておりません。

■CDCタイプの詳細

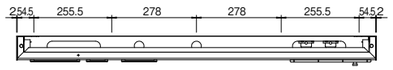

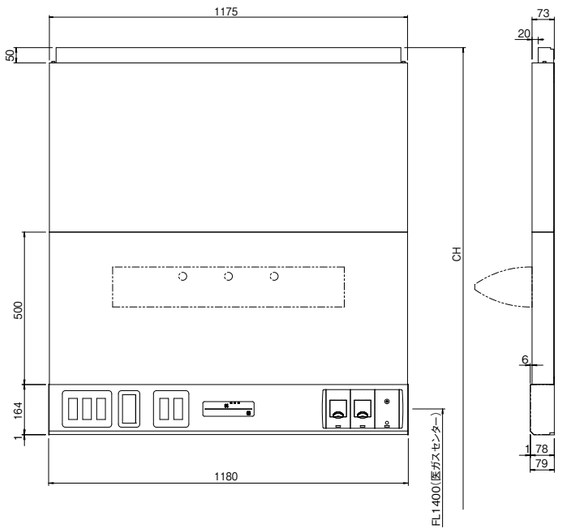

■仕様

●材質･仕上げ:スチール製メラミン焼き付け塗装仕上げ(カラー:AC15-001)
※医療ガス、ボトルフック、ナースコール、コンセント･電源スイッチ･各種端末の器具および配管･配線は別途となります。

本体カラー

AC15-001

横型設備ユニット　EKタイプ

最もシンプルな壁付タイプで、壁からの飛び出しを最小限に抑えた横型設備ユニットです。

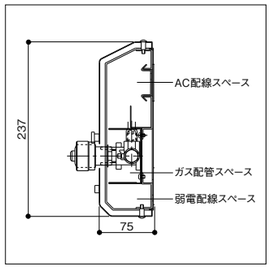

MWH-EK(1180W×75D×237Hmm)　●ベッドライトなし(アームライト式)

横型設備ユニット　EFタイプ（壁埋め込み仕様）

配管･配線用ふかし壁に対応した埋め込み型の横型設備ユニットです。

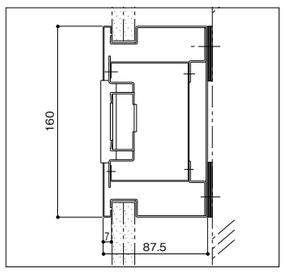

■EK･EFタイプ仕様

●本体:スチール製メラミン焼付塗装(カラー:AC15-001)
※医療ガス、ナースコール、コンセント･電源スイッチ、各種端末の器具および配管･配線は別途工事となります。
※アームライト･アームライト用コンセント･スイッチはオプションとなります。

本体カラー

AC15-001

※樹脂シート貼り仕上げはオプションとなります。

廊下設置型設備ユニット　SFGタイプ

災害時等の緊急時に廊下での処置が必要な際に備え、廊下設置型設備ユニットを提案します。

※ウォールステッカーは別売となります。

特長

- ●必要最小限の設備類をユニットにしたコンパクト設計。
- ●正面パネルをウォールステッカー等でアレンジすればアートとて空間に溶け込みます。
- ●壁からの出っ張りはわずか約16mmなので廊下の景観を損ないません。
- ●正面パネル緊急時でも素早く外せるキャッチ式を採用しています。

正面パネルを外した状態

■SFGタイプの詳細

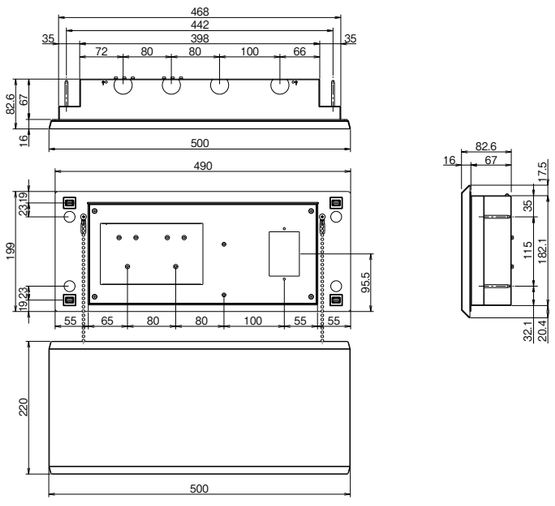

■仕様

- ●材質･仕上げ:スチール製メラミン焼き付け塗装仕上げ(カラー:AC15-001)

※医療ガス、ボトルフック、ナースコール、コンセント･電源スイッチ･各種端末の器具および配管･配線は別途となります。

本体カラー

AC15-001

MTシリーズ 縦型ロッカー

落ち着きのある病室空間づくりに最適な木製扉仕様のロッカーです。本体はスチール製なので、丈夫で長持ち。

浅型タイプ

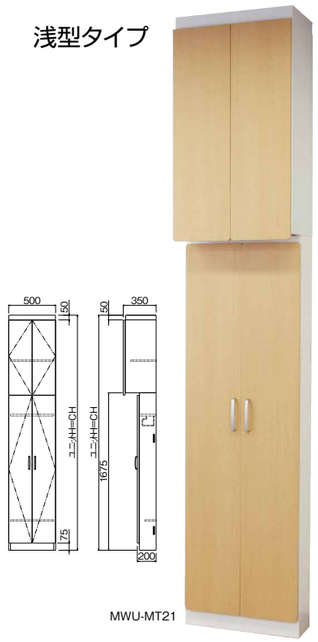

MWU-MT21

浅型
オープン棚付
タイプ

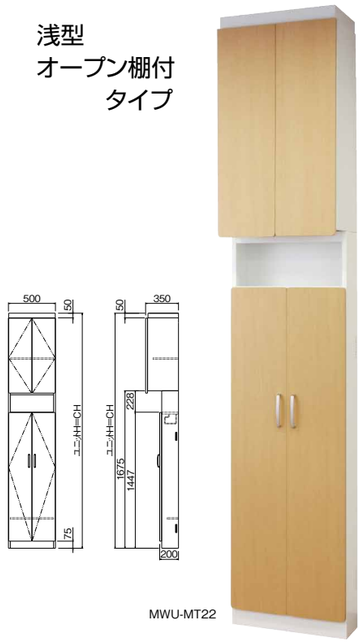

MWU-MT22

深型タイプ

MWU-MT31

設備対応型タイプ

浅型　縦型設備ボックス付タイプ

縦型ロッカーと、コンパクト設計の縦型設備ユニットの一体型タイプです。

※医療ガス、ナースコール、コンセント･電源スイッチ、各種端末の器具および配線･配管は別途工事となります。

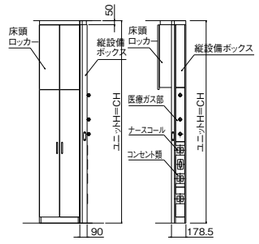

MWU-MT21S

浅型　配管ダクト付タイプ

横型設備ユニット（EK タイプ）と組み合わせる場合、配管、配線を天井から接続できるようダクトと一体にしたタイプです。

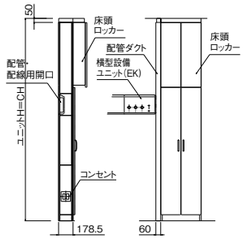

MWU-MT21H

■仕様

- ●ロッカー本体:スチール製メラミン焼き付け塗装(カラー:AC15-001)
- ●ロッカー扉:ポリエステル化粧合板:木ロダップシート貼り
- ●縦型設備ボックス･配管ダクト:スチール製メラミン焼き付け塗装(カラー:KW3)

本体カラー

AC15-001

※樹脂シート貼り仕上げはオプションとなります。

ロッカー扉のカラーは4色からお選びいただけます。

IP-4202UN　IP-4353VN　IP-4354VN　AB851G

その他建材製品　INDEX

P.108 メディポケット

P.108 PPEボックス

P.109 メディフック

P.110 特注製品

P.111 メディシンク

P.112 ファブリックダクト 給気システム

P.113 P.114 ウォールプロテクション システム

P.115 デザイナーキック プレート

P.115 硬質ビニール キックプレート

P.115 IPCカラー バリエーション

P.116 サインシステム

メディポケット 施

スッキリとした通路を演出

院内感染の防止対策として、病室の入口に手指消毒液を設置されるケースがあります。メディポケットは手指消毒液を壁面に設置することでスッキリとした通路空間を演出します。

- ●壁埋め込みタイプとドアの戸袋などへの半埋め込みタイプの２種類を標準化しています。
- ●真空成形の樹脂製で容器の転倒防止ガード付き、汚れの拭き取りやすい清潔形状としています。
- ●材質はアクリル変性高衝撃塩ビを使用。耐薬品性に優れています。

■仕様

- ●本体：アクリル変性高衝撃塩ビ板・真空成形
- ●カラー：グレー
- ●下地ボックス：SGCC溶融亜鉛メッキ鋼板 t1.6mm
- ●ガード：SUS304 φ5mm線材
- ●正面見付寸法：
  MWP-F 250W×388Hmm
  MWP-L 250W×371Hmm

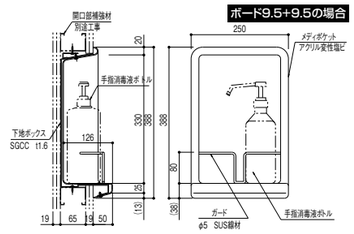

壁埋め込みタイプ
MWP-F　¥25,000（税込¥27,500）
外形寸法　250W×388Hmm　●取付け面からの出　50mm

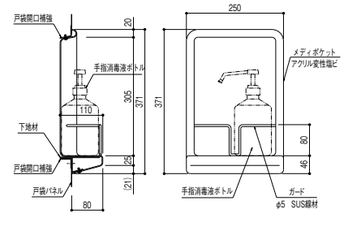

半埋め込みタイプ
MWP-L　¥25,000（税込¥27,500）
外形寸法　250W×371Hmm　●取付け面からの出　80mm

PPEボックス 施

院内感染予防の必需品でもある個人防護具（personal protective equipment）をスッキリ収納できる壁埋め込みタイプの収納ボックス。清潔感のある快適な院内環境を実現します。

■特長

JM-PPE/B
¥51,500（税込¥56,650）
※表示価格は50台以上ご注文の場合の価格です。

■カラー:AC15-001

収納物が確認できると同時に、清潔感のあるクリアブルーの窓付き

内部は3段式でマスク、グローブ、エプロン等、3種類の防護具が収納可能。
最下段の棚板は箱の大きさに合わせて高さ調整が可能。

各棚にはマグネット式の仕切り板が付属しており、収納物の大きさに合わせて固定ができ、横ずれを防止することができます。

■仕様

本体：材質：メラミン樹脂焼付塗装仕上げ
　窓：材質：塩ビ
寸法：扉外寸　　寸法：356W×25D（扉正面から壁まで30）×531Hmm
　　本体寸法（壁内）　寸法：（本体内法）312W×102D×479Hmm
　　内寸（上段）　　寸法：312W×102D×105Hmm
　　内寸（中段）　　寸法：312W×102D×135.5Hmm
　　内寸（下段）　　寸法：312W×102D×135.5・182.5Hmm（2段階調整可能）

メディフック 施

フック部の回転と独特の形状で操作が容易です。

ベッド真上の天井に固定して使用。メディフックは、くろがねが独自に開発したガートルハンガー吊り下げ用フックです。ベース部の回転軸芯とフック軸との偏芯が適度な回転を生み、ハンガーをスムーズにキャッチ。独自のフック先端形状は、ハンガーが誤って持ちあがった場合でも外れにくい安全設計です。また、移動式フックのように、天井諸設備のレイアウトの点で大きな制約を受けることがありません。材質は、樹脂製で不快な金属音が発生せず、静かな病室環境を守ります。

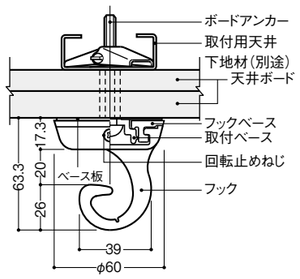

MF-6065CN
¥2,300(税込¥2,530)
φ60×63.3Hmm　●カラー: IV(アイボリー)
※一般病室などに使用する一般タイプです。
●ベース板: SUS304
●フックベース／取付ベース
　／フック: ガラス繊維強化PBT
●止めネジ: 丸皿タッピンネジφ3×10
●ボードアンカー: タックルボルトM6

※点滴ハンガーは取り扱っていませんのでご了承下さい。

■取付位置寸法例

3個使用の場合

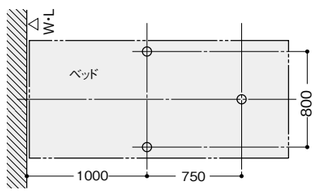

2個使用の場合

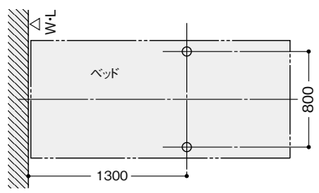

特注製品 施 受

施設内の各エリアで必要な特注製品のご相談も承っています。

パスボックス(スチール)

パスボックス(ステンレス)

ステンレ機材棚

メディシンク

近代病院の医療環境づくりに応えて…「清潔性」を徹底追及した流し台。

院内感染の問題がクローズアップされている現在、医療施設という特殊な条件下で使用する流し台は、清潔性が第一です。とくに、病源菌の温床になりやすい水溜りや、ゴミ･ホコリ溜りを極力少なくし、清掃性をよくするなど清潔性を十分に配慮した流し台が、医療環境づくりに欠かせません。
医療環境にあった清潔性の確保と機能の追求から生まれたメディシンクは、逆L字型でシンプルなデザインを採用、シンクトップ内角部の全てに丸みをもたせ、拭き取りやすくするなど神経のゆきとどいた設計を施し、さらに使いやすさの向上など医療設備への研究成果を多彩に盛り込んだ病院専用の作業流し台です。

- ●清潔性を追求したシンプルなデザイン。機能性と清潔性を十二分に配慮したクリーン設計。
- ●湿潤なところをなくすために下肢空間を広く確保。
- ●規格化、標準化により、目的にあった活用が可能。
- ●配管、取付けなどメンテナンスも容易。

床配管方式

MS-SS18UM (W=1800タイプ)

MS-SS12UR (W=1200タイプ)

MS-SS09UM (W=900タイプ)

作業台

MS-WT12 (W=1200タイプ)

壁配管方式

MS-SS18KM (W=1800タイプ)

MS-SS12KR (W=1200タイプ)

MS-SS09KM (W=900タイプ)

コーナー作業台

MS-WTC7

タイプ		記号	外形寸法(mm) W	D	H	シンク内寸法(mm) W	D	H
床配管方式	1800中央シンク	MS-SS18UM	1800	670	950	570	450	180
		MS-SD18UM						300
	1800右側シンク	MS-SS18UR				820	450	180
		MS-SD18UR						300
	1800左側シンク	MS-SS18UL						180
		MS-SD18UL						300
	1200右側シンク	MS-SS12UR	1200	670	950	570	450	180
		MS-SD12UR						300
	1200左側シンク	MS-SS12UL						180
		MS-SD12UL						300
	900シンク	MS-SS09UM	900	670	950	820	450	206
		MS-SD09UM						326
作業台/コーナー	1800作業台	MS-WT18	1800	670	950		−	
	1200作業台	MS-WT12	1200	670	950		−	
	コーナー	MS-WTC7	670	670	950		−	

タイプ		記号	外形寸法(mm) W	D	H	シンク内寸法(mm) W	D	H
壁配管方式	1800中央シンク	MS-SS18KM	1800	670	950	570	450	180
		MS-SD18KM						300
	1800右側シンク	MS-SS18KR				820	450	180
		MS-SD18KR						300
	1800左側シンク	MS-SS18KL						180
		MS-SD18KL						300
	1200右側シンク	MS-SS12KR	1200	670	950	570	450	180
		MS-SD12KR						300
	1200左側シンク	MS-SS12KL						180
		MS-SD12KL						300
	900シンク	MS-SS09KM	900	670	950	820	450	206
		MS-SD09KM						326

備考
- ●シンクトップ…SUS304 1.2t 研磨仕上げ　防露塗装つき
- ●フレーム本体部…新日鉄シルバーアロイ　亜鉛付着量両面60g/m²異常　アクリル焼付塗装仕上げ
- ●巾　　木…SUS304　ヘアライン仕上げ　※作業面高さはすべて830mmです。

※SDは深型シンクです。

●床配管方式側面

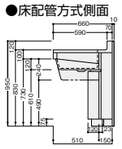

●壁配管方式側面

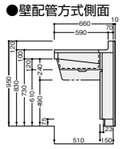

●作業台側面

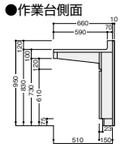

●コーナー側面

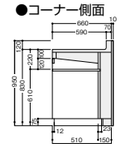

ファブリックダクト給気システム

DUCTSOX® Textile Air Dispersion Products

露出形板金製空調、換気ダクトと吹出口で構成されるシステムに取って代わる魅力あるコストメリットに優れたシステムです。システムは布製ダクトで構成されており、ダクト断面は円形、半円形の2種類あり、それぞれ水平、鉛直配置のいずれでも設置できます。また、布材料の繊維は、最高級の抗菌処理を施したセドナ-Xm(Se)からエコノミー級のエコテックス(Ek)まで用途に応じて多彩な選択ができます。

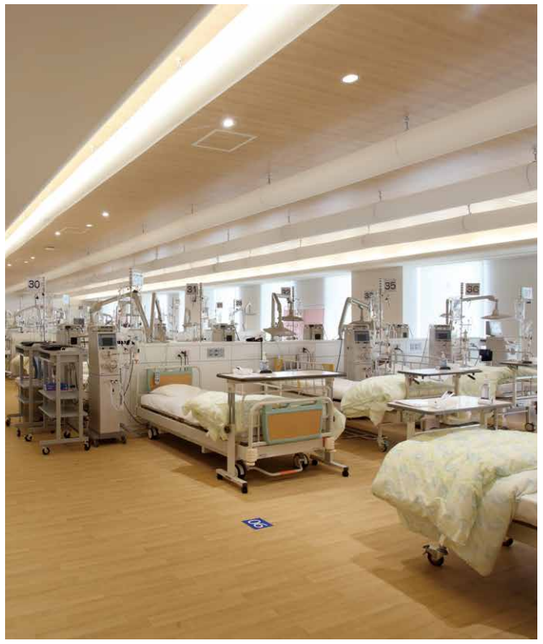

特　長
- ●オープン天井の建築物の用途の拡大
- ●断熱工事、エアバランシング、塗装不要
- ●年々上昇する板金製ダクトのコスト、その設備に要する人件費に対処
- ●クリーンに保つことが困難な空調設備が引き起こす健康リスクの軽減
- ●ダクトソックスは信頼性のあるグリーン建設の構成要素として世界をリードしてきました。
- ●軽量、低イニシャルコスト(BCPソリューション)
- ●設置コスト大幅削減
- ●優れた吹出気流特性
- ●ダクト設計のシンプル化
- ●グリーン空調設備(リサイクル材料も使用)
- ●パーツは、ジッパー止めのため、洗濯機で容易にクリーニングでき衛生的
- ●インテリアデザインにマッチしたカラーコーディネート、シルクスクリーン印刷

合成繊維製ダクト兼吹出口(室内露出設置)
空調空気が送られてくると、風船のように膨らみ、ダクト表面上に設けられた吹出オリフィスから室内へ空気を吹き出します。

AtmosAir SOLUTIONS バイポーライオン空気浄化システム

AtmosAirシステムは、自然界に存在する空気浄化のメカニズムそのものを利用しています。空気をバイポーライオン化(マイナス&プラスイオン)することにより生成された分子イオンは反対極に帯電した汚染物質と引きつけあって結合します。この相互の作用によって、じんあい粒子、VOC、臭気、浮遊バクテリア、細菌類などを減少させます。

特　長
- ●アレルギー、ぜんそく症状を引き起こす微粒子やカビを減少
- ●ブドウ球菌、MRSA類、その他の細菌類を減少することが証明されている。
- ●不快な臭気、VOCの制御
- ●外気導入量を減少させることによるエネルギーの節減
- ●ランニングコスト、使用エネルギーを増加させないでIAQ(室内空気室)を向上

適用場所
- ●病室、介護質、汚れリネン室、カフェテラス、給食室、リハビリテーション室など

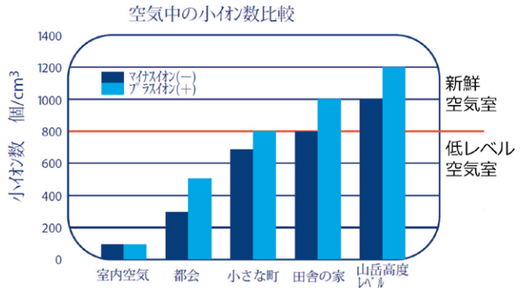

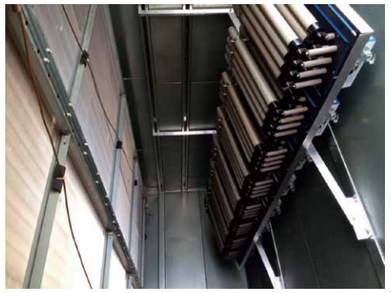
エアハンドリングユニットサプライチャンバ内設置例

AtmosAirシステムは、室内のイオンレベルを汚染の存在しない自然界の高いレベルまで上昇させるように設計されます。

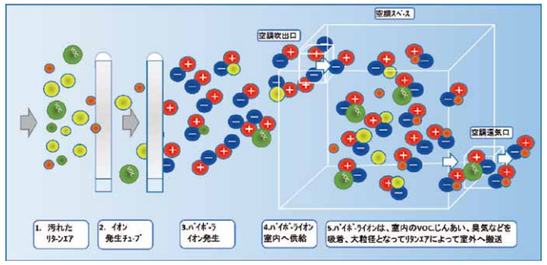

inpro

INTERIOR AND EXTERIOR ARCHITECTURAL PRODUCTS

ウォールプロテクションシステム 輸

米国IPC社の「ウォールプロテクションシステム」は、多彩なカラーバリエーションとスタイルを取り揃えたウォールガード･コーナーガード･キックプレートとハンドレールにより、壁紙や全体のイメージに合わせたコーディネートが可能な壁の保護材です。アメリカの厳しい規格に合格した製品はあらゆるデザインニーズに対応し、世界中で広く信頼され実績を築いています。
多彩なバリエーションを取り揃えていますので、空間デザインや用途に応じて、最適な製品を選択していただけます。

※商品は全て輸入品ですので納期等の詳細はセールスマンにお問い合わせください。
※各製品の詳細につきましてはIPC専用カタログ(英語版)をご用意しています。

ハンドレール

900 ハンドレール

2000ハンドレール

1000ハンドレール

1200ハンドレール

3000 ハンドレール

800 ハンドレール

1100ハンドレール

チェアレール

2500チェアレール

2600チェアレール

ウォールガード

200ウォールガード

500ウォールガード

1300ウォールガード

5000ウォールガード

1400ウォールガード

1500ウォールガード

1600ウォールガード

1800ウォールガード

テープオンコーナーガード

テープオンコーナーガード

クリアポリカーボネイト コーナーガード

フレキシブル コーナーガード

サーフェイスマウントコーナーガード

150

160

170

デザイナーキックプレート

モデル 10

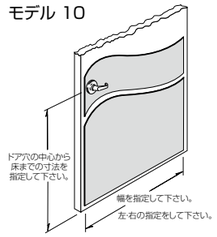

モデル 20

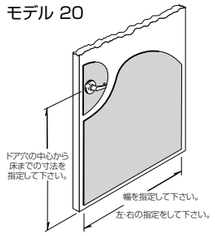

硬質ビニール キックプレート

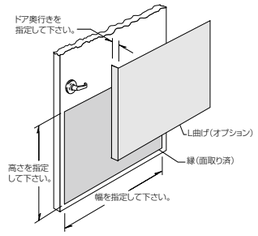

IPCカラーバリエーション

IPCウォールプロテクションシステムは、90色を超える標準カラーの他、大理石調、木目調等、多彩なカラーバリエーションからイメージに応じた最適なカラーを選択いただけます。
また、ハンドレール、ウォールガード、コーナーガード共、同じ材質(PVC)のため、同一カラーで統一することが可能です。
※掲載カラーは一例です。カラーサンプル帳のご依頼はセールスマンまでお問い合わせください。

Designer White 0101	Feather 0238	White Sand 0103	Antique White 0104	Biscotti 0250	Ivory 0108	Beige 0117	Popcorn 0274
Light Beige 0109	Camelback 0253	Sonora 0282	Penny 0235	Tangelo 0215	Caramel 0255	Saddle 0121	Truffle 0284
Dark Brown 0122	Veranda 0231	Pewter Gray 0107	Silver 0105	Graystone 0151	River Rock 0351	Mocassin 0266	Khaki Brown 0118
Purple Haze 0171	Patriot 0211	Buoyant Blue 0132	Luna Blue 0353	Seascape 0162	English Green 0125	Beach Glass 0248	Honeydew 0265
Palm 0269	Basil 0247	Green Tea 0263	American Teak 0553	Santa Rosa Oak 0532	Coffee Bean 0546	Shaker Cherry 0549	Natural Maple 0531
Beechnut 0539	Honey Nut 0535	Boston Cherry 0534	American Walnut 0555				

※廃番等により対応できない場合があります。選択可能なカラーは都度セールスマンにご確認ください。

サインシステム

施設を訪れた方が、迷うことなく目的の場所までたどり着けることは、ストレスの軽減と、より快適な環境づくりの重要な要素の一つだと考えます。
サインは、明確にその場所の位置関係や名称を表現することに加え、無意識のうちに印象に残るカラーやグラフィック、自然に人を誘導する表示やデザインにより更に効果的な「サインシステム」となります。

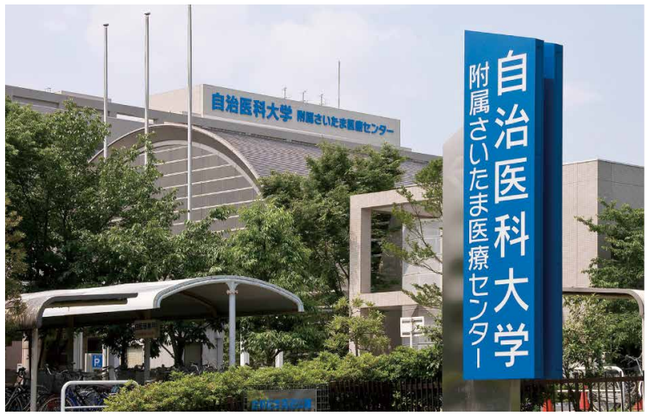

くろがね工作所会社案内

環境方針

■基本理念

当社の基本理念である「空間創造」即ち〝快適でかつ効率的な生活環境創り〟に基づき、あらゆる事業活動及び製品、サービスにおいてかけがえのない地球の環境保全に配慮して行動する。

■基本方針

(1) 環境問題は、地球規模かつ永続的な問題であるとの認識のもとに、従業員一人一人が、自主的かつ積極的に環境保全に努める。
(2) 環境汚染を防止する為に、法規制の遵守及び業界との取り決め、並びに地方自治体と締結している協定を遵守し、且つ、自主的な改善目標を決め、継続的向上を図る。
(3) 製造工程を含む全ての業務に伴う廃棄物の減量化を図ると共に、エネルギーの効率的な利用に努める。
(4) 製品の開発設計段階よりアセスメントを実施し、環境負荷の低減を図る。
(5) 上記を確実に実施するために、環境目的及び目標を設定し、確実に実施した上で、定期的な見直しを行い、システムの継続的維持向上を図る。
(6) 環境教育、社内啓蒙活動を通じ、全従業員に環境方針の理解と周知徹底を行い、意識の高揚を図ると共に、関係委託業者、契約業者に対しても理解と協力を要請する。
(7) 地域住民とコミュニケーションを図り、地域社会の環境保全活動に積極的に参加し、貢献する。

この環境方針は、社外に対して公表します。

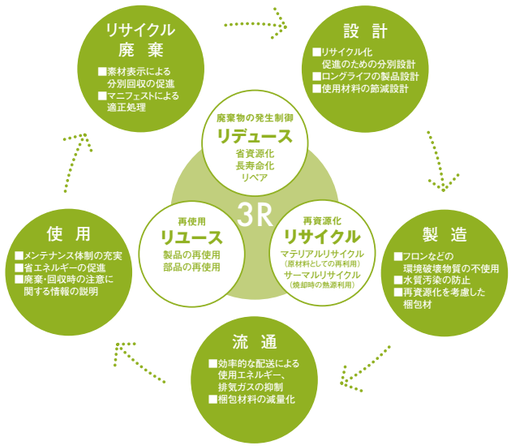

会社名	株式会社 くろがね工作所 (KUROGANE KOSAKUSHO LTD.)
本社	〒550-0013 大阪市西区新町1 丁目4 番24 号（大阪四ツ橋新町ビル） TEL 06（6538）1010
創業	1927 年（昭和2 年）3 月
資本金	29 億9,845 万円
株式	東京証券取引所スタンダード市場上場 発行済株式総数1,857 千株
代表取締役社長	神足尚孝
許認可	建設業者登録 （国土交通大臣許可） （特定）建築工事業／内装仕上工事業／鋼構造物工事業 第6304 号 （一般）板金工事業／建具工事業／機械器具設置工事業 第6304 号
関係会社	くろがね興産株式会社　ケイ・エフ・エス株式会社 ケイ・エス・エム株式会社　日本アキュライド株式会社

お問い合わせ先

■オフィス家具・医療・建材

東　京　〒105-0014 東京都港区芝1 丁目10-13（芝日景有楽ビル）
TEL (03)5439-9111
札　幌　〒060-0001 札幌市中央区北一条西7 丁目3（北一条第一生命ビルディング）
TEL (011)281-2373
名古屋　〒460-0003 名古屋市中区錦3 丁目20-27（御幸ビル）
TEL (052)253-6985
三　重　〒514-0084 三重県津市片田町731-2（片田工業団地内）
TEL (059)253-8218
大　阪　〒550-0013 大阪市西区新町1 丁目4-24（大阪四ツ橋新町ビル）
オフィス家具 :TEL (06)6538-1012 ／医療・建材 :TEL (06)6538-1060
山　口　〒753-0074 山口市中央5-15-20（オデオンK）
TEL (083)928-6115
福　岡　〒810-0012 福岡市中央区白金1 丁目2-21（Wビルディング渡辺通）
TEL (092)523-1440

■ SOHO・家庭用家具

東　京　〒105-0014 東京都港区芝1 丁目10-13（芝日景有楽ビル）
TEL (03)5439-9118
京　都　〒614-8265 京都府八幡市岩田南浅地44
TEL (075)644-4862

■ダクトソックス・クライメイトウィザード・アトモスエア

大　阪　〒572-0025 大阪府寝屋川市石津元町10-12
TEL (072)800-1005

■輸出入　〒572-0025 大阪府寝屋川市石津元町10-12
TEL (072)800-1005

■ホームページ　https://www.kurogane-kks.co.jp/

ショールーム

本社ショールーム

〒550-0013
大阪市西区新町1 丁目4-24（大阪四ツ橋新町ビル）
TEL (06)6538-1012

東京ショールーム

〒105-0014
東京都港区芝1 丁目10-13（芝日景有楽ビル）
TEL (03)5439-9111

名古屋ショールーム

〒460-0003
名古屋市中区錦3 丁目20-27（御幸ビル）
TEL (052) 253-6985

津ショールーム

〒514-0084
三重県津市片田町731-2 片田工業団地内
TEL (059) 237-4101

京都ショールーム

〒614-8265
京都府八幡市岩田南浅地44 京都工場内
TEL (075)981-9981（ケイ・エス・エム株式会社）

ISO14001 認証取得

株式会社くろがね工作所津工場
ケイ・エス・エム株式会社
登録番号 JSAE 227

ISO9001 認証取得

株式会社くろがね工作所
（SOHO 事業部を除く）
登録番号 JSAQ 324

個人情報に関する受付窓口

当社が保有するお客様、お取引先様ご自身の情報の開示などを請求される場合には、
次の方法で受付いたします。

■郵送の場合

〒550-0013
大阪市西区新町1 丁目4-24（大阪四ツ橋新町ビル）
株式会社くろがね工作所「お客様情報受付係」
当社のインターネットホームページに掲載の
「個人情報の開示・訂正等　請求書」(PDF)を
ご利用ください。

■Web（電子メール）の場合

当社のインターネットホームページに
掲載の「個人情報の開示・訂正
請求書」をご利用ください。

くろがねはプライバシーマーク
認定企業です。

オフィス環境を語るには、まず地球環境に配慮しなくてはならない。くろがねは、そう考えます

特に未来に向かって大切になるのがEcology（環境保護）です。無駄を省いて資源を有効に使い、リサイクルを徹底する。
人や環境にやさしい素材を使用する。
そのためには、設計段階からの配慮とリサイクルをサポートするためのシステムが不可欠です。
くろがねは、設計から製造、そして流通に至るまで、全社的な環境保護を推進。地球に優しい企業として活動を展開していきます。

くろがね工作所 津工場では『地球環境にやさしい』事業活動を実施しています。

1. 廃棄物の減量と資源の再利用
2. エネルギーの有効利用及び環境負荷低減の取り組み
3. 法規制及び自主管理基準の遵守

詳しくはホームページ　www.kurogane-kks.co.jp ▸会社案内 ▸環境対応 をご確認ください。

品質方針

1. 常に、お客様に満足していただける商品の提供を目指す。
2. 品質マネジメントシステムに従い業務を遂行し、
常にその有効性を確認し発展させる。
3. 常に全員が改善意識を持ち、新しい技術に挑戦する。
4. 品質方針の発展に向け、目標を策定し実行する。
5. この品質方針は、時代のニーズにあわせて見直しをおこなう。

1. 廃棄物の減量と資源の再利用

塗装表面処理排水

工場内排水処理施設

廃棄物

【工場排水システム】

自社工場内では排水処理システムを導入しています。塗装表面処理排水を沈殿、ろ過し、最終的には金魚が住んでいられる程のクリーンな水と最小限の廃棄物に分類します。

2. エネルギーの有効活用

クライメートウィザード
間接蒸発冷却システム「クライメートウィザード」を工場に導入し省エネに貢献。

ダクトソックス
工場内に布製ダクトのダクトソックスが張り巡らされています。約10 年間ノーメンテでも、全く問題ありません。

電気式ペーパーライザー
ペーパーライザーをボイラー式から電気式に置き換えで、省エネ&省スペースで安全。

3. 法規制及び自主管理基準の遵守

電力
電力デマンド管理により大幅に電気の節約を図りました。
約 1,200KW⇒ 1,000KW

塗装
くろがねでは、回収再利用が可能で、有機溶剤を全く使用しない粉体塗装ラインの導入に取り組んでいます。

金属加工
エネルギー効率の高いファイバーレーザー加工機を導入し、省エネに貢献しています。

品質向上のための取り組み

半無響室
クリーンファンユニット（空調）の試験装置“KKS-Labo”半無響室の扉 500mm。

加重耐久試験装置
2016 年 9 月に導入。災害にも強い製品の品質の維持向上のため自社での厳しいチェック体制を構築しております。

耐久試験
吊り下げ式ドア“アキュドア”の耐久試験（300 万回の開閉テスト）を常に行っており耐久性にも信頼の置ける製品を目指しています。

JOIFA
一般社団法人日本オフィス家具協会

業界団体加盟
JOIFAの指針に合わせた品質基準で品質の維持向上を図っています。
日本オフィス家具協会（JOIFA）
www.joifa.or.jp/

QCルームの活用
改善提案や事故、インシデントの共有は誰もがいつでも見られるように、工場の中心にあります。

風速測定値
空調システムの精度向上には欠かせない試験機です。厳しいチェックが日々行われています。

NET WORK